# Produktdatenblatt

Spezifikationen



## Leuchtwahlschalter, Harmony XB4F, 30mm, Metall, rot, universelle LED, 3 Stellungen, 1S+1Ö, 24V ACDC

XB4FK134B5

**EAN Code: 3606489580407**

## Hauptmerkmale

| | |
|---|---|
| **Baureihe** | Harmony XB4 |
| **Produkt- oder Komponententyp** | Leuchtwahlschalter |
| **Kurzbezeichnung des Geräts** | XB4F |
| **Blendenmaterial** | Chrom-beschichtetes Metall |
| **Haltekragenmaterial** | Zamak |
| **Typ des Frontelements** | Einbaubündig |
| **Montagedurchmesser** | 30,5 mm |
| **Verkauf je unteilbare Menge** | 1 |
| **Form des Signaleinheitkopfes** | Rund |
| **Operatortyp** | rastend |
| **Betriebsprofil** | Rot Standardgriff |
| **Betriebs-Positionsinformation** | 3 Positionen ± 45° |
| **Art und Zusammensetzung der Kontakte** | 1 S + 1 Ö |
| **Betrieb der Kontakte** | Gestuft schaltend |
| **Anschlüsse - Klemmen** | Schraubklemmen, <= 2 x 1,5 mm² mit Kabelende entspricht IEC 60947-1<br>Schraubklemmen, >= 1 x 0,22 mm² ohne Kabelende entspricht IEC 60947-1 |
| **Lichtquelle** | Universal-LED |
| **Lampenfassung** | Integrierte LED |
| **[UH,nom] Bemessungs-Betriebsspannung** | 24 V AC/DC bei 50/60 Hz |

## Zusatzmerkmale

| | |
|---|---|
| **Höhe** | 53 mm |
| **Breite** | 36,6 mm |
| **Tiefe** | 69,5 mm |
| **Klemmenbeschreibung ISO Nr. 1** | (13-14)S<br>(21-22)Ö |
| **Produktgewicht** | 0,151 kg |
| **Widerstandsfähigkeit gegen Hochdruckreiniger** | 7000000 Pa bei 55 °C, Entfernung: 0,1 m |
| **Gehäusevariante** | Eingebaut - Durchmesser: 30,75 mm +/- 0,25 mm |
| **Befestigungsmodus** | Durch Schrauben Empfohlener Drehmoment: 0,8 Nm (0,8 - 1,2 Nm) |
| **Verwendung der Kontakte** | Standardkontakte |
| **Positive Öffnung** | Mit Öffner-Kontakt entspricht IEC 60947-5-1, Anhang K |

Bruttopreisliste für Deutschland zuzüglich Zuschläge, Frachtkosten und Mehrwertsteuer, gültig ab dem 1. Januar 2024. Irrtum und Änderungen vorbehalten. Es gelten die AGBs der Schneider Electric GmbH.

Haftungsausschluss: Diese Dokumentation dient nicht als Ersatz für die Beurteilung der Eignung oder Verlässlichkeit dieser Produkte für bestimmte Verwendungsbereiche des Benutzers und darf nicht zu diesem Zweck verwendet werden.

| | |
|---|---|
| **Betriebsdrehmoment** | 0,14 Nm Schließer, wechselnder elektrischer Zustand |
| **Mechanische Lebensdauer** | 500000 Zyklen |
| **[M] Anzugsdrehmoment** | 0,8…1,2 Nm entspricht IEC 60947-1 |
| **Schraubenkopfform** | Kreuzweise kompatibel mit Philips Nr. 1 Schraubenzieher<br>Kreuzweise kompatibel mit Position Nr. 1 Schraubenzieher<br>Geschlitzt kompatibel mit flach Ø 4 mm Schraubenzieher<br>Geschlitzt kompatibel mit flach Ø 5,5 mm Schraubenzieher |
| **Kontaktmaterial** | Silberlegierung (Ag/Ni) |
| **Kurzschlussschutz** | 10 A Patronensicherung Typ gG entspricht IEC 60947-5-1 |
| **[Ith] Konventioneller thermischer Strom in freier Luft** | 10 A entspricht IEC 60947-5-1 |
| **[Ui] Bemessungs-Isolationsspannung** | 600 V (Verschmutzungsgrad 3) entspricht IEC 60947-1 |
| **[Uimp] Bemessungs-Stoßspannungsfestigkeit** | 6 kV entspricht IEC 60947-1 |
| **[Ie] Bemessungs-Betriebsstrom** | 3 A bei 240 V, AC-15, A600 entspricht IEC 60947-5-1<br>6 A bei 120 V, AC-15, A600 entspricht IEC 60947-5-1<br>0,1 A bei 600 V, DC-13, Q600 entspricht IEC 60947-5-1<br>0,27 A bei 250 V, DC-13, Q600 entspricht IEC 60947-5-1<br>0,55 A bei 125 V, DC-13, Q600 entspricht IEC 60947-5-1<br>1,2 A bei 600 V, AC-15, A600 entspricht IEC 60947-5-1 |
| **Elektrische Lebensdauer** | 1000000 Zyklen, AC-15, 2 A bei 230 V, Betriebsgeschwindigkeit <3600 cyc/h, Lastfaktor: 0,5 entspricht EN 60947-5-1 Anhang C<br>1000000 Zyklen, AC-15, 3 A bei 120 V, Betriebsgeschwindigkeit <3600 cyc/h, Lastfaktor: 0,5 entspricht EN 60947-5-1 Anhang C<br>1000000 Zyklen, AC-15, 4 A bei 24 V, Betriebsgeschwindigkeit <3600 cyc/h, Lastfaktor: 0,5 entspricht EN 60947-5-1 Anhang C<br>1000000 Zyklen, DC-13, 0,2 A bei 110 V, Betriebsgeschwindigkeit <3600 cyc/h, Lastfaktor: 0,5 entspricht EN 60947-5-1 Anhang C<br>1000000 Zyklen, DC-13, 0,5 A bei 24 V, Betriebsgeschwindigkeit <3600 cyc/h, Lastfaktor: 0,5 entspricht EN 60947-5-1 Anhang C |
| **Elektrische Zuverlässigkeit** | Λ < 10exp(-6) bei 5 V und 1 mA bei sauberer Umgebung entspricht IEC 60947-5-4<br>Λ < 10exp(-8) bei 17 V und 5 mA bei sauberer Umgebung entspricht IEC 60947-5-4 |
| **Signaltyp** | Dauerlicht |
| **Versorgungsspannungsgrenzen** | 19,2…30 V DC<br>21,6…26,4 V AC |
| **Stromaufnahme** | 18 mA |
| **Lebensdauer** | 100000 h bei Nennspannung und 25 °C |
| **Stoßspannungsfestigkeit** | 1 kV entspricht IEC 61000-4-5 |
| **Gerätedarstellung** | Vollständiges Produkt |

# Montage

| | |
|---|---|
| **Beschichtung** | TH |
| **Umgebungstemperatur bei Lagerung** | -40…70 °C |
| **Umgebungstemperatur bei Betrieb** | -40…70 °C |
| **Schutzklasse für Stromschläge** | Klasse I conforming to IEC 60536 |
| **Schutzart (IP)** | IP66 entspricht IEC 60529<br>IP67 entspricht IEC 60529<br>IP69 entspricht IEC 60529<br>IP69K entspricht ISO 20653<br>Typ 13 entspricht UL 50 E<br>Typ 12 entspricht UL 50 E<br>Typ 4 entspricht UL 50 E<br>Typ 4X entspricht UL 50 E |
| **Schutzart (IK)** | IK04 entspricht IEC 50102 |

| | |
|---|---|
| **Normen** | CSA C22.2 Nr. 14<br>IEC 60947-5-1<br>IEC 60947-5-4<br>UL 508<br>IEC 60947-1<br>JIS C8201-5-1<br>CE<br>JIS C8201-1 |
| **Produktzertifizierungen** | UL-gelistet<br>CSA<br>CCC<br>EAC |
| **Vibrationsfestigkeit** | 5 gn (f= 10…500 Hz) entspricht IEC 60068-2-6<br>2 mm Spitze zu Spitze (f= 2…10 Hz) entspricht IEC 60068-2-6 |
| **Stoßfestigkeit** | 30 gn (Dauer = 18 ms) für Sinushalbwellenbeschleunigung entspricht IEC 60068-2-27<br>50 gn (Dauer = 11 ms) für Sinushalbwellenbeschleunigung entspricht IEC 60068-2-27<br>25 gn (Dauer = 6 ms) für 1.000 Stöße auf jeder Achse entspricht IEC 60068-2-27 |
| **Widerstandsfähigkeit gegen kurze Störsignale** | 2 kV entspricht IEC 61000-4-4 |
| **Widerstandsfähigkeit gegen elektromagnetische Felder** | 10 V/m entspricht IEC 61000-4-3 |
| **Widerstandsfähigkeit gegen elektrostatische Entladung** | 6 kV bei Kontakt (bei Metallteilen) entspricht IEC 61000-4-2<br>8 kV in Umgebungsluft (in isolierteilen Bereichen) entspricht IEC 61000-4-2 |
| **Elektromagnetische Aussendung** | Klasse B entspricht IEC 55011 |

## Verpackungseinheiten

| | |
|---|---|
| **VPE 1 Art** | PCE |
| **Anzahl der Geräte pro Packung** | 1 |
| **VPE 1 Höhe** | 4,3 cm |
| **VPE 1 Breite** | 5,2 cm |
| **VPE 1 Länge** | 8,6 cm |
| **Verpackungsgewicht (Lbs)** | 151,0 g |

## Vertragliche Gewährleistung

| | |
|---|---|
| **Garantie (in Monaten)** | 18 |

## Environmental Data

Schneider Electric hat sich zum Ziel gesetzt, den Net Zero-Status bis 2050 durch Lieferkettenpartnerschaften, Materialien mit geringerer Auswirkung und Kreislaufbildung über unsere laufende Kampagne "Use Better, Use Longer, Use Again" zu erreichen, um die Lebensdauer und Recyclingfähigkeit der Produkte zu verlängern.

Erläuterung der Environmental Data >

Wie wir die Produktnachhaltigkeit bewerten >

### Umweltbilanz

| | |
|---|---|
| Total lifecycle Carbon footprint | **14 kg CO2 eq.** |
| $CO_2$-Fußabdruck der Herstellungsphase [A1 bis A3] | **1 kg CO2 eq.** |
| $CO_2$-Fußabdruck der Distributionsphase [A4] | **0 kg CO2 eq.** |
| $CO_2$-Fußabdruck der Installationsphase [A5] | **0 kg CO2 eq.** |
| $CO_2$-Fußabdruck der Nutzungsphase [B2, B3, B4, B6] | **12 kg CO2 eq.** |
| $CO_2$-Fußabdruck der End-of-Life-Phase [C1 bis C4] | **0.2 kg CO2 eq.** |
| Umweltproduktdeklaration | **Produktumweltprofil** |

## Use Better

### Materialien und Verpackung

| | |
|---|---|
| Verpackung mit Recycling-Karton | **Ja** |
| Verpackung ohne Kunststoff | **Ja** |
| SCIP-Nummer | **51477834-6557-463b-9186-97e1bf9e303d** |
| EU-RoHS-Richtlinie | **Freistellungskonform** |
| REACh-Verordnung | **Produkt beinhaltet besorgniserregende Stoffe (SVHC) über dem Schwellwert** |

## Use Longer

### Verlängerung der Lebensdauer

| | |
|---|---|
| Produktreparaturindex | **A** |

## Use Again

### Reproduktion

| | |
|---|---|
| Circular Econmomy-Eignung | **Entsorgungsinformationen** |
| Rücknahme | **Ja** |
| WEEE-Kennzeichnung | **Das Produkt muss entsprechend bestimmter Hinweise auf Märkten der Europäischen Union entsorgt werden und darf nicht in Haushaltsabfälle gelangen.** |

Dimensions Drawings

## Dimensions

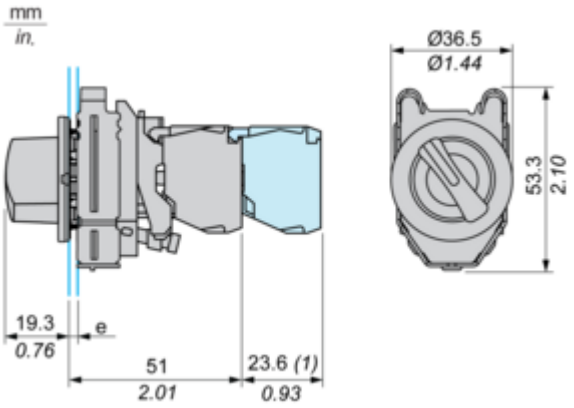


**e :** clamping thickness: 1 to 6 mm / 0.04 to 0.24 in.
**(1) :** Additional row of contacts

## Mounting and Clearance

### Panel Cut-out for Pushbuttons, Switches and Pilot Lights (Finished Holes, Ready for Installation)

### Connection by Screw Clamp Terminals or Plug-in Connectors

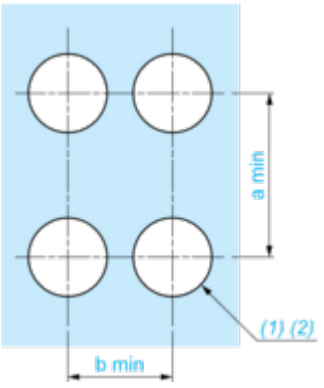


**(1) :** Diameter on finished panel or support

**(2) :** Ø30.75 mm recommended ($Ø30.5\ ^{+0.5}_{0}$) / Ø1.21 in. recommended ($Ø1.20\ in.\ ^{+0.0196}_{0}$)

| Connections | a in mm | a in in. | b in mm | b in in. |
|---|---|---|---|---|
| By connectors | 50 | 1.97 | 40 | 1.57 |
| By connectors and with legend holder ZBZF32 | 50 | 1.97 | 40 | 1.57 |
| By connectors and with legend holder ZBZF33 | 60 | 2.36 | 40 | 1.57 |

Image of product / Alternate images

**Alternative**

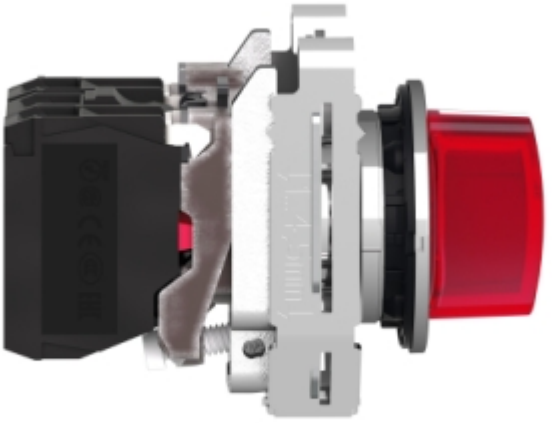






Schneider Electric
ZBE-101
NO
.3
.4

