Produktdatenblatt

Spezifikationen



Timer, Zeitrelais für Fronteinbau, Harmony XB5, Kunststoff, 22mm, 0,5min bis 10min, 24V DC

XB5DTB24

EAN Code: 3606481205483

Hauptmerkmale

Baureihe	Harmony XB5
Produkt- oder Komponententyp	Zeitschaltuhr
Verkauf je unteilbare Menge	1

Zusatzmerkmale

Blendenmaterial	Kunststoff
Haltekragenmaterial	Kunststoff
Montagedurchmesser	22 mm
Plattendicke	1…6 mm
Form des Signaleinheitkopfes	Rund
Zeitverzögerungsbereich	0,5 - 10 min.
Zeitverzögerungsfunktion	A
Wiederholungsgenauigkeit	± 0,5 %
Einstellgenauigkeit der Zeitverzögerung	± 10 % des Skalenendwertes bei 25 °C entspricht IEC 61812-1
Temperaturabweichung	± 0,05 % / °C
Spannungsdrift	± 0,2 %/V
Schutzart	Verpolungsschutz Überspannungsschutz
Verschmutzungsgrad	3 entspricht IEC 60664-1
Ausgangstyp	Open Collector PNP
Kurzzeitig zulässiger Strom	10 A für 0,01 sek.
Min. Schaltstrom	10 mA
Spannungsabfall im geschlossenen Zustand	3 V
Nennleistung	200 mA bei 20 °C(Leistungsminderung 1,5 mA pro °C)
Fehlerstrom im offenen Zustand	0,1 mA
Leistungsaufnahme in W	1 W
Rückstellzeit	5 ms nach Zeitverzögerung bei Aberregung 7 ms während Zeitverzögerung bei Aberregung
Lokale Signalisierung	LED grün, Blitzlicht für Zeitmessung läuft LED, Dauerlicht für keine Zeitfunktion aktiv und Ausgangsrelais unter Spannung
[UH,nom] Bemessungs-Betriebsspannung	24 V DC
Versorgungsspannungsgrenzen	16,8…31,2 V DC
Ausgangs-Kurzschlussschutz	Ja

Bruttopreisliste für Deutschland zuzüglich Zuschläge, Frachtkosten und Mehrwertsteuer, gültig ab dem 1. Januar 2024. Irrtum und Änderungen vorbehalten. Es gelten die AGBs der Schneider Electric GmbH.

Haftungsausschluss: Diese Dokumentation dient nicht als Ersatz für die Beurteilung der Eignung oder Verlässlichkeit dieser Produkte für bestimmte Verwendungsbereiche des Benutzers und darf nicht zu diesem Zweck verwendet werden.

Anschlüsse - Klemmen	Schraubklemmen 1 x 4 mm² entspricht IEC 60947-1 Schraubklemmen 1 x 2,5 mm² entspricht IEC 60947-1
Schutzart (IP)	IP65 Frontseite: entspricht IEC 60529 IP20 Rückseite: entspricht IEC 60529
Umgebungstemperatur bei Betrieb	-20…60 °C
Umgebungstemperatur bei Lagerung	-20…80 °C
[M] Anzugsdrehmoment	0,5 Nm
Durchschlagfestigkeit	1500 V entspricht IEC 61812-1
[Ui] Bemessungs-Isolationsspannung	50 V entspricht IEC 60947-1 50 V entspricht IEC 60664-1
[Uimp] Bemessungs-Stoßspannungsfestigkeit	4 kV entspricht IEC 60947-1 4 kV entspricht IEC 60664-1
Stoßspannungsfestigkeit	1 kV, Level 2 entspricht IEC 61000-4-5
Überspannungskategorie	Klasse 3 entspricht IEC 60536 Klasse 3 entspricht IEC 60664-1
Vibrationsfestigkeit	0,15 mm (f= 10…60 Hz) entspricht IEC 60068-2-6 2 Gn (f= 60…150 Hz) entspricht IEC 60068-2-6
Stoßfestigkeit	± 15 gn für 11 ms (6 Stöße an jeder Achse) entspricht IEC 60068-2-27
Widerstandsfähigkeit gegen kurze Störsignale	2 kV Klasse Level 3 entspricht IEC 61000-4-4
Elektromagnetische Verträglichkeit	Elektrostatische Entladung 6 kV Level 3 entspricht IEC 61000-4-2 Elektromagnetische Aussendung Klasse B entspricht IEC 55011
Widerstandsfähigkeit gegen elektromagnetische Felder	10 V/m 80 MHz - 1 GHz Level 3 entspricht IEC 61000-4-3 3 V/m 1,4 - 2 GHz Level 2 entspricht IEC 61000-4-3 1 V/m 2 - 2,7 GHz Ebene 1 entspricht IEC 61000-4-3
Störfestigkeit gegen HF-Felder	10 V Level 3 entspricht IEC 61000-4-6
Abgestrahlte/abgeleitete Störung	Klasse B entspricht EN 50022
Normen	UL 508 IEC 61812-1
Produktzertifizierungen	CE UL-gelistet
Gerätedarstellung	Gerät in Monoblockausführung
Höhe	62 mm
Breite	29 mm
Tiefe	29 mm
Produktgewicht	0,027 kg
Durchmesser	29 mm

Verpackungseinheiten

VPE 1 Art	PCE
Anzahl der Geräte pro Packung	1
VPE 1 Höhe	3,2 cm
VPE 1 Breite	3,2 cm
VPE 1 Länge	7,5 cm
Verpackungsgewicht (Lbs)	28,0 g
VPE 2 Art	S01
VPE 2 Menge	24

VPE 2 Höhe	15 cm
VPE 2 Breite	15 cm
VPE 2 Länge	40 cm
VPE 2 Gewicht	850,0 g

Vertragliche Gewährleistung

Garantie (in Monaten)	18

Environmental Data

Schneider Electric hat sich zum Ziel gesetzt, den Net Zero-Status bis 2050 durch Lieferkettenpartnerschaften, Materialien mit geringerer Auswirkung und Kreislaufbildung über unsere laufende Kampagne "Use Better, Use Longer, Use Again" zu erreichen, um die Lebensdauer und Recyclingfähigkeit der Produkte zu verlängern.

Erläuterung der Environmental Data >

Wie wir die Produktnachhaltigkeit bewerten >

Use Better

Materialien und Verpackung

Verpackung mit Recycling-Karton	**Nein**
Verpackung ohne Kunststoff	**Nein**
EU-RoHS-Richtlinie	**Freistellungskonform**

Use Longer

Verlängerung der Lebensdauer

Produktreparaturindex	**A**

Use Again

Reproduktion

Rücknahme	**Ja**

Dimensions Drawings

Dimensions

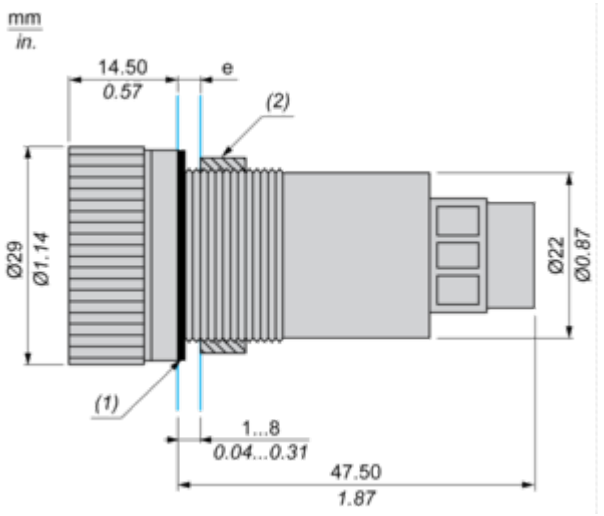

(e) Clamping thickness: 1 mm to 6 mm / 0.03 in. to 0.24 in.
(1) Sealing ring
(2) Screw

Mounting and Clearance

Panel Cut-out for Analog Timer (Finished Holes, Ready for Installation)

Connection by Screw Clamp Terminals or Plug-in Connectors

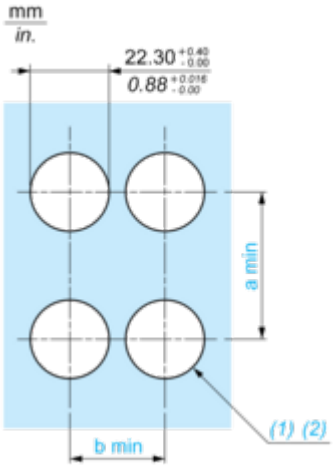

(1) Diameter on finished panel or support

(2) Ø22 mm recommended (Ø22.3 0+0.4) / Ø0.89 in. recommended (Ø0.88 in. $0^{+0.016}$)

Connections	a in mm	a in in.	b in mm	b in in.
By screw clamp terminals or plug-in connector	50	1.97	30	1.18

Connections and Schema

Wiring Diagram

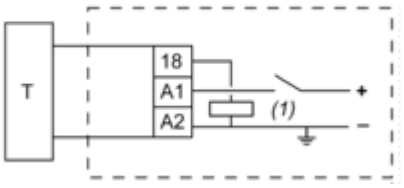

T : Timer
(1) Load
A1 - A2 : Supply (24VDC)

Technical Description

Function A : On Delay Timer

Description

The timing period T begins on energisation with blinking LED indication. After timing, the output (18) closes and LED goes steady

Function: Output



De-energised
Energised
Output open
Output closed
(18) Timed output
(A1- A2) Supply

Image of product / Alternate images

Alternative


min
Schneider Electric
XB5DTB
24 VDC
I max: 0.2A AC12
schneider-electric.com


XB5DTB
24 VDC
I max: 0.2A AC12
schneider-electric.com


Made in