# Produktdatenblatt

Spezifikationen




## Timer, Zeitrelais für Fronteinbau, Harmony XB5, Kunststoff, 22mm, 0,5s bis 10s, 100-240V ACDC

XB5DTGM2

**EAN Code: 3606481205506**

## Hauptmerkmale

| | |
|---|---|
| **Baureihe** | Harmony XB5 |
| **Produkt- oder Komponententyp** | Zeitschaltuhr |
| **Verkauf je unteilbare Menge** | 1 |

## Zusatzmerkmale

| | |
|---|---|
| **Blendenmaterial** | Kunststoff |
| **Haltekragenmaterial** | Kunststoff |
| **Montagedurchmesser** | 22 mm |
| **Plattendicke** | 1…6 mm |
| **Form des Signaleinheitkopfes** | Rund |
| **Zeitverzögerungsbereich** | 0,5 - 10 sek. |
| **Zeitverzögerungsfunktion** | A |
| **Wiederholungsgenauigkeit** | ± 0,5 % |
| **Einstellgenauigkeit der Zeitverzögerung** | ± 10 % des Skalenendwertes bei 25 °C entspricht IEC 61812-1 |
| **Temperaturabweichung** | ± 0,05 % / °C |
| **Spannungsdrift** | ± 0,2 %/V |
| **Schutzart** | Überspannungsschutz |
| **Verschmutzungsgrad** | 3 entspricht IEC 60664-1 |
| **Ausgangstyp** | Thyristor |
| **Kurzzeitig zulässiger Strom** | 10 A für 0,01 sek. |
| **Min. Schaltstrom** | 10 mA |
| **Spannungsabfall im geschlossenen Zustand** | 5 V |
| **Fehlerstrom im offenen Zustand** | 5 mA |
| **Leistungsaufnahme in W** | 1 W |
| **Leistungsaufnahme in VA** | 1,5 VA |
| **Rückstellzeit** | 30 ms nach Zeitverzögerung bei Aberregung<br>60 ms während Zeitverzögerung bei Aberregung |
| **Lokale Signalisierung** | LED grün, Dauerlicht für Zeitmessung läuft<br>LED, Aus für keine Zeitfunktion aktiv und Ausgangsrelais unter Spannung |
| **[UH,nom] Bemessungs-Betriebsspannung** | 110 - 230 V AC/DC |
| **Versorgungsspannungsgrenzen** | 93,5…253 V AC/DC |
| **Ausgangs-Kurzschlussschutz** | Nein |

Bruttopreisliste für Deutschland zuzüglich Zuschläge, Frachtkosten und Mehrwertsteuer, gültig ab dem 1. Januar 2024. Irrtum und Änderungen vorbehalten. Es gelten die AGBs der Schneider Electric GmbH.

Haftungsausschluss: Diese Dokumentation dient nicht als Ersatz für die Beurteilung der Eignung oder Verlässlichkeit dieser Produkte für bestimmte Verwendungsbereiche des Benutzers und darf nicht zu diesem Zweck verwendet werden.

| | |
|---|---|
| **Anschlüsse - Klemmen** | Schraubklemmen 1 x 4 mm² entspricht IEC 60947-1<br>Schraubklemmen 1 x 2,5 mm² entspricht IEC 60947-1 |
| **Schutzart (IP)** | IP65 Frontseite: entspricht IEC 60529<br>IP20 Rückseite: entspricht IEC 60529 |
| **Umgebungstemperatur bei Betrieb** | -20…60 °C |
| **Umgebungstemperatur bei Lagerung** | -20…80 °C |
| **[M] Anzugsdrehmoment** | 0,5 Nm |
| **Durchschlagfestigkeit** | 1500 V entspricht IEC 61812-1 |
| **[Ui] Bemessungs-Isolationsspannung** | 250 V entspricht IEC 60947-1<br>250 V entspricht IEC 60664-1 |
| **[Uimp] Bemessungs-Stoßspannungsfestigkeit** | 4 kV entspricht IEC 60947-1<br>4 kV entspricht IEC 60664-1 |
| **Stoßspannungsfestigkeit** | 2 kV, Level 3 entspricht IEC 61000-4-5 |
| **Überspannungskategorie** | Klasse 3 entspricht IEC 60536<br>Klasse 3 entspricht IEC 60664-1 |
| **Vibrationsfestigkeit** | 0,15 mm (f= 10…60 Hz) entspricht IEC 60068-2-6<br>2 Gn (f= 60…150 Hz) entspricht IEC 60068-2-6 |
| **Stoßfestigkeit** | ± 15 gn für 11 ms (6 Stöße an jeder Achse) entspricht IEC 60068-2-27 |
| **Widerstandsfähigkeit gegen kurze Störsignale** | 2 kV Klasse Level 3 entspricht IEC 61000-4-4 |
| **Elektromagnetische Verträglichkeit** | Elektrostatische Entladung 6 kV Level 3 entspricht IEC 61000-4-2<br>Elektromagnetische Aussendung Klasse B entspricht IEC 55011 |
| **Widerstandsfähigkeit gegen elektromagnetische Felder** | 10 V/m 80 MHz - 1 GHz Level 3 entspricht IEC 61000-4-3<br>3 V/m 1,4 - 2 GHz Level 2 entspricht IEC 61000-4-3<br>1 V/m 2 - 2,7 GHz Ebene 1 entspricht IEC 61000-4-3 |
| **Störfestigkeit gegen HF-Felder** | 10 V Level 3 entspricht IEC 61000-4-6 |
| **Abgestrahlte/abgeleitete Störung** | Klasse B entspricht EN 50022 |
| **Normen** | IEC 61812-1<br>UL 508 |
| **Produktzertifizierungen** | CE<br>UL-gelistet |
| **Gerätedarstellung** | Gerät in Monoblockausführung |
| **Höhe** | 62 mm |
| **Breite** | 29 mm |
| **Tiefe** | 29 mm |
| **Produktgewicht** | 0,027 kg |
| **Durchmesser** | 29 mm |

# Verpackungseinheiten

| | |
|---|---|
| **VPE 1 Art** | PCE |
| **Anzahl der Geräte pro Packung** | 1 |
| **VPE 1 Höhe** | 3,2 cm |
| **VPE 1 Breite** | 3,2 cm |
| **VPE 1 Länge** | 7,5 cm |
| **Verpackungsgewicht (Lbs)** | 30,0 g |
| **VPE 2 Art** | S01 |
| **VPE 2 Menge** | 72 |

| | |
|---|---|
| **VPE 2 Höhe** | 15 cm |
| **VPE 2 Breite** | 15 cm |
| **VPE 2 Länge** | 40 cm |
| **VPE 2 Gewicht** | 2,363 kg |

## Vertragliche Gewährleistung

| | |
|---|---|
| **Garantie (in Monaten)** | 18 |

## Environmental Data

Schneider Electric hat sich zum Ziel gesetzt, den Net Zero-Status bis 2050 durch Lieferkettenpartnerschaften, Materialien mit geringerer Auswirkung und Kreislaufbildung über unsere laufende Kampagne "Use Better, Use Longer, Use Again" zu erreichen, um die Lebensdauer und Recyclingfähigkeit der Produkte zu verlängern.

Erläuterung der Environmental Data >

Wie wir die Produktnachhaltigkeit bewerten >

### Use Better

#### Materialien und Verpackung

| | |
|---|---|
| Verpackung mit Recycling-Karton | **Nein** |
| Verpackung ohne Kunststoff | **Nein** |
| EU-RoHS-Richtlinie | **Freistellungskonform** |

### Use Longer

#### Verlängerung der Lebensdauer

| | |
|---|---|
| Produktreparaturindex | **A** |

### Use Again

#### Reproduktion

| | |
|---|---|
| Rücknahme | **Ja** |

Dimensions Drawings

## Dimensions

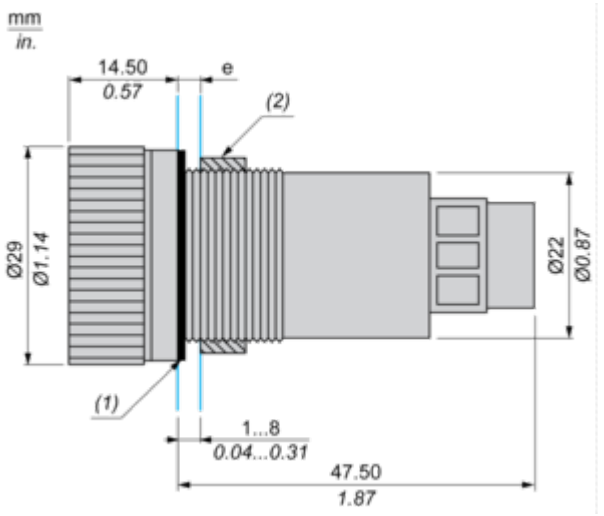


**(e)** Clamping thickness: 1 mm to 6 mm / 0.03 in. to 0.24 in.
**(1)** Sealing ring
**(2)** Screw

Mounting and Clearance

## Panel Cut-out for Analog Timer (Finished Holes, Ready for Installation)

### Connection by Screw Clamp Terminals or Plug-in Connectors

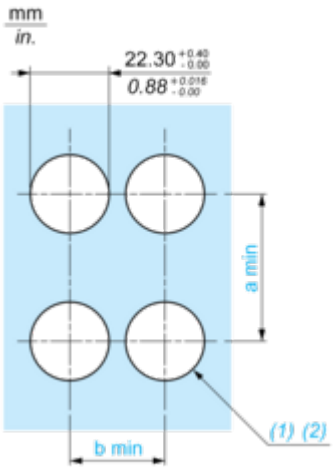


**(1)** Diameter on finished panel or support

**(2)** Ø22 mm recommended (Ø22.3 0+0.4) / Ø0.89 in. recommended (Ø0.88 in. $0^{+0.016}$)

| Connections | a in mm | a in in. | b in mm | b in in. |
|---|---|---|---|---|
| By screw clamp terminals or plug-in connector | 50 | 1.97 | 30 | 1.18 |

## Connections and Schema

### Wiring Diagram

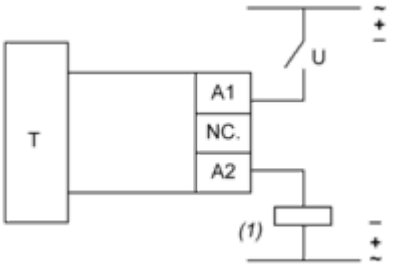


**U :** Supply (110…230 VAC/DC)
**T :** Timer
**(1)** Load
**NC :** No Connection

Technical Description

## Function A : On Delay Timer

### Description

The timing period T begins on energisation with LED On. After timing, the output (A1-A2) closes and LED Off

### Function: Output

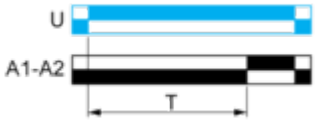


De-energised
Energised
Output open
Output closed

**(U)** Supply
**(A1- A2)** Timed output

Image of product / Alternate images

**Alternative**


sec
Schneider Electric
Made in France
R 1602


XB5DTB22


Made in France
R 1602