Produktdatenblatt

Spezifikationen



Leuchtwahlschalter, Harmony XB5F, Kunststoff, rot, 30mm, universelle LED, 2 Stellungen, 1S + 1Ö, 24V ACDC

XB5FK124B5

EAN Code: 3606481360700

Hauptmerkmale

Baureihe	Harmony XB5
Produkt- oder Komponententyp	Leuchtwahlschalter
Kurzbezeichnung des Geräts	XB5F
Blendenmaterial	Dunkelgrauer Kunststoff
Typ des Frontelements	Einbaubündig
Montagedurchmesser	30,5 mm
Verkauf je unteilbare Menge	1
Form des Signaleinheitkopfes	Rund
Operatortyp	rastend
Betriebsprofil	Rot Standardgriff, unbeschriftet
Betriebs-Positionsinformation	2 Positionen 90°
Art und Zusammensetzung der Kontakte	1 S + 1 Ö
Betrieb der Kontakte	Gestuft schaltend
Anschlüsse - Klemmen	Schraubklemmen, <= 2 x 1,5 mm² mit Kabelende entspricht IEC 60947-1 Schraubklemmen, >= 1 x 0,22 mm² ohne Kabelende entspricht IEC 60947-1
Lampenfassung	Integrierte LED
[UH,nom] Bemessungs-Betriebsspannung	24 V AC/DC bei 50/60 Hz

Zusatzmerkmale

Höhe	42 mm
Breite	36,6 mm
Tiefe	71 mm
Klemmenbeschreibung ISO Nr. 1	(21-22)Ö (13-14)S
Widerstandsfähigkeit gegen Hochdruckreiniger	7000000 Pa bei 55 °C, Entfernung: 0,1 m
Verwendung der Kontakte	Standardkontakte
Positive Öffnung	Mit Öffner-Kontakt entspricht IEC 60947-5-1, Anhang K
Mechanische Lebensdauer	1000000 Zyklen
[M] Anzugsdrehmoment	0,8…1,2 Nm entspricht IEC 60947-1
Schraubenkopfform	Kreuzweise kompatibel mit Philips Nr. 1 Schraubenzieher Kreuzweise kompatibel mit Position Nr. 1 Schraubenzieher Geschlitzt kompatibel mit flach Ø 4 mm Schraubenzieher Geschlitzt kompatibel mit flach Ø 5,5 mm Schraubenzieher

Bruttopreisliste für Deutschland zuzüglich Zuschläge, Frachtkosten und Mehrwertsteuer, gültig ab dem 1. Januar 2024. Irrtum und Änderungen vorbehalten. Es gelten die AGBs der Schneider Electric GmbH.

Haftungsausschluss: Diese Dokumentation dient nicht als Ersatz für die Beurteilung der Eignung oder Verlässlichkeit dieser Produkte für bestimmte Verwendungsbereiche des Benutzers und darf nicht zu diesem Zweck verwendet werden.

Kontaktmaterial	Silberlegierung (Ag/Ni)
Kurzschlussschutz	10 A Patronensicherung Typ gG entspricht IEC 60947-5-1
[Ith] Konventioneller thermischer Strom in freier Luft	10 A entspricht IEC 60947-5-1
[Ui] Bemessungs-Isolationsspannung	600 V (Verschmutzungsgrad 3) entspricht IEC 60947-1
[Uimp] Bemessungs-Stoßspannungsfestigkeit	6 kV entspricht IEC 60947-1
[Ie] Bemessungs-Betriebsstrom	3 A bei 240 V, AC-15, A600 entspricht IEC 60947-5-1 6 A bei 120 V, AC-15, A600 entspricht IEC 60947-5-1 0,1 A bei 600 V, DC-13, Q600 entspricht IEC 60947-5-1 0,27 A bei 250 V, DC-13, Q600 entspricht IEC 60947-5-1 0,55 A bei 125 V, DC-13, Q600 entspricht IEC 60947-5-1 1,2 A bei 600 V, AC-15, A600 entspricht IEC 60947-5-1
Elektrische Lebensdauer	1000000 Zyklen, AC-15, 2 A bei 230 V, Betriebsgeschwindigkeit <3600 cyc/h, Lastfaktor: 0,5 entspricht IEC 60947-5-1, Anhang C 1000000 Zyklen, AC-15, 3 A bei 120 V, Betriebsgeschwindigkeit <3600 cyc/h, Lastfaktor: 0,5 entspricht IEC 60947-5-1, Anhang C 1000000 Zyklen, AC-15, 4 A bei 24 V, Betriebsgeschwindigkeit <3600 cyc/h, Lastfaktor: 0,5 entspricht IEC 60947-5-1, Anhang C 1000000 Zyklen, DC-13, 0,2 A bei 110 V, Betriebsgeschwindigkeit <3600 cyc/h, Lastfaktor: 0,5 entspricht IEC 60947-5-1, Anhang C 1000000 Zyklen, DC-13, 0,5 A bei 24 V, Betriebsgeschwindigkeit <3600 cyc/h, Lastfaktor: 0,5 entspricht IEC 60947-5-1, Anhang C
Elektrische Zuverlässigkeit	Λ < 10exp(-6) bei 5 V und 1 mA bei sauberer Umgebung entspricht IEC 60947-5-4 Λ < 10exp(-8) bei 17 V und 5 mA bei sauberer Umgebung entspricht IEC 60947-5-4
Lichtquelle	Universal-LED
Versorgungsspannungsgrenzen	21,6…26,4 V AC
Gerätedarstellung	Vollständiges Produkt

Montage

Beschichtung	TH
Umgebungstemperatur bei Lagerung	-40…70 °C
Umgebungstemperatur bei Betrieb	-40…70 °C
Schutzklasse für Stromschläge	Klasse II conforming to IEC 60536
Schutzart (IP)	IP66 entspricht IEC 60529 IP67 IP69 IP69K
Enclosure Type	UL type 4X/13
Schutzart (IK)	IK03 entspricht IEC 50102
Normen	IEC 60947-1 UL 508 JIS C8201-5-1 IEC 60947-5-4 IEC 60947-5-1 CSA C22.2 Nr. 14 JIS C8201-1
Produktzertifizierungen	UL-gelistet CSA
Vibrationsfestigkeit	5 gn (f= 2…500 Hz) entspricht IEC 60068-2-6
Stoßfestigkeit	30 gn (Dauer = 18 ms) für Sinushalbwellenbeschleunigung entspricht IEC 60068-2-27 50 gn (Dauer = 11 ms) für Sinushalbwellenbeschleunigung entspricht IEC 60068-2-27

Verpackungseinheiten

VPE 1 Art	PCE
Anzahl der Geräte pro Packung	1
VPE 1 Höhe	4,300 cm
VPE 1 Breite	5,300 cm
VPE 1 Länge	8,600 cm
Verpackungsgewicht (Lbs)	57,000 g

Vertragliche Gewährleistung

Garantie (in Monaten)	18

Environmental Data

Schneider Electric hat sich zum Ziel gesetzt, den Net Zero-Status bis 2050 durch Lieferkettenpartnerschaften, Materialien mit geringerer Auswirkung und Kreislaufbildung über unsere laufende Kampagne "Use Better, Use Longer, Use Again" zu erreichen, um die Lebensdauer und Recyclingfähigkeit der Produkte zu verlängern.

Erläuterung der Environmental Data >

Wie wir die Produktnachhaltigkeit bewerten >

Umweltbilanz

Total lifecycle Carbon footprint	**17 kg CO2 eq.**
CO_2-Fußabdruck der Herstellungsphase [A1 bis A3]	**0.4 kg CO2 eq.**
CO_2-Fußabdruck der Distributionsphase [A4]	**0 kg CO2 eq.**
CO_2-Fußabdruck der Installationsphase [A5]	**0 kg CO2 eq.**
CO_2-Fußabdruck der Nutzungsphase [B2, B3, B4, B6]	**16 kg CO2 eq.**
CO_2-Fußabdruck der End-of-Life-Phase [C1 bis C4]	**0.1 kg CO2 eq.**
Umweltproduktdeklaration	**Produktumweltprofil**

Use Better

Materialien und Verpackung

Verpackung mit Recycling-Karton	**Ja**
Verpackung ohne Kunststoff	**Ja**
SCIP-Nummer	**51477834-6557-463b-9186-97e1bf9e303d**
EU-RoHS-Richtlinie	**Freistellungskonform**
REACh-Verordnung	**Produkt beinhaltet besorgniserregende Stoffe (SVHC) über dem Schwellwert**

Use Longer

Verlängerung der Lebensdauer

Produktreparaturindex	**A**

Use Again

Reproduktion

Recyclingfähigkeitspotential in %	**33**
Circular Econmomy-Eignung	**Entsorgungsinformationen**
Rücknahme	**Ja**
WEEE-Kennzeichnung	**Das Produkt muss entsprechend bestimmter Hinweise auf Märkten der Europäischen Union entsorgt werden und darf nicht in Haushaltsabfälle gelangen.**

Dimensions Drawings

Dimensions

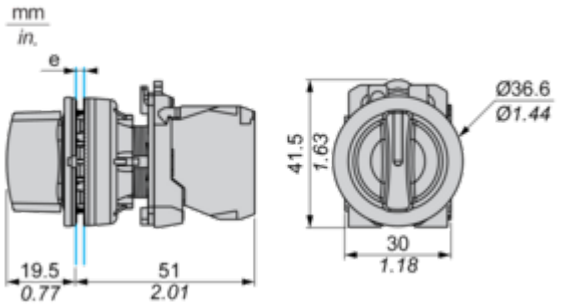

e: Clamping thickness: 1 to 6 mm / 0.04 to 0.24 in.

Mounting and Clearance

Panel Cut-out for Pushbuttons, Switches and Pilot Lights (Finished Holes, Ready for Installation)

Connection by Screw Clamp Terminals or Plug-in Connectors

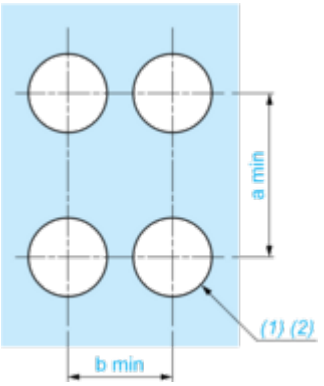

(1) Diameter on finished panel or support

(2) Ø30.75 mm recommended ($Ø30.5\ ^{+0.5}_{0}$) / Ø1.21 in. recommended ($Ø1.20\ in.\ ^{+0.0196}_{0}$)

Connections	a in mm	a in in.	b in mm	b in in.
By screw clamp terminals or plug-in connector	40	1.57	40	1.57
By Faston connectors	45	1.77	40	1.57

Technical Description

Electrical Composition Corresponding to Code M3

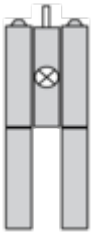

Electrical Composition Corresponding to Code M4



Electrical Composition Corresponding to Codes M6 and P2

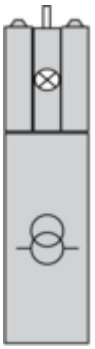

Electrical Composition Corresponding to Codes M5, M10, MF1, MR1 and MF2

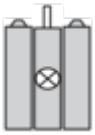

Legend

Single contact



Double contact



Light block



Possible location



Sequence of Contacts Fitted to 2-position Selector Switch Body

Position 315°



Push	Position	Top			
		Bottom			
	Location		Left		Right
	State		0		0
Contacts	N/O		open		open
	N/C		closed		closed

Position 45°



Push	Position	Top			
		Bottom			
	Location		Left		Right
	State		1		1
Contacts	N/O		closed		closed
	N/C		open		open

Image of product / Alternate images

Alternative


Schneider Electric
17263
A600-Q600
NO
.3
.4
ZBE-101



