Produktdatenblatt

Spezifikationen



USB Einbaubuchse, Harmony XB5, Kunststoff, schwarz, Schnittstelle, USB 3.0 Typ A

XB5PUSB3

Eingestellt am: 29.05.2026

Nicht mehr lieferbar

EAN Code: 3606481194206

Hauptmerkmale

Baureihe	Harmony XB5
Produkt- oder Komponententyp	USB-Buchse
Kurzbezeichnung des Geräts	XB5P
Blendenmaterial	Kunststoff
Haltekragenmaterial	Kunststoff
Montagedurchmesser	22 mm
Verkauf je unteilbare Menge	1

Zusatzmerkmale

Dicke	6 mm ohne Schutzkappe 1,5…5 mm mit Schutzkappe Kunststoff 1,5…5 mm mit Schutzkappe Hartkunststoff 1,5…2,5 mm mit Schutzkappe Metall
Integrierte Verbindungsart	USB 3.0 Typ A
Mindestanzahl der Matching-Vorgänge	1500 Zyklen
[M] Anzugsdrehmoment	1,5 Nm
Höhe	28 mm
Breite	28 mm
Tiefe	44 mm
Produktgewicht	0,0169 kg

Montage

Schutzart (IP)	IP20 Frontseite: entspricht IEC 60529 IP20 Rückseite: entspricht IEC 60529
Umgebungstemperatur bei Betrieb	-40…70 °C
Umgebungstemperatur bei Lagerung	-40…70 °C
Vibrationsfestigkeit	5,35 gn15 min. pro Achse
Stoßfestigkeit	30 gn 11 ms 3 Stöße in jede Richtung X, Y und Z
Normen	USB 3.0
Produktzertifizierungen	CSA UL-gelistet

Verpackungseinheiten

Bruttopreisliste für Deutschland zuzüglich Zuschläge, Frachtkosten und Mehrwertsteuer, gültig ab dem 1. Januar 2024. Irrtum und Änderungen vorbehalten. Es gelten die AGBs der Schneider Electric GmbH.

Haftungsausschluss: Diese Dokumentation dient nicht als Ersatz für die Beurteilung der Eignung oder Verlässlichkeit dieser Produkte für bestimmte Verwendungsbereiche des Benutzers und darf nicht zu diesem Zweck verwendet werden.

VPE 1 Art	PCE
Anzahl der Geräte pro Packung	1
VPE 1 Höhe	3,200 cm
VPE 1 Breite	5,000 cm
VPE 1 Länge	8,600 cm
Verpackungsgewicht (Lbs)	15,000 g
VPE 2 Art	S02
VPE 2 Menge	100
VPE 2 Höhe	15,000 cm
VPE 2 Breite	30,000 cm
VPE 2 Länge	40,000 cm
VPE 2 Gewicht	1,840 kg

Vertragliche Gewährleistung

Garantie (in Monaten)	18

Environmental Data

Schneider Electric hat sich zum Ziel gesetzt, den Net Zero-Status bis 2050 durch Lieferkettenpartnerschaften, Materialien mit geringerer Auswirkung und Kreislaufbildung über unsere laufende Kampagne "Use Better, Use Longer, Use Again" zu erreichen, um die Lebensdauer und Recyclingfähigkeit der Produkte zu verlängern.

Erläuterung der Environmental Data >

Wie wir die Produktnachhaltigkeit bewerten >

Umweltbilanz

Total lifecycle Carbon footprint	**0.2 kg CO2 eq.**
CO_2-Fußabdruck der Herstellungsphase [A1 bis A3]	**0.1 kg CO2 eq.**
CO_2-Fußabdruck der Distributionsphase [A4]	**0 kg CO2 eq.**
CO_2-Fußabdruck der Installationsphase [A5]	**0 kg CO2 eq.**
CO_2-Fußabdruck der Nutzungsphase [B2, B3, B4, B6]	**0 kg CO2 eq.**
CO_2-Fußabdruck der End-of-Life-Phase [C1 bis C4]	**0 kg CO2 eq.**
Umweltproduktdeklaration	**Produktumweltprofil**

Use Better

Materialien und Verpackung

Verpackung mit Recycling-Karton	**Ja**
Verpackung ohne Kunststoff	**Nein**
EU-RoHS-Richtlinie	**Konform**
REACh-Verordnung	**Produkt beinhaltet besorgniserregende Stoffe (SVHC) nicht über dem Schwellwert**

Use Longer

Verlängerung der Lebensdauer

Produktreparaturindex	**A**

Use Again

Reproduktion

Recyclingfähigkeitspotential in %	**86**
Circular Econmomy-Eignung	**Keine besonderen Recycling-Verfahren erforderlich**
Rücknahme	**Ja**

Dimensions Drawings

Dimensions

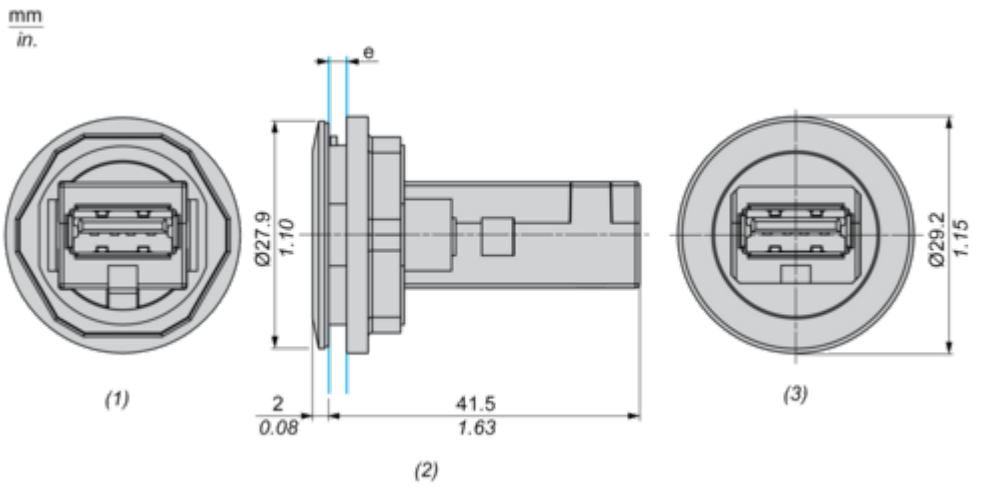

(1) Rear view
(2) Side view
(3) Front view
(e)

	Clamping thickness without accessory: 1.5 mm to 5 mm / 0.05 in to 0.19 in Clamping thickness with ZBSP1 & ZBSP2: 1.5 mm to 5 mm / 0.05 in to 0.19 in Clamping thickness with ZBSP3: 1.5 mm to 2.5 mm / 0.05 in to 0.10 in

Mounting and Clearance

Panel Cut-out for Panel Mounted USB Port

Connection by Screw Clamp Terminals or Plug-in Connectors

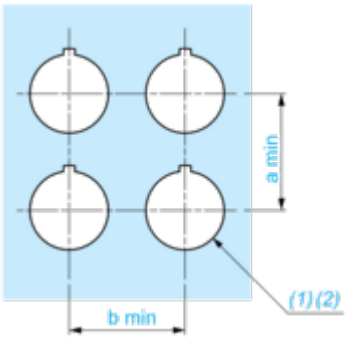

(1) Diameter on finished panel or support
(2) Ø22.5 mm recommended (Ø22.3 0+0.4) / Ø0.89 in. recommended (Ø0.88 in. 0+0.016)

Connections	a in mm	a in in.	b in mm	b in in.
By screw clamp terminal or plug-in connector	35	1.38	35	1.38

Panel Cut-out

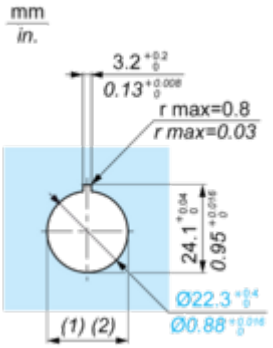

(1) Diameter on finished panel or support
(2) Ø22.5 mm recommended (Ø22.3 0+0.4) / Ø0.89 in. recommended (Ø0.88 in. 0+0.016)

Image of product / Alternate images

Alternative







