Produktdatenblatt

Spezifikationen



Not-Halt/Not-Aus-Taster, Harmony XB7, Monoblock, Kunststoff, Ø22mm, rot, Drehentriegelung, 1Ö, Schraubklemme

XB7ES542P

EAN Code: 3389110162363

Hauptmerkmale

Baureihe	Harmony XB7
Produkt- oder Komponententyp	Not-Aus-Taster, Monoblockausführung
Kurzbezeichnung des Geräts	XB7
Montagedurchmesser	22 mm
Verkauf je unteilbare Menge	10
Form des Signaleinheitkopfes	Rund
Operatortyp	mechanische Verriegelung
Rückstellung	Drehentriegelung
Betriebsprofil	Rot Pilz Ø 40 mm, unbeschriftet
Art und Zusammensetzung der Kontakte	1 Öffner
Anschlüsse - Klemmen	Schraubklemmen, <= 2 x 1,5 mm² mit Kabelende entspricht IEC 60947-1 Schraubklemmen, 1 x 0,34-2 x 2,5 mm² ohne Kabelende entspricht IEC 60947-1
Gerätedarstellung	Gerät in Monoblockausführung

Zusatzmerkmale

CAD-Gesamtbreite	40 mm
CAD-Gesamthöhe	40 mm
CAD-Gesamttiefe	72 mm
Klemmenbeschreibung ISO Nr. 1	(11-12)Ö
Produktgewicht	0,032 kg
Gehäusevariante	Befestigungsbohrung - Durchmesser: 22,5 mm 22,3 +0,4/0 entspricht IEC 60947-1
Befestigungsmitte	>= 30 x 40 mm (Trägerplatte) Metall - Dicke: 1…6 mm >= 30 x 40 mm (Trägerplatte) Kunststoff - Dicke: 2…6 mm
Befestigungsmodus	Befestigungsmutter unter dem Kopf: 2…2,4 Nm
Betrieb der Kontakte	Gestuft schaltend
Verwendung der Kontakte	Standard
Positive Öffnung	Mit entspricht IEC 60947-5-1, Anhang K
Mechanische Lebensdauer	10000 Zyklen
[M] Anzugsdrehmoment	0,8…1,2 Nm entspricht IEC 60947-1
Schraubenkopfform	Kreuzweise kompatibel mit JIS Nr. 1 Schraubenzieher Kreuzweise kompatibel mit Philips Nr. 1 Schraubenzieher Kreuzweise kompatibel mit Position Nr. 1 Schraubenzieher Geschlitzt kompatibel mit flach Ø 4 mm Schraubenzieher Geschlitzt kompatibel mit flach Ø 5,5 mm Schraubenzieher

Bruttopreisliste für Deutschland zuzüglich Zuschläge, Frachtkosten und Mehrwertsteuer, gültig ab dem 1. Januar 2024. Irrtum und Änderungen vorbehalten. Es gelten die AGBs der Schneider Electric GmbH.

Haftungsausschluss: Diese Dokumentation dient nicht als Ersatz für die Beurteilung der Eignung oder Verlässlichkeit dieser Produkte für bestimmte Verwendungsbereiche des Benutzers und darf nicht zu diesem Zweck verwendet werden.

Kurzschlussschutz	4 A Patronensicherung Typ gG entspricht IEC 60947-5-1
[Ui] Bemessungs-Isolationsspannung	250 V (Verschmutzungsgrad 3) entspricht IEC 60947-1
[Uimp] Bemessungs-Stoßspannungsfestigkeit	4 kV entspricht IEC 60947-1
[Ie] Bemessungs-Betriebsstrom	0,1 A bei 250 V, DC-13, R300 entspricht IEC 60947-5-1 0,22 A bei 125 V, DC-13, R300 entspricht IEC 60947-5-1 0,3 A bei 240 V, AC-14, D300 entspricht IEC 60947-5-1 0,6 A bei 120 V, AC-14, D300 entspricht IEC 60947-5-1
Elektrische Lebensdauer	1000000 Zyklen, DC-13, 0,3 A bei 24 V, Betriebsgeschwindigkeit <216000 cyc/mn, Lastfaktor: 0,5 entspricht IEC 60947-5-1, Anhang C 1000000 Zyklen, AC-15, 0,03 A bei 230 V, Betriebsgeschwindigkeit <216000 cyc/mn, Lastfaktor: 0,5 entspricht IEC 60947-5-1, Anhang C 1000000 Zyklen, AC-15, 0,09 A bei 240 V, Betriebsgeschwindigkeit <108000 cyc/mn, Lastfaktor: 0,5 entspricht IEC 60947-5-1, Anhang C
Elektrische Zuverlässigkeit	Λ < 10exp(-6) bei 17 V und 5 mA entspricht IEC 60947-5-4

Montage

Beschichtung	TH
Umgebungstemperatur bei Lagerung	-40…70 °C
Umgebungstemperatur bei Betrieb	-25…70 °C
Schutzklasse für Stromschläge	Klasse II conforming to IEC 60536
Schutzart (IP)	IP20 (Rückseite) entspricht IEC 60529 IP54 (Vorderseite) entspricht IEC 60529
Enclosure Type	UL type 12
Normen	IEC 60947-5-1 UL 508 IEC 60947-1 CSA C22.2 Nr. 14 IEC 60364-5-53
Produktzertifizierungen	CCC
Vibrationsfestigkeit	5 gn (f= 2…500 Hz) entspricht IEC 60068-2-6
Stoßfestigkeit	10 Gn (Dauer = 11 ms) für Sinushalbwellenbeschleunigung entspricht IEC 60068-2-27

Verpackungseinheiten

VPE 1 Art	PCE
Anzahl der Geräte pro Packung	1
VPE 1 Höhe	4,0 cm
VPE 1 Breite	15,0 cm
VPE 1 Länge	20,0 cm
Verpackungsgewicht (Lbs)	38,0 g
VPE 2 Art	S02
VPE 2 Menge	100
VPE 2 Höhe	15 cm
VPE 2 Breite	30 cm
VPE 2 Länge	40 cm
VPE 2 Gewicht	7,4 kg
VPE 3 Art	P06

VPE 3 Menge	1600
VPE 3 Höhe	70,000 cm
VPE 3 Breite	60,000 cm
VPE 3 Länge	80,000 cm
VPE 3 Gewicht	102,4 kg

Vertragliche Gewährleistung

Garantie (in Monaten)	18

Environmental Data

Schneider Electric hat sich zum Ziel gesetzt, den Net Zero-Status bis 2050 durch Lieferkettenpartnerschaften, Materialien mit geringerer Auswirkung und Kreislaufbildung über unsere laufende Kampagne "Use Better, Use Longer, Use Again" zu erreichen, um die Lebensdauer und Recyclingfähigkeit der Produkte zu verlängern.

Erläuterung der Environmental Data >

Wie wir die Produktnachhaltigkeit bewerten >

Umweltbilanz

Total lifecycle Carbon footprint	**0.5 kg CO2 eq.**
CO_2-Fußabdruck der Herstellungsphase [A1 bis A3]	**0.3 kg CO2 eq.**
CO_2-Fußabdruck der Distributionsphase [A4]	**0 kg CO2 eq.**
CO_2-Fußabdruck der Installationsphase [A5]	**0 kg CO2 eq.**
CO_2-Fußabdruck der Nutzungsphase [B2, B3, B4, B6]	**0 kg CO2 eq.**
CO_2-Fußabdruck der End-of-Life-Phase [C1 bis C4]	**0.1 kg CO2 eq.**
Umweltproduktdeklaration	**Produktumweltprofil**

Use Better

Materialien und Verpackung

Verpackung mit Recycling-Karton	**Ja**
Verpackung ohne Kunststoff	**Nein**
EU-RoHS-Richtlinie	**Konform**
REACh-Verordnung	**Produkt beinhaltet besorgniserregende Stoffe (SVHC) nicht über dem Schwellwert**

Use Again

Reproduktion

Recyclingfähigkeitspotential in %	**19**
Circular Econmomy-Eignung	**Entsorgungsinformationen**
Rücknahme	**Ja**
WEEE-Kennzeichnung	**Das Produkt muss entsprechend bestimmter Hinweise auf Märkten der Europäischen Union entsorgt werden und darf nicht in Haushaltsabfälle gelangen.**

Maßzeichnungen

Not-Aus-Taster

Abmessungen

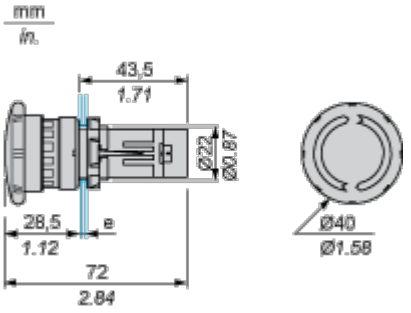

e Stärke der Trägerplatte: 1 bis 6 mm / 0.4 bis 0.24 in. (Metall), 2 bis 6 mm / 0.8 bis 0.24 in. (Kunststoff)

Montage und Abstand

Montage

Durchmesser der fertigen Befestigungslöcher

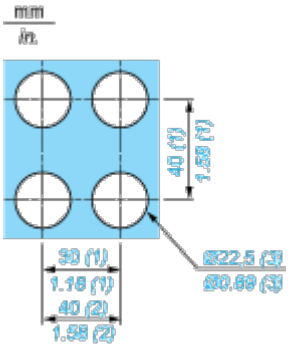

(1) Minimalwert.

(2) 40 mm / 1.58 in. nur für Notausschalter

(3) Standardwert: Ø 22,3 (0; + 0,4) mm / Ø 0.88 (0; + 0.02) in.

Anschluss mit U-Steckerfahne

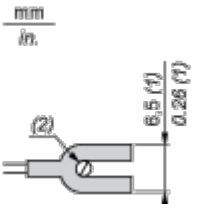

(1) 6,5 mm / 0.26 in. empfohlen, 7 mm / 0.28 in. max.

(2) M3-Schraubklemme

Anschlüsse und Schema

Verdrahtung



Image of product / Alternate images

Alternative











