Produktdatenblatt

Spezifikationen

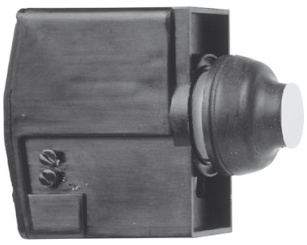

Hänget., Drucktast. m. Sch.kappe, f. Steuerst.kreis, Analogausg., 0-15 V DC

XEAB25361

Nicht mehr lieferbar

Eingestellt am: 16.10.2025

Der Service wird eingestellt am: 01.07.2026

EAN Code: 3389110655117

Hauptmerkmale

Baureihe	Harmony XAC
Produkt- oder Komponententyp	Muffen-Drucktaste
Bezeichn. der Bedieneinheit	XACM XACB
Stromkreistyp	Steuerkreis
[UH,nom] Bemessungs-Betriebsspannung	0-15 V
Steuerstromkreis-Typ	DC
Steuerweg	11 mm

Zusatzmerkmale

Typ und Zusammenstellung der Kontakte	1 Ö + 1 S zu Beginn des Wegs 1 Schließer am Ende des Wegs
Stromaufnahme	< 15 mA
Anschlüsse - Klemmen	Anschlussstecker, 1 x 2,5 mm² Anschlussstecker, 2 x 1,5 mm²
Betätigungskraft	4 N zu Beginn des Wegs 9 N am Ende des Wegs
Mechanische Lebensdauer	1000000 Zyklen
[Ithe] Konventioneller eingeschlossener thermischer Strom	6 A
[Ui] Bemessungs-Isolationsspannung	250 V (Verschmutzungsgrad 3) entspricht IEC 60947-1
Nennleistung in VA	30 VA AC-15 für 1000000 Zyklen bei 110 V 50/60 Hz entspricht IEC 60947-5-1, Anhang C 30 VA AC-15 für 1000000 Zyklen bei 230 V 50/60 Hz entspricht IEC 60947-5-1, Anhang C 30 VA AC-15 für 1000000 Zyklen bei 48 V 50/60 Hz entspricht IEC 60947-5-1, Anhang C
Bemessungsleistung in W	DC-13: 12 W 110 V induktiv entspricht IEC 60947-5-1, Anhang C 1000000 Zyklen DC-13: 48 W 48 V induktiv entspricht IEC 60947-5-1, Anhang C 1000000 Zyklen
Produktgewicht	0,065 kg

Montage

Normen	IEC 60947-5-1 IEC 60947-5-1
Umgebungstemperatur bei Betrieb	-25…70 °C

Bruttopreisliste für Deutschland zuzüglich Zuschläge, Frachtkosten und Mehrwertsteuer, gültig ab dem 1. Januar 2024. Irrtum und Änderungen vorbehalten. Es gelten die AGBs der Schneider Electric GmbH.

Haftungsausschluss: Diese Dokumentation dient nicht als Ersatz für die Beurteilung der Eignung oder Verlässlichkeit dieser Produkte für bestimmte Verwendungsbereiche des Benutzers und darf nicht zu diesem Zweck verwendet werden.

Umgebungstemperatur bei Lagerung	-40…70 °C
Schutzart (IP)	IP65 entspricht IEC 60529

Verpackungseinheiten

VPE 1 Art	PCE
Anzahl der Geräte pro Packung	1
VPE 1 Höhe	6,6 cm
VPE 1 Breite	5,6 cm
VPE 1 Länge	4,0 cm
Verpackungsgewicht (Lbs)	84,0 g
VPE 2 Art	S01
VPE 2 Menge	20
VPE 2 Höhe	15,0 cm
VPE 2 Breite	15,0 cm
VPE 2 Länge	40,0 cm
VPE 2 Gewicht	1,894 kg

Vertragliche Gewährleistung

Garantie (in Monaten)	18

Environmental Data

Schneider Electric hat sich zum Ziel gesetzt, den Net Zero-Status bis 2050 durch Lieferkettenpartnerschaften, Materialien mit geringerer Auswirkung und Kreislaufbildung über unsere laufende Kampagne "Use Better, Use Longer, Use Again" zu erreichen, um die Lebensdauer und Recyclingfähigkeit der Produkte zu verlängern.

Erläuterung der Environmental Data >

Wie wir die Produktnachhaltigkeit bewerten >

Umweltbilanz

Total lifecycle Carbon footprint	**6 kg CO2 eq.**
CO_2-Fußabdruck der Herstellungsphase [A1 bis A3]	**0.4 kg CO2 eq.**
CO_2-Fußabdruck der Distributionsphase [A4]	**0 kg CO2 eq.**
CO_2-Fußabdruck der Installationsphase [A5]	**0 kg CO2 eq.**
CO_2-Fußabdruck der Nutzungsphase [B2, B3, B4, B6]	**5 kg CO2 eq.**
CO_2-Fußabdruck der End-of-Life-Phase [C1 bis C4]	**0.1 kg CO2 eq.**
Umweltproduktdeklaration	**Produktumweltprofil**

Use Better

Materialien und Verpackung

Verpackung mit Recycling-Karton	**Ja**
Verpackung ohne Kunststoff	**Nein**
EU-RoHS-Richtlinie	**Konform**
REACh-Verordnung	**Produkt beinhaltet besorgniserregende Stoffe (SVHC) nicht über dem Schwellwert**

Use Again

Reproduktion

Recyclingfähigkeitspotential in %	**32**
Rücknahme	**Nein**
WEEE-Kennzeichnung	**Das Produkt muss entsprechend bestimmter Hinweise auf Märkten der Europäischen Union entsorgt werden und darf nicht in Haushaltsabfälle gelangen.**

Maßzeichnungen

Abmessungen

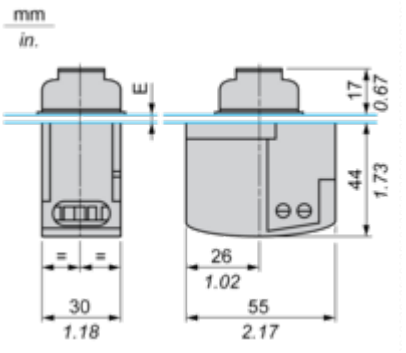

E Stärke der Trägerplatte: 1 mm bis 3,5 mm / 0.04 in. bis 0.14 in.

Montage und Abstand

Schalttafelausschnitt

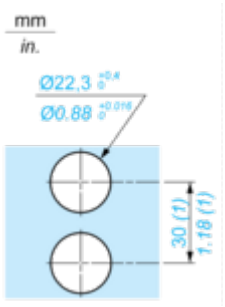

(1) Minimale Befestigungsmittelpunkte zwischen 2 Betätigungselementen

Anschlüsse und Schema

Ausgangsschaltplan

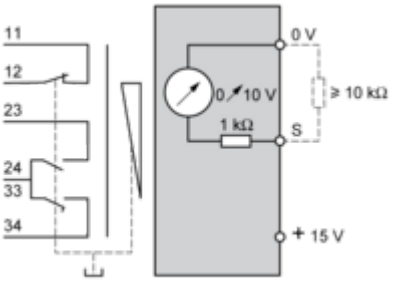

Leistungskurven

Eigenschaften der analogen Schaltung

Kennlinien des Analogsignalausgangs

Mit 15-V-Versorgungsspannung

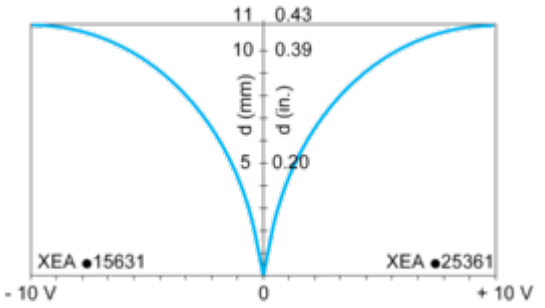

d Von der Drucktaster-Auslösung zurückgelegte Strecke
Versorgungsspannung = 15 V, Ausgangsspannung = 10 V (wenn Versorgungsspannung < 15 V, Ausgangsspannung < 10 V)

Kontaktzustand im Vergleich mit der von der Drucktaster-Auslösung zurückgelegten Strecke

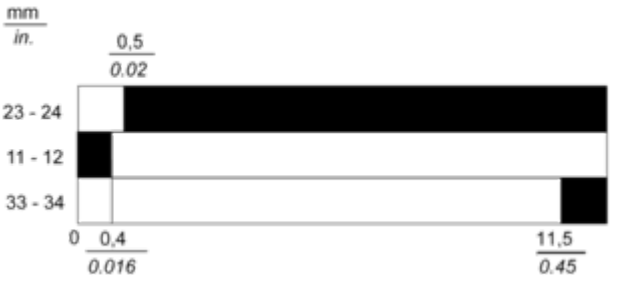

Kontakt geschlossen
Kontakt geöffnet

Image of product / Alternate images

Alternative











