Produktdatenblatt

Spezifikationen



Metall-Montagesockel für XVC6

XVCZ02

Eingestellt am: 31.05.2026

EAN Code: 3606480032745

Nicht mehr lieferbar

Hauptmerkmale

Baureihe	Harmony XVC6
Zubehör / Teilebezeichnung	Metall-Befestigungsplatte
Zubehör / Teiletyp	Befestigungsplatte
Produkt- oder Komponententyp	Befestigungsplatte
Zubehör / Teilekategorie	Montage- und Befestigungszubehör
Produktkompatibilität	XVC6B4 XVC6B1 XVC6B3 XVC6B55S XVC6B35S XVC6B5 XVC6B2 XVC6B45S XVC6B25S XVC6B15S
Zubehör / Zielkategorie	Verdrahtete Kompaktsignalsäulen
Produktspezifische Anwendung	Für Trägerrohr-Befestigung

Zusatzmerkmale

Durchmesser	100 mm
Höhe	30 mm
Produktgewicht	0,08 kg

Verpackungseinheiten

VPE 1 Art	PCE
Anzahl der Geräte pro Packung	1
VPE 1 Höhe	8,4 cm
VPE 1 Breite	11,4 cm
VPE 1 Länge	11,4 cm
Verpackungsgewicht (Lbs)	196 g
VPE 2 Art	S02
VPE 2 Menge	8
VPE 2 Höhe	15 cm
VPE 2 Breite	30 cm
VPE 2 Länge	40 cm

Bruttopreisliste für Deutschland zuzüglich Zuschläge, Frachtkosten und Mehrwertsteuer, gültig ab dem 1. Januar 2024. Irrtum und Änderungen vorbehalten. Es gelten die AGBs der Schneider Electric GmbH.

Haftungsausschluss: Diese Dokumentation dient nicht als Ersatz für die Beurteilung der Eignung oder Verlässlichkeit dieser Produkte für bestimmte Verwendungsbereiche des Benutzers und darf nicht zu diesem Zweck verwendet werden.

VPE 2 Gewicht	2,101 kg

Vertragliche Gewährleistung

Garantie (in Monaten)	18

Environmental Data

Schneider Electric hat sich zum Ziel gesetzt, den Net Zero-Status bis 2050 durch Lieferkettenpartnerschaften, Materialien mit geringerer Auswirkung und Kreislaufbildung über unsere laufende Kampagne "Use Better, Use Longer, Use Again" zu erreichen, um die Lebensdauer und Recyclingfähigkeit der Produkte zu verlängern.

Erläuterung der Environmental Data >

Wie wir die Produktnachhaltigkeit bewerten >

Umweltbilanz

Total lifecycle Carbon footprint	**2 kg CO2 eq.**
CO_2-Fußabdruck der Herstellungsphase [A1 bis A3]	**1 kg CO2 eq.**
CO_2-Fußabdruck der Distributionsphase [A4]	**0 kg CO2 eq.**
CO_2-Fußabdruck der Installationsphase [A5]	**0.2 kg CO2 eq.**
CO_2-Fußabdruck der Nutzungsphase [B2, B3, B4, B6]	**0 kg CO2 eq.**
CO_2-Fußabdruck der End-of-Life-Phase [C1 bis C4]	**0.2 kg CO2 eq.**

Use Better

Materialien und Verpackung

Verpackung mit Recycling-Karton	**Ja**
Verpackung ohne Kunststoff	**Ja**
EU-RoHS-Richtlinie	**Konform**

Use Again

Reproduktion

Rücknahme	**Ja**

Maßzeichnungen

Abmessungen und Montage

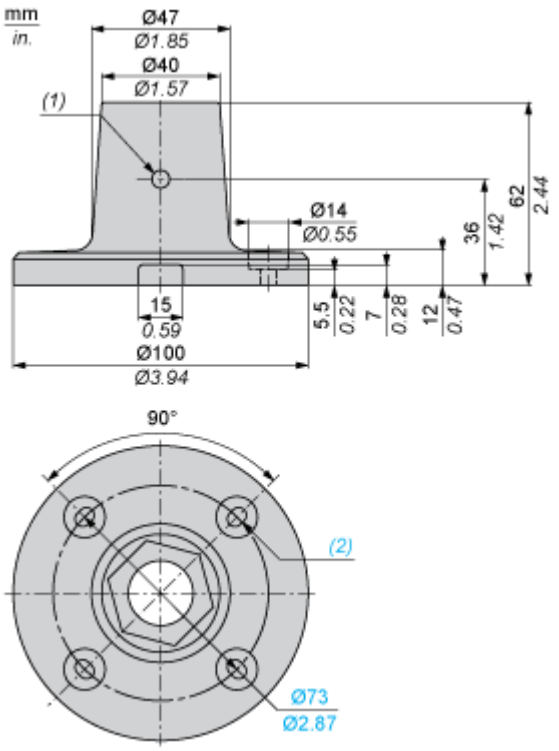

(1) M6 (SUS)

(2) 4 Langlöcher Ø 5,2 mm x 7mm / Ø 0,20 in x 0,28 in.