Produktdatenblatt

Spezifikationen



Lieferbar solange Restbestände vorhanden

TOWER KOMPLETT 24 V LEUCHTE

XVMB1RGS

Eingestellt am: 31.05.2026

EAN Code: 3389119005142

Hauptmerkmale

Baureihe	Harmony XVM
Produkt- oder Komponententyp	Vormontierte und vorverdrahtete Anzeigeleiste
Typ Leucht- oder Blinklicht	2 beleuchtete Einheiten
Komponentenname	XVM
Lichtquelle	Grün Glühlampe mit BA 15d Sockel Dauerlicht Signalübermittlung <5 W Rot Glühlampe mit BA 15d Sockel Dauerlicht Signalübermittlung <5 W
Helle Blockfarbe	Rot/grün
[UH,nom] Bemessungs-Betriebsspannung	24 V AC/DC
Typ Basis	Basis mit integriertem Summer
Montagemodus	Vertikal

Zusatzmerkmale

Zusammenstellung Kombipaket	Kunststoffbefestigungsplatte Aluminium-Halterohr Abdeckung Grundelement
Montagedurchmesser	45 mm
Anschlüsse - Klemmen	Anschlussleitungen,Klemmkapazität: 1 x 0,325 mm² (AWG 22)
Beschriftung	CE
Montagehalterung	Aluminium Schlauch
[Ui] Bemessungs-Isolationsspannung	250 V entspricht IEC 60947-1
Nominaler Spannungsgrenzwert	0,85 - 1,1 Un entspricht IEC 60947-5-1
Leistungsaufnahme	15 mA auf Grundeinheit
[Uimp] Bemessungs-Stoßspannungsfestigkeit	4 kV entspricht IEC 60947-1
Grundfrequenz	4 kHz
Produktgewicht	0,402 kg

Montage

Schutzart (IP)	IP42 vertikale Lage entspricht IEC 60529
Produktzertifizierungen	CCC
Normen	IEC 60947-5-1 IEC 60947-1
Umgebungstemperatur bei Lagerung	-25…70 °C

Bruttopreisliste für Deutschland zuzüglich Zuschläge, Frachtkosten und Mehrwertsteuer, gültig ab dem 1. Januar 2024. Irrtum und Änderungen vorbehalten. Es gelten die AGBs der Schneider Electric GmbH.

Haftungsausschluss: Diese Dokumentation dient nicht als Ersatz für die Beurteilung der Eignung oder Verlässlichkeit dieser Produkte für bestimmte Verwendungsbereiche des Benutzers und darf nicht zu diesem Zweck verwendet werden.

Umgebungstemperatur bei Betrieb	-10…50 °C
Überspannungskategorie	Klasse I entspricht IEC 60947-1 Klasse I entspricht IEC 60947-5-1 Klasse I entspricht IEC 61140
Beschichtung	TC
Geräuschpegel	0…80 dB bei 1 m

Verpackungseinheiten

VPE 1 Art	PCE
Anzahl der Geräte pro Packung	1
VPE 1 Höhe	5,5 cm
VPE 1 Breite	8,5 cm
VPE 1 Länge	54,0 cm
Verpackungsgewicht (Lbs)	518,0 g
VPE 2 Art	S04
VPE 2 Menge	20
VPE 2 Höhe	30,0 cm
VPE 2 Breite	40,0 cm
VPE 2 Länge	60,0 cm
VPE 2 Gewicht	11,589 kg

Vertragliche Gewährleistung

Garantie (in Monaten)	18

Environmental Data

Schneider Electric hat sich zum Ziel gesetzt, den Net Zero-Status bis 2050 durch Lieferkettenpartnerschaften, Materialien mit geringerer Auswirkung und Kreislaufbildung über unsere laufende Kampagne "Use Better, Use Longer, Use Again" zu erreichen, um die Lebensdauer und Recyclingfähigkeit der Produkte zu verlängern.

Erläuterung der Environmental Data >

Wie wir die Produktnachhaltigkeit bewerten >

Umweltbilanz

Total lifecycle Carbon footprint	**48 kg CO2 eq.**
CO_2-Fußabdruck der Herstellungsphase [A1 bis A3]	**5 kg CO2 eq.**
CO_2-Fußabdruck der Distributionsphase [A4]	**0.2 kg CO2 eq.**
CO_2-Fußabdruck der Installationsphase [A5]	**0.2 kg CO2 eq.**
CO_2-Fußabdruck der Nutzungsphase [B2, B3, B4, B6]	**42 kg CO2 eq.**
CO_2-Fußabdruck der End-of-Life-Phase [C1 bis C4]	**1 kg CO2 eq.**
Umweltproduktdeklaration	**Produktumweltprofil**

Use Better

Materialien und Verpackung

Verpackung mit Recycling-Karton	**Ja**
Verpackung ohne Kunststoff	**Ja**
SCIP-Nummer	**6797f094-b2bf-48a4-981a-58794615fad0**
EU-RoHS-Richtlinie	**Freistellungskonform**

Use Again

Reproduktion

Recyclingfähigkeitspotential in %	**9**
Circular Econmomy-Eignung	**Keine besonderen Recycling-Verfahren erforderlich**
Rücknahme	**Ja**

Maßzeichnungen

Vormontierte und vorverkabelte Signalsäule mit Befestigungseinheit für vertikale Montage (Stützrohr + Metallklammer)

Abmessungen

Die folgende Abbildung zeigt die maximale Konfiguration des Produkts. Wählen Sie die Anzahl der Stufen entsprechend den Produktkenndaten, um die Abmessung **b2** zu erhalten.

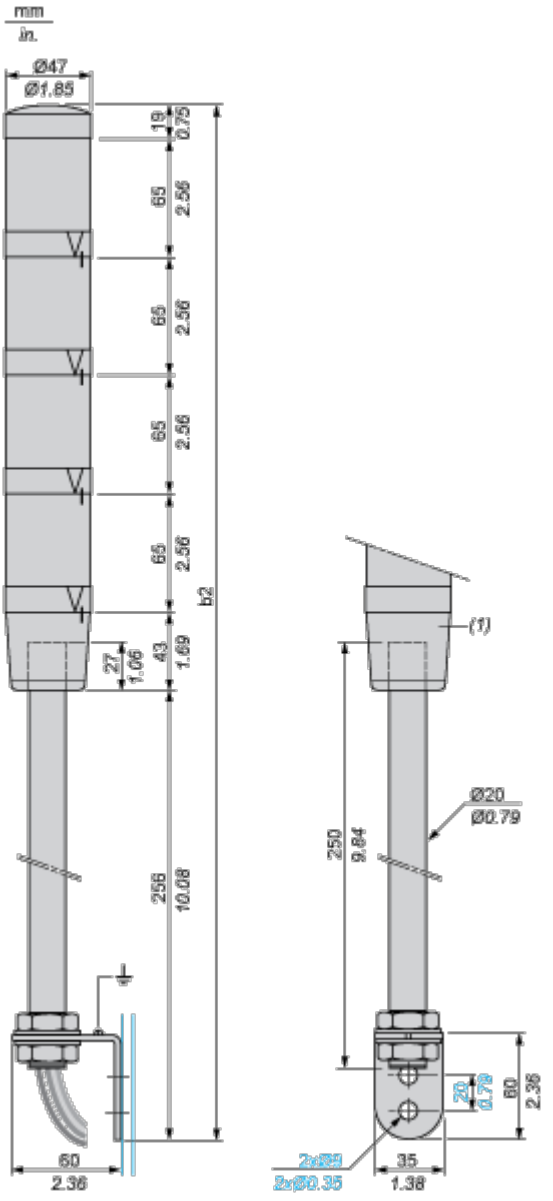

(1) Basiseinheit mit oder ohne Summer.

Anzahl Leuchtelemente	b2 in mm	b2 in in.
1 Element	383	15.08
2 Elemente	448	17.64
3 Elemente	513	20.20
4 Elemente	578	22.76

Anschlüsse und Schema

Vormontierte und vorverkabelte Signalsäule

Drahtfarben

4. Leuchtelement: gelber Draht
3. Leuchtelement: grüner Draht
2. Leuchtelement: weißer Draht
1. Leuchtelement: blauer Draht
Gemeinsamer Leiter: schwarzer Draht
Summer (wenn in Basiseinheit integriert): grauer Draht

Technische Beschreibung

Basiseinheit mit Integral-Summer

Einstellung des akustischen Signals

Draufsicht:

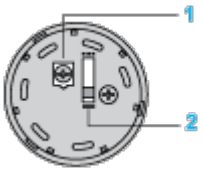

(1) Potentiometer zur Lautstärkeregelung: 0 bis 85 dB. Entweder Kreuzschlitz- oder Schlitzschraubendreher verwenden.

(2) Auswahlschalter mit 2 Positionen für den Typ des akustischen Signals: Dauerton oder intermittierender Ton.