Produktdatenblatt

Spezifikationen



Anzeigebank mit Buzzer+4 Leuchteinheiten, Ø45mm, 24VAC/DC

XVMB2RAGBSSB

Eingestellt am: 31.05.2026

Nicht mehr lieferbar

EAN Code: 3389119050333

Hauptmerkmale

Baureihe	Harmony XVM
Produkt- oder Komponententyp	Vormontierte und vorverdrahtete Anzeigeleiste
Typ Leucht- oder Blinklicht	4 beleuchtete Einheiten
Komponentenname	XVM
Lichtquelle	Grün superhelle LED mit BA 15d Sockel Dauerlicht Signalübermittlung Orange superhelle LED mit BA 15d Sockel Dauerlicht Signalübermittlung Rot superhelle LED mit BA 15d Sockel Dauerlicht Signalübermittlung Blau superhelle LED mit BA 15d Sockel Dauerlicht Signalübermittlung
Helle Blockfarbe	Rot/orange/grün/blau
[UH,nom] Bemessungs-Betriebsspannung	24 V AC/DC
Typ Basis	Basis mit integriertem Summer
Montagemodus	Vertikal

Zusatzmerkmale

Zusammenstellung Kombipaket	Abdeckung Kunststoffbefestigungsplatte Grundelement Aluminium-Halterohr
Montagedurchmesser	45 mm
Anschlüsse - Klemmen	Anschlussleitungen,Klemmkapazität: 1 x 0,325 mm² (AWG 22)
Beschriftung	CE
Montagehalterung	Aluminium Schlauch
[Ui] Bemessungs-Isolationsspannung	250 V entspricht IEC 60947-1
Nominaler Spannungsgrenzwert	0,85 - 1,1 Un entspricht IEC 60947-5-1
Leistungsaufnahme	15 mA auf Grundeinheit 43 mA auf dauernd leuchtende LED-Einheit
[Uimp] Bemessungs-Stoßspannungsfestigkeit	4 kV entspricht IEC 60947-1
Grundfrequenz	4 kHz
Produktgewicht	0,501 kg

Montage

Schutzart (IP)	IP42 vertikale Lage entspricht IEC 60529
Produktzertifizierungen	CCC

Bruttopreisliste für Deutschland zuzüglich Zuschläge, Frachtkosten und Mehrwertsteuer, gültig ab dem 1. Januar 2024. Irrtum und Änderungen vorbehalten. Es gelten die AGBs der Schneider Electric GmbH.

Haftungsausschluss: Diese Dokumentation dient nicht als Ersatz für die Beurteilung der Eignung oder Verlässlichkeit dieser Produkte für bestimmte Verwendungsbereiche des Benutzers und darf nicht zu diesem Zweck verwendet werden.

Normen	IEC 60947-5-1 IEC 60947-1
Umgebungstemperatur bei Lagerung	-25…70 °C
Umgebungstemperatur bei Betrieb	-10…50 °C
Überspannungskategorie	Klasse I entspricht IEC 60947-1 Klasse I entspricht IEC 60947-5-1 Klasse I entspricht IEC 61140
Beschichtung	TC
Geräuschpegel	0…80 dB bei 1 m

Verpackungseinheiten

VPE 1 Art	PCE
Anzahl der Geräte pro Packung	1
VPE 1 Höhe	5,500 cm
VPE 1 Breite	8,200 cm
VPE 1 Länge	66,500 cm
Verpackungsgewicht (Lbs)	655,000 g
VPE 2 Art	P06
VPE 2 Menge	10
VPE 2 Höhe	75,000 cm
VPE 2 Breite	60,000 cm
VPE 2 Länge	80,000 cm
VPE 2 Gewicht	16,550 kg

Vertragliche Gewährleistung

Garantie (in Monaten)	18

Environmental Data

Schneider Electric hat sich zum Ziel gesetzt, den Net Zero-Status bis 2050 durch Lieferkettenpartnerschaften, Materialien mit geringerer Auswirkung und Kreislaufbildung über unsere laufende Kampagne "Use Better, Use Longer, Use Again" zu erreichen, um die Lebensdauer und Recyclingfähigkeit der Produkte zu verlängern.

Erläuterung der Environmental Data >

Wie wir die Produktnachhaltigkeit bewerten >

Umweltbilanz

Total lifecycle Carbon footprint	**36 kg CO2 eq.**
CO_2-Fußabdruck der Herstellungsphase [A1 bis A3]	**7 kg CO2 eq.**
CO_2-Fußabdruck der Distributionsphase [A4]	**0.2 kg CO2 eq.**
CO_2-Fußabdruck der Installationsphase [A5]	**0.2 kg CO2 eq.**
CO_2-Fußabdruck der Nutzungsphase [B2, B3, B4, B6]	**27 kg CO2 eq.**
CO_2-Fußabdruck der End-of-Life-Phase [C1 bis C4]	**1 kg CO2 eq.**
Umweltproduktdeklaration	**Produktumweltprofil**

Use Better

Materialien und Verpackung

Verpackung mit Recycling-Karton	**Ja**
Verpackung ohne Kunststoff	**Ja**
SCIP-Nummer	**6797f094-b2bf-48a4-981a-58794615fad0**
EU-RoHS-Richtlinie	**Freistellungskonform**

Use Again

Reproduktion

Recyclingfähigkeitspotential in %	**9**
Circular Econmomy-Eignung	**Keine besonderen Recycling-Verfahren erforderlich**
Rücknahme	**Ja**

Maßzeichnungen

Vormontierte und vorverkabelte Signalsäule mit Befestigungseinheit für vertikale Montage (Stützrohr + Metallklammer)

Abmessungen

Die folgende Abbildung zeigt die maximale Konfiguration des Produkts. Wählen Sie die Anzahl der Stufen entsprechend den Produktkenndaten, um die Abmessung **b2** zu erhalten.

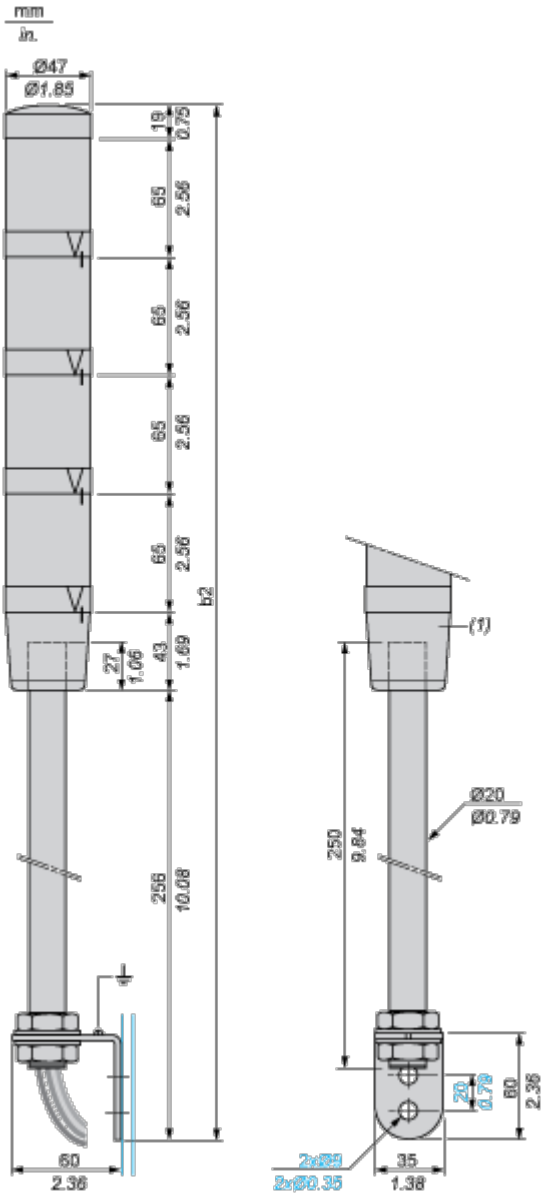

(1) Basiseinheit mit oder ohne Summer.

Anzahl Leuchtelemente	b2 in mm	b2 in in.
1 Element	383	15.08
2 Elemente	448	17.64
3 Elemente	513	20.20
4 Elemente	578	22.76

Anschlüsse und Schema

Vormontierte und vorverkabelte Signalsäule

Drahtfarben

4. Leuchtelement: gelber Draht
3. Leuchtelement: grüner Draht
2. Leuchtelement: weißer Draht
1. Leuchtelement: blauer Draht
Gemeinsamer Leiter: schwarzer Draht
Summer (wenn in Basiseinheit integriert): grauer Draht

Technische Beschreibung

Basiseinheit mit Integral-Summer

Einstellung des akustischen Signals

Draufsicht:

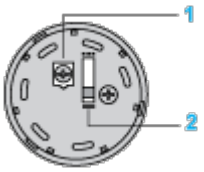

(1) Potentiometer zur Lautstärkeregelung: 0 bis 85 dB. Entweder Kreuzschlitz- oder Schlitzschraubendreher verwenden.

(2) Auswahlschalter mit 2 Positionen für den Typ des akustischen Signals: Dauerton oder intermittierender Ton.