# Produktdatenblatt

Spezifikationen



## Stützrohr Aluminium Ø 20mm mit Metallhalterung

XVMZ03T

Eingestellt am: 31.05.2026

**EAN Code: 3389119004411**

Nicht mehr lieferbar

## Hauptmerkmale

| | |
|---|---|
| **Baureihe** | Harmony XVM |
| **Zubehör / Teilebezeichnung** | Ø 20 mm-Aluminium-Halterohr mit Metallbügell |
| **Produkt- oder Komponententyp** | Support tube |
| **Zubehör / Teilekategorie** | Montage- und Befestigungszubehör |
| **Zubehör / Zielkategorie** | Warn- und Anzeigeleuchten-Leisten Ø 45 mm |

## Zusatzmerkmale

| | |
|---|---|
| **Zubehör / Teiletyp** | Halterohr mit Bügel |
| **Produktkompatibilität** | XVM. |
| **Farbe** | Aluminium |
| **Höhe unter der Sockeleinheit** | 263 mm |
| **Länge** | 250 mm |
| **Produktgewicht** | 0,242 kg |

## Verpackungseinheiten

| | |
|---|---|
| **VPE 1 Art** | PCE |
| **Anzahl der Geräte pro Packung** | 1 |
| **VPE 1 Höhe** | 29,100 cm |
| **VPE 1 Breite** | 3,500 cm |
| **VPE 1 Länge** | 6,100 cm |
| **Verpackungsgewicht (Lbs)** | 243,000 g |
| **VPE 2 Art** | S02 |
| **VPE 2 Menge** | 15 |
| **VPE 2 Höhe** | 15 cm |
| **VPE 2 Breite** | 30 cm |
| **VPE 2 Länge** | 40 cm |
| **VPE 2 Gewicht** | 4,135 kg |

## Vertragliche Gewährleistung

| | |
|---|---|
| **Garantie (in Monaten)** | 18 |

Bruttopreisliste für Deutschland zuzüglich Zuschläge, Frachtkosten und Mehrwertsteuer, gültig ab dem 1. Januar 2024. Irrtum und Änderungen vorbehalten. Es gelten die AGBs der Schneider Electric GmbH.

Haftungsausschluss: Diese Dokumentation dient nicht als Ersatz für die Beurteilung der Eignung oder Verlässlichkeit dieser Produkte für bestimmte Verwendungsbereiche des Benutzers und darf nicht zu diesem Zweck verwendet werden.

## Environmental Data

Schneider Electric hat sich zum Ziel gesetzt, den Net Zero-Status bis 2050 durch Lieferkettenpartnerschaften, Materialien mit geringerer Auswirkung und Kreislaufbildung über unsere laufende Kampagne "Use Better, Use Longer, Use Again" zu erreichen, um die Lebensdauer und Recyclingfähigkeit der Produkte zu verlängern.

Erläuterung der Environmental Data >

Wie wir die Produktnachhaltigkeit bewerten >

### Umweltbilanz

| | |
|---|---|
| Umweltproduktdeklaration | Produktumweltprofil |

## Use Better

### Materialien und Verpackung

| | |
|---|---|
| Verpackung mit Recycling-Karton | **Ja** |
| Verpackung ohne Kunststoff | **Ja** |
| SCIP-Nummer | **6797f094-b2bf-48a4-981a-58794615fad0** |
| EU-RoHS-Richtlinie | Freistellungskonform |

## Use Again

### Reproduktion

| | |
|---|---|
| Circular Econmomy-Eignung | **Keine besonderen Recycling-Verfahren erforderlich** |
| Rücknahme | **Ja** |

Maßzeichnungen

## Abmessungen und Montage

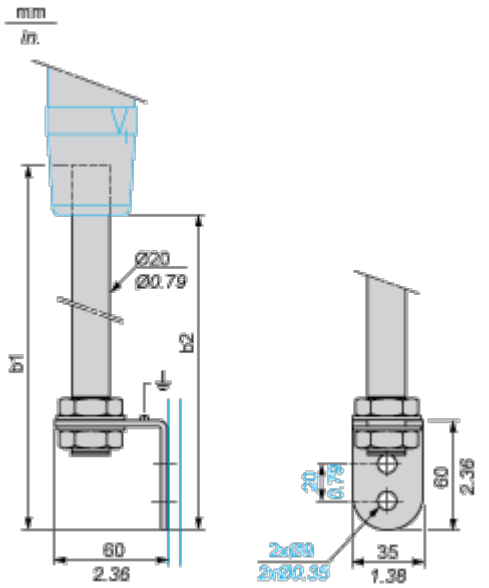


| Länge des Stützrohrs | | b1 (Rohr + Platte) | | b2 (Höhe unter der Basiseinheit) | |
|---|---|---|---|---|---|
| mm | in. | mm | in. | mm | in. |
| 250 | 9,84 | 283 | 11,14 | 256 | 10,08 |

Montage und Abstand

**Schalttafelausschnitt**

