Produktdatenblatt

Spezifikationen



Stützrohr Aluminium Ø 20mm mit Metallhalterung

XVMZ04T

Eingestellt am: 31.05.2026

EAN Code: 3389119004428

Nicht mehr lieferbar

Hauptmerkmale

Baureihe	Harmony XVM
Zubehör / Teilebezeichnung	Ø 20 mm-Aluminium-Halterohr mit Metallbügell
Produkt- oder Komponententyp	Support tube
Zubehör / Teilekategorie	Montage- und Befestigungszubehör
Zubehör / Zielkategorie	Warn- und Anzeigeleuchten-Leisten Ø 45 mm

Zusatzmerkmale

Zubehör / Teiletyp	Halterohr mit Bügel
Produktkompatibilität	XVM.
Farbe	Aluminium
Höhe unter der Sockeleinheit	413 mm
Länge	400 mm
Produktgewicht	0,287 kg

Verpackungseinheiten

VPE 1 Art	PCE
Anzahl der Geräte pro Packung	1
VPE 1 Höhe	4,400 cm
VPE 1 Breite	6,000 cm
VPE 1 Länge	40,000 cm
Verpackungsgewicht (Lbs)	291,000 g
VPE 2 Art	S04
VPE 2 Menge	25
VPE 2 Höhe	30 cm
VPE 2 Breite	40 cm
VPE 2 Länge	60 cm
VPE 2 Gewicht	8,538 kg
VPE 3 Art	P06
VPE 3 Menge	100
VPE 3 Höhe	75,000 cm
VPE 3 Breite	60,000 cm

Bruttopreisliste für Deutschland zuzüglich Zuschläge, Frachtkosten und Mehrwertsteuer, gültig ab dem 1. Januar 2024. Irrtum und Änderungen vorbehalten. Es gelten die AGBs der Schneider Electric GmbH.

Haftungsausschluss: Diese Dokumentation dient nicht als Ersatz für die Beurteilung der Eignung oder Verlässlichkeit dieser Produkte für bestimmte Verwendungsbereiche des Benutzers und darf nicht zu diesem Zweck verwendet werden.

VPE 3 Länge	80,000 cm
VPE 3 Gewicht	41,500 kg

Vertragliche Gewährleistung

Garantie (in Monaten)	18

Environmental Data

Schneider Electric hat sich zum Ziel gesetzt, den Net Zero-Status bis 2050 durch Lieferkettenpartnerschaften, Materialien mit geringerer Auswirkung und Kreislaufbildung über unsere laufende Kampagne "Use Better, Use Longer, Use Again" zu erreichen, um die Lebensdauer und Recyclingfähigkeit der Produkte zu verlängern.

Erläuterung der Environmental Data >

Wie wir die Produktnachhaltigkeit bewerten >

Umweltbilanz

Total lifecycle Carbon footprint	**4 kg CO2 eq.**
CO_2-Fußabdruck der Herstellungsphase [A1 bis A3]	**3 kg CO2 eq.**
CO_2-Fußabdruck der Distributionsphase [A4]	**0.1 kg CO2 eq.**
CO_2-Fußabdruck der Installationsphase [A5]	**0.1 kg CO2 eq.**
CO_2-Fußabdruck der Nutzungsphase [B2, B3, B4, B6]	**0 kg CO2 eq.**
CO_2-Fußabdruck der End-of-Life-Phase [C1 bis C4]	**0.6 kg CO2 eq.**
Umweltproduktdeklaration	**Produktumweltprofil**

Use Better

Materialien und Verpackung

Verpackung mit Recycling-Karton	**Ja**
Verpackung ohne Kunststoff	**Ja**
SCIP-Nummer	**6797f094-b2bf-48a4-981a-58794615fad0**
EU-RoHS-Richtlinie	**Freistellungskonform**

Use Again

Reproduktion

Recyclingfähigkeitspotential in %	**9**
Circular Econmomy-Eignung	**Keine besonderen Recycling-Verfahren erforderlich**
Rücknahme	**Ja**

Maßzeichnungen

Abmessungen und Montage

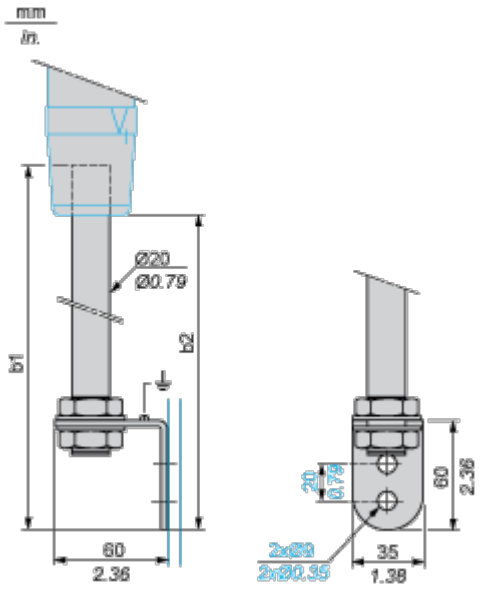

Länge des Stützrohrs		b1 (Rohr + Platte)		b2 (Höhe unter der Basiseinheit)	
mm	in.	mm	in.	mm	in.
400	15,75	433	17,05	406	15,98

Montage und Abstand

Schalttafelausschnitt

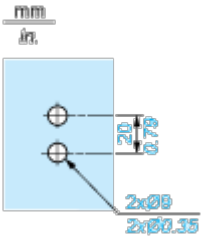

Image of product / Alternate images

Alternative











