Produktdatenblatt

Spezifikationen



Drehspiegelleuchte, Harmony XVR, 100mm, grün, integrierte LEDs, mit Buzzer, 12-24V DC

XVR3B03S

EAN Code: 3606480611841

Hauptmerkmale

Baureihe	Harmony XVR
Produkt- oder Komponententyp	Warnlampe
Kurzbezeichnung des Geräts	XVR3
Typ Leucht- oder Blinklicht	LED-Leuchtelement
Tonsignalisierung	Akustikelement: 70…90 dB bei 1 m
Montagedurchmesser	100 mm
Lichtquelle	LED, grün
Geräteanwendung	Fahrerloses Transportfahrzeug Planierraupe Gabelstapler

Zusatzmerkmale

Signaltyp	Drehlicht Blitzlicht Blinklicht
Bauweise	Fertig montiert
Material	PC (Polykarbonat): Linsen PBT (Polybutylenterephthalat) + PC (Polycarbonat): Gehäuse EPDM (Ethylen-Propylen-Dien-Kautschuk): Sockel
[UH,nom] Bemessungs-Betriebsspannung	12 - 24 V DC
[Ue] Bemessungs-Betriebsspannung	10-30 V DC
Einschaltstrom	3 A
Leistungsaufnahme in W	3,1 W
Beschriftung	CE
Installationsrichtung	Aufrecht Innenraum Seitlich Innenraum Umgekehrt Innenraum Aufrecht im Freien
elektrische Isolationsklasse	Klasse II
Leistungsaufnahme	3000 mA
Länge	100 mm
Breite	100 mm
Höhe	139 mm
Produktgewicht	0,538 kg

Montage

Bruttopreisliste für Deutschland zuzüglich Zuschläge, Frachtkosten und Mehrwertsteuer, gültig ab dem 1. Januar 2024. Irrtum und Änderungen vorbehalten. Es gelten die AGBs der Schneider Electric GmbH.

Haftungsausschluss: Diese Dokumentation dient nicht als Ersatz für die Beurteilung der Eignung oder Verlässlichkeit dieser Produkte für bestimmte Verwendungsbereiche des Benutzers und darf nicht zu diesem Zweck verwendet werden.

Umgebungstemperatur bei Betrieb	-20…50 °C
Umgebungstemperatur bei Lagerung	-35…70 °C
Relative Luftfeuchtigkeit	35…85 % Betauung nicht zulässig
Vibrationsfestigkeit	4,6 gn (seitlich) 4,6 gn (umgekehrt) 7,1 gn (Aufrecht)
Schutzart (IP)	IP23 (seitlich) IP23 (umgekehrt) IP23 (Aufrecht)

Verpackungseinheiten

VPE 1 Art	PCE
Anzahl der Geräte pro Packung	1
VPE 1 Höhe	18,200 cm
VPE 1 Breite	13,400 cm
VPE 1 Länge	13,600 cm
Verpackungsgewicht (Lbs)	678,000 g
VPE 2 Art	S04
VPE 2 Menge	8
VPE 2 Höhe	30 cm
VPE 2 Breite	40 cm
VPE 2 Länge	60 cm
VPE 2 Gewicht	6,406 kg

Vertragliche Gewährleistung

Garantie (in Monaten)	18

Environmental Data

Schneider Electric hat sich zum Ziel gesetzt, den Net Zero-Status bis 2050 durch Lieferkettenpartnerschaften, Materialien mit geringerer Auswirkung und Kreislaufbildung über unsere laufende Kampagne "Use Better, Use Longer, Use Again" zu erreichen, um die Lebensdauer und Recyclingfähigkeit der Produkte zu verlängern.

Erläuterung der Environmental Data >

Wie wir die Produktnachhaltigkeit bewerten >

Use Better

Materialien und Verpackung

Verpackung mit Recycling-Karton	**Ja**
Verpackung ohne Kunststoff	**Ja**
EU-RoHS-Richtlinie	**Freistellungskonform**
REACh-Verordnung	**Produkt beinhaltet besorgniserregende Stoffe (SVHC) über dem Schwellwert**

Use Again

Reproduktion

Rücknahme	**Ja**

Maßzeichnungen

Abmessungen

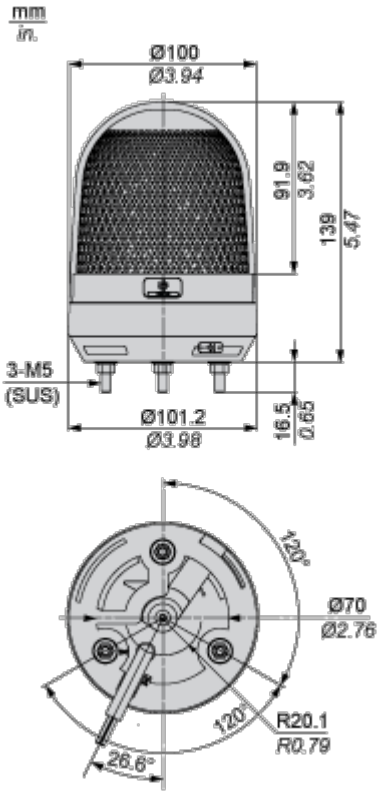

Montage und Abstand

Schalttafelausschnitt

Gerade Verdrahtung

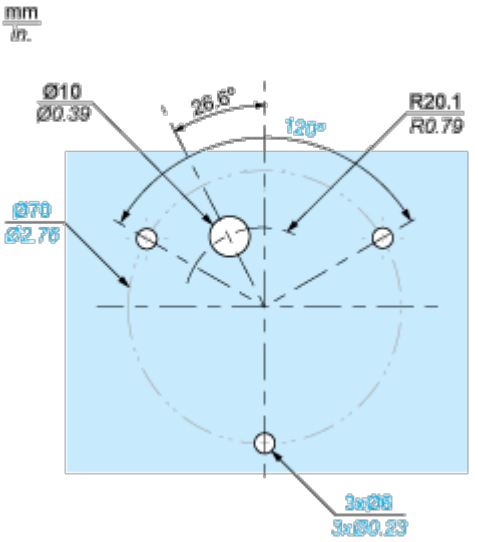

Seitliche Verdrahtung

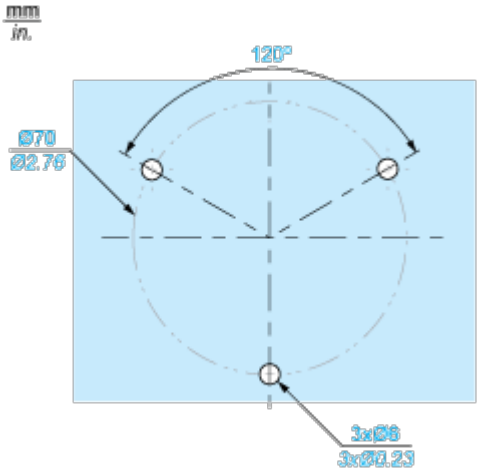

Anschlüsse und Schema

Verdrahtungsplan

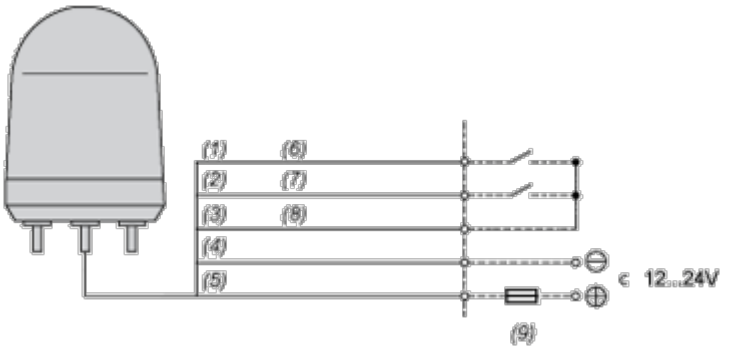

(1) Grün
(2) Rot
(3) Gelb
(4) Schwarz
(5) Weiß
(6) LED
(7) Summer
(8) Kom
(9) Sicherung (Nennstrom > 2 A)

Image of product / Alternate images

Alternative

