Produktdatenblatt

Spezifikationen



Drehspiegelleuchte, Harmony XVR, 100mm, blau, integrierte LEDs, ohne Buzzer, 48V DC

XVR3E06

EAN Code: 3606480611957

Hauptmerkmale

Baureihe	Harmony XVR
Produkt- oder Komponententyp	Warnlampe
Kurzbezeichnung des Geräts	XVR3
Typ Leucht- oder Blinklicht	LED-Leuchtelement
Montagedurchmesser	100 mm
Lichtquelle	LED, blau
Geräteanwendung	Gabelstapler Fahrerloses Transportfahrzeug Planierraupe

Zusatzmerkmale

Signaltyp	Drehlicht Blitzlicht Blinklicht
Bauweise	Fertig montiert
Material	PC (Polykarbonat): Linsen PBT (Polybutylenterephthalat) + PC (Polycarbonat): Gehäuse EPDM (Ethylen-Propylen-Dien-Kautschuk): Sockel
[UH,nom] Bemessungs-Betriebsspannung	48 V DC
[Ue] Bemessungs-Betriebsspannung	35-60 V DC
Einschaltstrom	1 A
Leistungsaufnahme in W	3 W
Beschriftung	CE
Installationsrichtung	Aufrecht Innenraum Seitlich Innenraum Umgekehrt Innenraum Aufrecht im Freien
elektrische Isolationsklasse	Klasse II
Leistungsaufnahme	1000 mA
Länge	100 mm
Breite	100 mm
Höhe	139 mm
Produktgewicht	0,484 kg

Montage

Produktzertifizierungen	CCC

Bruttopreisliste für Deutschland zuzüglich Zuschläge, Frachtkosten und Mehrwertsteuer, gültig ab dem 1. Januar 2024. Irrtum und Änderungen vorbehalten. Es gelten die AGBs der Schneider Electric GmbH.

Haftungsausschluss: Diese Dokumentation dient nicht als Ersatz für die Beurteilung der Eignung oder Verlässlichkeit dieser Produkte für bestimmte Verwendungsbereiche des Benutzers und darf nicht zu diesem Zweck verwendet werden.

Umgebungstemperatur bei Betrieb	-20…50 °C
Umgebungstemperatur bei Lagerung	-35…70 °C
Relative Luftfeuchtigkeit	35…85 % Betauung nicht zulässig
Vibrationsfestigkeit	4,6 gn (seitlich) 4,6 gn (umgekehrt) 7,1 gn (Aufrecht)
Schutzart (IP)	IP65 (Aufrecht) IP23 (seitlich) IP23 (umgekehrt)

Verpackungseinheiten

VPE 1 Art	PCE
Anzahl der Geräte pro Packung	1
VPE 1 Höhe	10,2 cm
VPE 1 Breite	15,6 cm
VPE 1 Länge	10,2 cm
Verpackungsgewicht (Lbs)	546,0 g
VPE 2 Art	CAR
VPE 2 Menge	8
VPE 2 Höhe	10,2 cm
VPE 2 Breite	15,6 cm
VPE 2 Länge	10,2 cm
VPE 2 Gewicht	4,368 kg

Vertragliche Gewährleistung

Garantie (in Monaten)	18

Environmental Data

Schneider Electric hat sich zum Ziel gesetzt, den Net Zero-Status bis 2050 durch Lieferkettenpartnerschaften, Materialien mit geringerer Auswirkung und Kreislaufbildung über unsere laufende Kampagne "Use Better, Use Longer, Use Again" zu erreichen, um die Lebensdauer und Recyclingfähigkeit der Produkte zu verlängern.

Erläuterung der Environmental Data >

Wie wir die Produktnachhaltigkeit bewerten >

Use Better

Materialien und Verpackung

Verpackung mit Recycling-Karton	**Ja**
Verpackung ohne Kunststoff	**Ja**
EU-RoHS-Richtlinie	**Freistellungskonform**
REACh-Verordnung	**Produkt beinhaltet besorgniserregende Stoffe (SVHC) über dem Schwellwert**

Use Again

Reproduktion

Rücknahme	**Ja**

Maßzeichnungen

Abmessungen

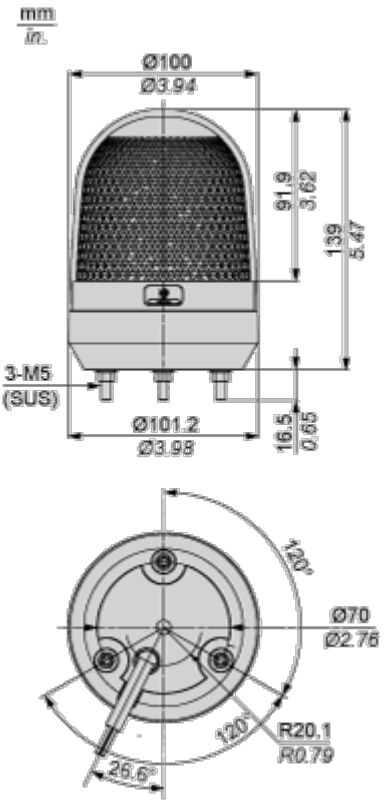

Montage und Abstand

Schalttafelausschnitt

Gerade Verdrahtung

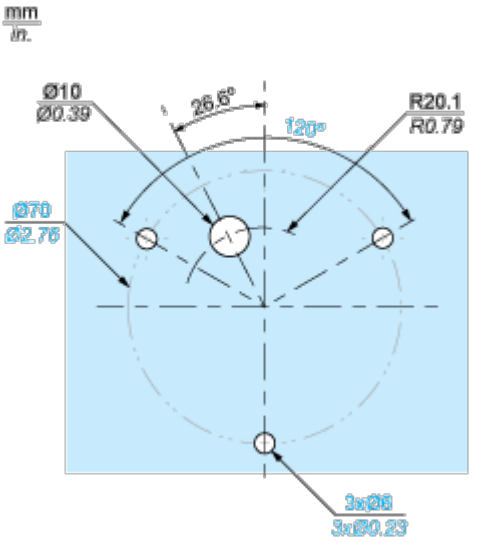

Seitliche Verdrahtung

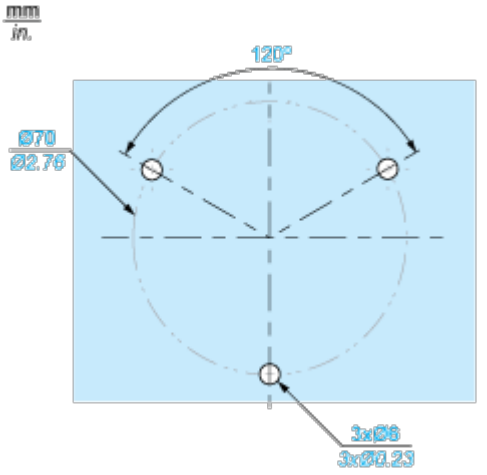

Anschlüsse und Schema

Verdrahtungsplan

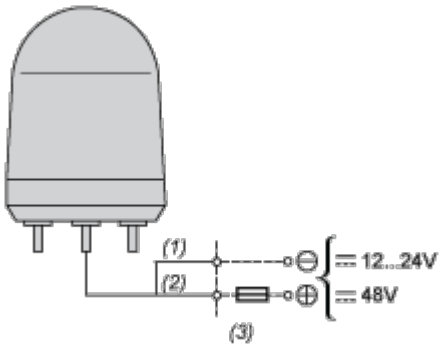

(1) Schwarz

(2) Weiß

(3) Sicherung (Nennstrom > 2 A)

Image of product / Alternate images

Alternative





