Produktdatenblatt

Spezifikationen



Lieferbar solange Restbestände vorhanden

Montageplatte auf Aluminium-Rohr, Harmony XVU, modular, 60mm, schwarz, Höhe 800mm, 24V ACDC, 110-240V AC

XVUZ800

Eingestellt am: 31.05.2026

EAN Code: 3606485433172

Hauptmerkmale

Baureihe	Harmony XVU
Produkt- oder Komponententyp	Modulare Signalsäule
Zubehör / Teiletyp	Befestigungsplatte
Zubehör / Teilekategorie	Montage- und Befestigungszubehör
Komponentenname	XVU
Montagedurchmesser	60 mm

Zusatzmerkmale

Polhöhe	800 mm
Montagehalterung	Platte mit Stange
Produktkompatibilität	Oben: AC/DC Gehäuse
Material	PBT (Polybutylenterephthalat) V-0 flammenhemmender Stoff entspricht UL 94 ABS (Acrylnitril-Butadien-Styrol) PC (Polykarbonat) Aluminium
Gehäusefarbe	Schwarz
Anschlüsse - Klemmen	Push-In Klemmen
[UH,nom] Bemessungs-Betriebsspannung	24 V AC/DC 110 - 240 V AC
Länge	817 mm
Produktgewicht	0,43 kg

Montage

Umgebungstemperatur bei Lagerung	-40…70 °C
Umgebungstemperatur bei Betrieb	-25…50 °C
Schutzart (IP)	IP65
Produktzertifizierungen	UL CSA CE

Verpackungseinheiten

VPE 1 Art	PCE
Anzahl der Geräte pro Packung	1

Bruttopreisliste für Deutschland zuzüglich Zuschläge, Frachtkosten und Mehrwertsteuer, gültig ab dem 1. Januar 2024. Irrtum und Änderungen vorbehalten. Es gelten die AGBs der Schneider Electric GmbH.

Haftungsausschluss: Diese Dokumentation dient nicht als Ersatz für die Beurteilung der Eignung oder Verlässlichkeit dieser Produkte für bestimmte Verwendungsbereiche des Benutzers und darf nicht zu diesem Zweck verwendet werden.

VPE 1 Höhe	9,000 cm
VPE 1 Breite	9,500 cm
VPE 1 Länge	96,500 cm
Verpackungsgewicht (Lbs)	909,000 g
VPE 2 Art	CAR
VPE 2 Menge	6
VPE 2 Höhe	21,000 cm
VPE 2 Breite	36,000 cm
VPE 2 Länge	98,500 cm
VPE 2 Gewicht	6,360 kg
VPE 3 Art	P12
VPE 3 Menge	12
VPE 3 Höhe	75,000 cm
VPE 3 Breite	80,000 cm
VPE 3 Länge	120,000 cm
VPE 3 Gewicht	25,000 kg

Vertragliche Gewährleistung

Garantie (in Monaten)	18

Environmental Data

Schneider Electric hat sich zum Ziel gesetzt, den Net Zero-Status bis 2050 durch Lieferkettenpartnerschaften, Materialien mit geringerer Auswirkung und Kreislaufbildung über unsere laufende Kampagne "Use Better, Use Longer, Use Again" zu erreichen, um die Lebensdauer und Recyclingfähigkeit der Produkte zu verlängern.

Erläuterung der Environmental Data >

Wie wir die Produktnachhaltigkeit bewerten >

Umweltbilanz

Total lifecycle Carbon footprint	**4 kg CO2 eq.**
CO_2-Fußabdruck der Herstellungsphase [A1 bis A3]	**3 kg CO2 eq.**
CO_2-Fußabdruck der Distributionsphase [A4]	**0.1 kg CO2 eq.**
CO_2-Fußabdruck der Installationsphase [A5]	**0.4 kg CO2 eq.**
CO_2-Fußabdruck der Nutzungsphase [B2, B3, B4, B6]	**0 kg CO2 eq.**
CO_2-Fußabdruck der End-of-Life-Phase [C1 bis C4]	**0.4 kg CO2 eq.**
Umweltproduktdeklaration	**Produktumweltprofil**

Use Better

Materialien und Verpackung

Verpackung mit Recycling-Karton	**Ja**
Verpackung ohne Kunststoff	**Ja**
SCIP-Nummer	**C06fce4f-aea2-46a5-aadb-0b38d1efbe3f**
EU-RoHS-Richtlinie	**Freistellungskonform**
REACh-Verordnung	**Produkt beinhaltet besorgniserregende Stoffe (SVHC) über dem Schwellwert**

Use Again

Reproduktion

Recyclingfähigkeitspotential in %	**16**
Circular Econmomy-Eignung	**Entsorgungsinformationen**
Rücknahme	**Ja**
WEEE-Kennzeichnung	**Das Produkt muss entsprechend bestimmter Hinweise auf Märkten der Europäischen Union entsorgt werden und darf nicht in Haushaltsabfälle gelangen.**

Maßzeichnungen

Befestigungseinheit - Platte mit Stange

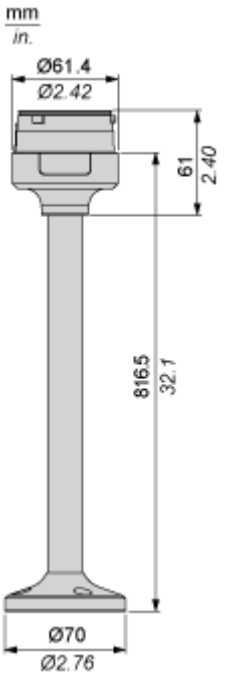

Montage und Abstand

Montage einer modularen Signalsäule

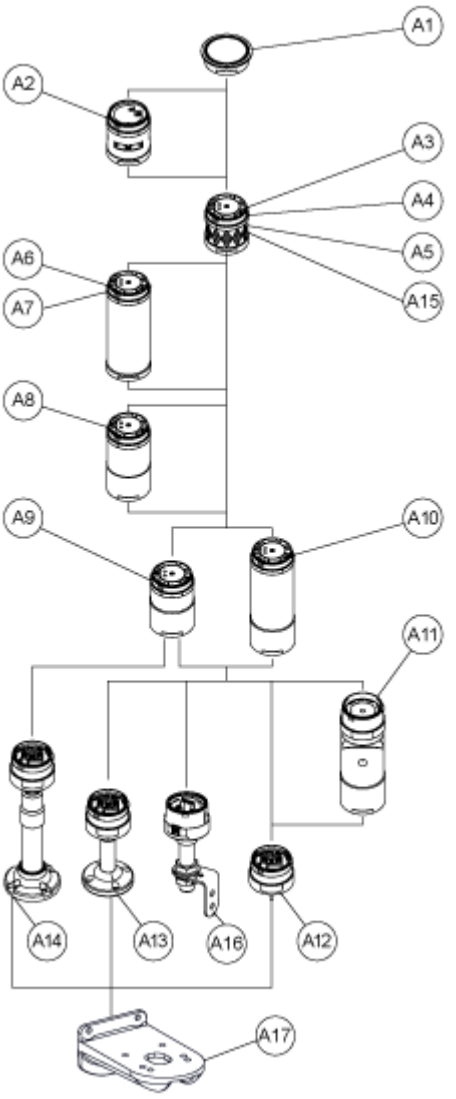

Zeichnung	Teilenummer	Teilebezeichnung
A1	-	Obere Abdeckung
	-	Obere Abdeckung (Silber)
A2	XVUC9S	Buzzer-Einheit
	XVUC9SQ	Buzzer-Einheit (Silber)
A3	XVUC23	Grüne LED-Einheit
	XVUC24	Rote LED-Einheit
	XVUC25	Orange LED-Einheit
	XVUC26	Blaue LED-Einheit

Zeichnung	Teilenummer	Teilebezeichnung
	XVUC27	Weiße LED-Einheit
	XVUC28	Gelbe LED-Einheit
A4	XVUC29	Multi-LED-Einheit
A5	XVUC29P	Multi-LED-Einheit, Impulssignal
A6	XVUC9V	Sound-Einheit
A7	XVUC9VP	Sound-Einheit, Impulssignal
A8	XVUC020	Extender
	XVUC020Q	Extender (Silber)
A9	XVUC21B	DC-Gehäuse
	XVUC21BQ	DC-Gehäuse (Silber)
A10	XVUC21M	AC-Gehäuse NPN
	XVUC21MP	AC-Gehäuse PNP
	XVUC21MQP	AC-Gehäuse PNP (Silber)
A11	XVUZ06	Flexible Option
A12	XVUZ01	Befestigungseinheit - Direkte Montage (3 Stifte)
	XVUZ01Q	Befestigungseinheit - Direkte Montage (Silber, 3 Stifte)
	XVUZ03	Befestigungseinheit - Direkte Montage (2 Stifte)
	XVUZ04	Befestigungseinheit - Direkte Montage (4 Stifte)
A13	XVUZ02	Befestigungseinheit - Platte mit Stange (100 mm)
	XVUZ02Q	Befestigungseinheit - Platte mit Stange (100 mm, Silber)
	XVUZ400	Befestigungseinheit - Platte mit Stange (400 mm)
	XVUZ800	Befestigungseinheit - Platte mit Stange (800 mm)
A14	XVUZ05	Befestigungseinheit - Platte mit Anpassungsstange (100-385 mm)
A15	XVUC43	Grüne LED-Einheit, Blinken
	XVUC44	Rote LED-Einheit, Blinken
	XVUC45	Orange LED-Einheit, Blinken
	XVUC46	Blaue LED-Einheit, Blinken

Zeichnung	Teilenummer	Teilebezeichnung
	XVUC47	Weiße LED-Einheit, Blinken
	XVUC48	Gelbe LED-Einheit, Blinken
A16	XVUZ100T	Befestigungseinheit - Metallklammer mit Stange (100 mm)
	XVUZ250T	Befestigungseinheit - Metallklammer mit Stange (250 mm)
	XVUZ400T	Befestigungseinheit - Metallklammer mit Stange (400 mm)
A17	XVUZ12	Befestigungsplatte für einen vertikalen Träger - schwarz

Montage einer modularen Signalsäule

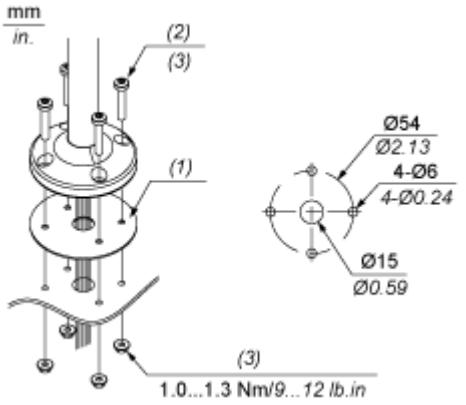

(1) Montagedichtung

(2) Schraube x 4 (nicht befestigt)

(3) M5 x (Stärke +10 mm /0.39 in.)

Anschlüsse und Schema

Beleuchtete Einheiten, Multi-LED-, Akustikeinheiten - Verdrahtung

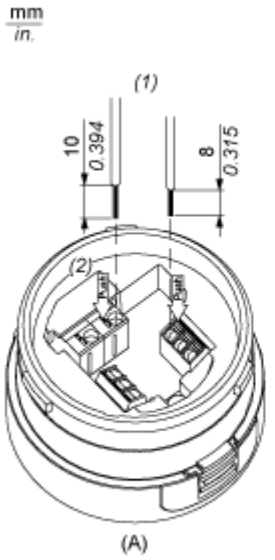

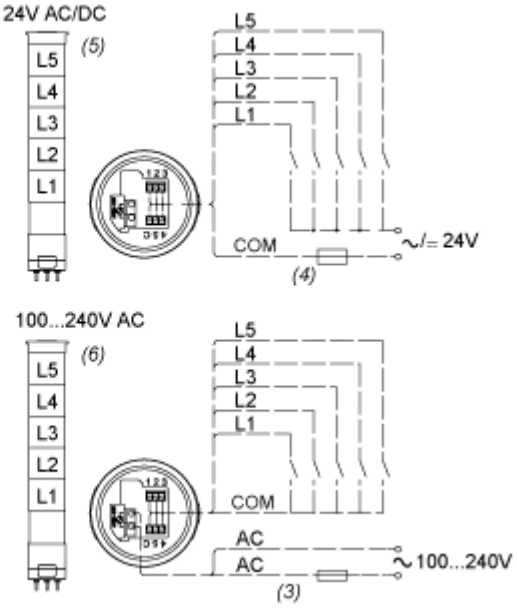

(A) Befestigungseinheit

(1) Abmessungen der Verdrahtung

(2) Push-in-Leitungsverbinder

(3) Sicherung: 2A, 250V

(4) Sicherung: 0,5A, 125V

(5) Modulare Signalsäulen 24V AC/DC

(6) Modulare Signalsäulen 100 bis 240 VAC

L1 bis L5: Beleuchtete LED-Einheiten

Image of product / Alternate images

Alternative





Produktdatenblatt XVUZ800



Image of product in real life situation

