Produktdatenblatt

Spezifikationen



12 Relaisausgänge, Kabelanschluss Kabeldurchführung

ZARB12W

Eingestellt am: 31.03.2026

EAN Code: 3606480610387

Nicht mehr lieferbar

Hauptmerkmale

Baureihe	Harmony eXLhoist
Produkt- oder Komponententyp	Basisstation
Kurzbezeichnung des Geräts	ZARB
Produktspezifische Anwendung	Kran- und Hebeanwendungen Materialtransport

Zusatzmerkmale

Kabeleinführung	Kabelverschraubung
Material	PC (Polykarbonat)
[UH,nom] Bemessungs-Betriebsspannung	24 - 240 V AC/DC
Vibrationsfestigkeit	0,075 mm (f = 10…55 Hz)
Stoßfestigkeit	15 Gn 11 ms
Geliefertes Zubehör	Interne Antenne
Nennausgangsstrom	0,54 A bei 48 V AC entspricht IEC 60947-5-1
Anzahl der Relais	12
Relaistyp	Antriebslösung Relaisausgänge mit 9 S Kontakt Zusatzausrüstung Relaisausgänge mit 3 S Kontakt
Sicherheitsausgänge	2 Ö Relaisausgänge
Schaltleistung in VA	5 VA DC 26 VA AC
Max. Schaltstrom	6,8 mA
maximale Schaltspannung	240 V AC/DC (+ 20 %)
Kommunikationsnetztyp	Drahtlos: Bluetooth, niedrige Energie
Übertragungsfrequenz	2,4 GHz
Max. Schaltabstand	100 m im freien Feld
Anzahl der Kanäle	40
Befestigungsmodus	4 Bohrungen
Elektrische Lebensdauer	100000 Zyklen
Mechanische Lebensdauer	1000000 Zyklen
Lebensdauer	10 Jahre
Breite	280 mm
Höhe	305 mm

Bruttopreisliste für Deutschland zuzüglich Zuschläge, Frachtkosten und Mehrwertsteuer, gültig ab dem 1. Januar 2024. Irrtum und Änderungen vorbehalten. Es gelten die AGBs der Schneider Electric GmbH.

Haftungsausschluss: Diese Dokumentation dient nicht als Ersatz für die Beurteilung der Eignung oder Verlässlichkeit dieser Produkte für bestimmte Verwendungsbereiche des Benutzers und darf nicht zu diesem Zweck verwendet werden.

Tiefe	100 mm
Produktgewicht	1,45 kg

Montage

Schutzart (IP)	IP65
Schutzart (NEMA)	NEMA 4
Verschmutzungsgrad	3
Elektromagnetische Verträglichkeit	Widerstandsfähigkeit gegen elektrostatische Entladung - Teststufe: 4 kV Klasse B (bei Kontakt) entspricht IEC 61000-4-2 Widerstandsfähigkeit gegen elektrostatische Entladung - Teststufe: 8 kV Klasse B (in der Luft) entspricht IEC 61000-4-2 Beständigkeit gegenüber ausgestrahlten Magnetfeldern - Teststufe: 10 V/m Klasse B entspricht IEC 61000-4-3
Normen	IEC 61000-6-2
Funkvereinbarung	ARIB ICASA RSS SRRC FCC ANATEL
Relative Luftfeuchtigkeit	0…97 %
Umgebungstemperatur bei Betrieb	-25…70 °C
Umgebungstemperatur bei Lagerung	-40…70 °C
Produktzertifizierungen	KC UL C-Tick CE EAC CSA

Verpackungseinheiten

VPE 1 Art	PCE
Anzahl der Geräte pro Packung	1
VPE 1 Höhe	10,0 cm
VPE 1 Breite	28,6 cm
VPE 1 Länge	30,2 cm
Verpackungsgewicht (Lbs)	1,6 kg
VPE 2 Art	S04
VPE 2 Menge	4
VPE 2 Höhe	30,0 cm
VPE 2 Breite	40,0 cm
VPE 2 Länge	60,0 cm
VPE 2 Gewicht	7,2 kg

Vertragliche Gewährleistung

Garantie (in Monaten)	18

Environmental Data

Schneider Electric hat sich zum Ziel gesetzt, den Net Zero-Status bis 2050 durch Lieferkettenpartnerschaften, Materialien mit geringerer Auswirkung und Kreislaufbildung über unsere laufende Kampagne "Use Better, Use Longer, Use Again" zu erreichen, um die Lebensdauer und Recyclingfähigkeit der Produkte zu verlängern.

Erläuterung der Environmental Data >

Wie wir die Produktnachhaltigkeit bewerten >

Umweltbilanz

Total lifecycle Carbon footprint	**1 141 kg CO2 eq.**
CO_2-Fußabdruck der Herstellungsphase [A1 bis A3]	**53 kg CO2 eq.**
CO_2-Fußabdruck der Distributionsphase [A4]	**0.2 kg CO2 eq.**
CO_2-Fußabdruck der Installationsphase [A5]	**0.4 kg CO2 eq.**
CO_2-Fußabdruck der Nutzungsphase [B2, B3, B4, B6]	**1 086 kg CO2 eq.**
CO_2-Fußabdruck der End-of-Life-Phase [C1 bis C4]	**1 kg CO2 eq.**

Use Better

Materialien und Verpackung

Verpackung mit Recycling-Karton	**Nein**
Verpackung ohne Kunststoff	**Nein**
SCIP-Nummer	**6e438e59-42d1-4633-bfe2-cb5ef607659b**
EU-RoHS-Richtlinie	**Freistellungskonform**
REACh-Verordnung	**Produkt beinhaltet besorgniserregende Stoffe (SVHC) über dem Schwellwert**

Use Again

Reproduktion

Rücknahme	**Ja**
WEEE-Kennzeichnung	**Das Produkt muss entsprechend bestimmter Hinweise auf Märkten der Europäischen Union entsorgt werden und darf nicht in Haushaltsabfälle gelangen.**

Maßzeichnungen

Abmessungen

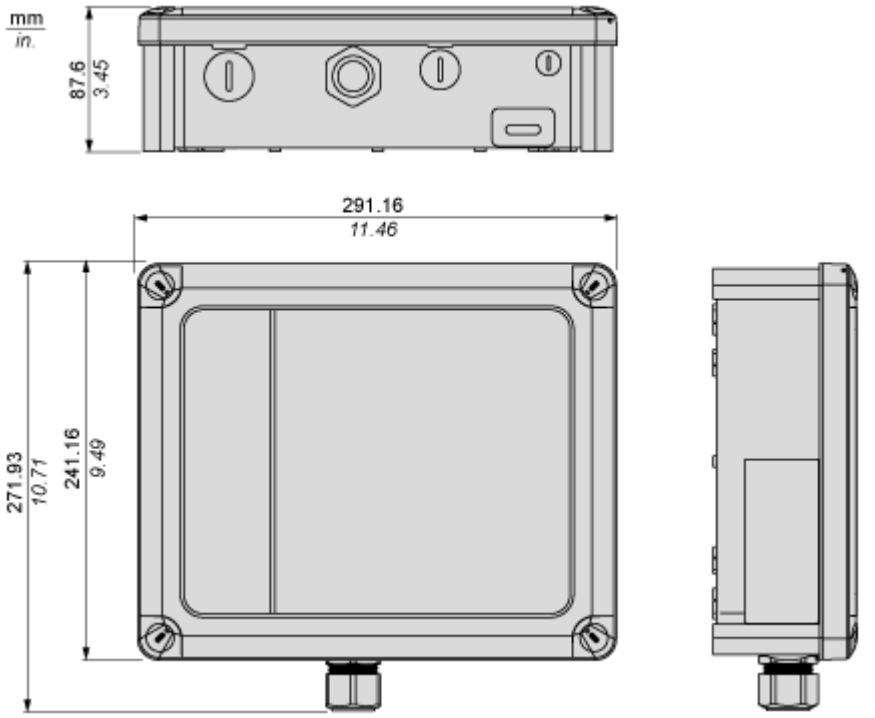

Image of product / Alternate images

Alternative













Image of product in real life situation

