Produktdatenblatt

Spezifikationen



Lieferbar solange Restbestände vorhanden

eXLhoist Sender MBC (Tandemfunktion) mit Display 6 Zusatzfunktionen

ZART12DM

Eingestellt am: 16.05.2025

Der Service wird eingestellt am: 31.03.2026

EAN Code: 3606481138286

Hauptmerkmale

Baureihe	Harmony eXLhoist
Produkt- oder Komponententyp	Handheld für Fernbedienung
Kurzbezeichnung des Geräts	ZART
Steuertastentyp	6 konfigurierbar Motion-Drucktaster 6 konfigurierbar Zusätzlicher Drucktaster

Zusatzmerkmale

Geräteanwendung	Master In mehrfacher Brückensteuerung (Tandem) Slave In mehrfacher Brückensteuerung (Tandem) Master und Slave In mehrfacher Brückensteuerung (Tandem)
Material	Gehäuse: PC (Polykarbonat) Gehäuse: PBT (Polybutylenterephthalat) Abdeckung: PP (Polypropylen) Schutzabdeckung: EPDM-Kautschuk
Funktion verfügbar	Funktion Beschleunigungsmesser Vibrationsfunktion
Displaytyp	LCD-Anzeige 34 x 42 mm
Betriebsabstand	50 m
Mechanische Robustheit	Fallbeständigkeit 4,5 m entspricht IEC 60068-2-27
Kommunikationsnetztyp	Drahtlos: Bluetooth, niedrige Energie
Übertragungsfrequenz	2,4 GHz
Max. Schaltabstand	100 m im freien Feld
[tA] Antwortzeit	< 300 ms bei Vollduplex
Ladedauer	900 s
Autonomie	30 h
Mechanische Lebensdauer	5000000 Zyklen
Lebensdauer	5 Jahre
Breite	100 mm
Höhe	340 mm
Tiefe	90 mm
Produktgewicht	0,65 kg

Montage

Bruttopreisliste für Deutschland zuzüglich Zuschläge, Frachtkosten und Mehrwertsteuer, gültig ab dem 1. Januar 2024. Irrtum und Änderungen vorbehalten. Es gelten die AGBs der Schneider Electric GmbH.

Haftungsausschluss: Diese Dokumentation dient nicht als Ersatz für die Beurteilung der Eignung oder Verlässlichkeit dieser Produkte für bestimmte Verwendungsbereiche des Benutzers und darf nicht zu diesem Zweck verwendet werden.

Funkvereinbarung	ANATEL ICASA RSS FCC ARIB SRRC
Schutzart (IP)	IP65
Schutzart (NEMA)	NEMA 4
Umgebungstemperatur bei Betrieb	-20…60 °C
Umgebungstemperatur bei Lagerung	-20…45 °C
Betriebshöhe	0 - 2.000 m
Aufbewahrungshöhe	0…3000 m
Vibrationsfestigkeit	0,075 mm entspricht IEC 60068-2-6 (f = 10…55 Hz)
Stoßfestigkeit	100 gn entspricht IEC 60068-2-27
Relative Luftfeuchtigkeit	0…95 % bei -20…60 °C Betrieb
Produktzertifizierungen	JIS CE CSA UL C-Tick KC EAC

Verpackungseinheiten

VPE 1 Art	PCE
Anzahl der Geräte pro Packung	1
VPE 1 Höhe	10,600 cm
VPE 1 Breite	11,000 cm
VPE 1 Länge	33,800 cm
Verpackungsgewicht (Lbs)	762,000 g
VPE 2 Art	S04
VPE 2 Menge	4
VPE 2 Höhe	30,000 cm
VPE 2 Breite	40,000 cm
VPE 2 Länge	60,000 cm
VPE 2 Gewicht	8,024 kg

Vertragliche Gewährleistung

Garantie (in Monaten)	18

Environmental Data

Schneider Electric hat sich zum Ziel gesetzt, den Net Zero-Status bis 2050 durch Lieferkettenpartnerschaften, Materialien mit geringerer Auswirkung und Kreislaufbildung über unsere laufende Kampagne "Use Better, Use Longer, Use Again" zu erreichen, um die Lebensdauer und Recyclingfähigkeit der Produkte zu verlängern.

Erläuterung der Environmental Data >

Wie wir die Produktnachhaltigkeit bewerten >

Umweltbilanz

Umweltproduktdeklaration	Produktumweltprofil

Use Better

Materialien und Verpackung

Verpackung mit Recycling-Karton	Nein
Verpackung ohne Kunststoff	Nein
SCIP-Nummer	6e438e59-42d1-4633-bfe2-cb5ef607659b
EU-RoHS-Richtlinie	Freistellungskonform
REACh-Verordnung	Produkt beinhaltet besorgniserregende Stoffe (SVHC) über dem Schwellwert

Use Again

Reproduktion

Circular Econmomy-Eignung	Entsorgungsinformationen
Rücknahme	Nein
WEEE-Kennzeichnung	Das Produkt muss entsprechend bestimmter Hinweise auf Märkten der Europäischen Union entsorgt werden und darf nicht in Haushaltsabfälle gelangen.

Maßzeichnungen

Abmessungen

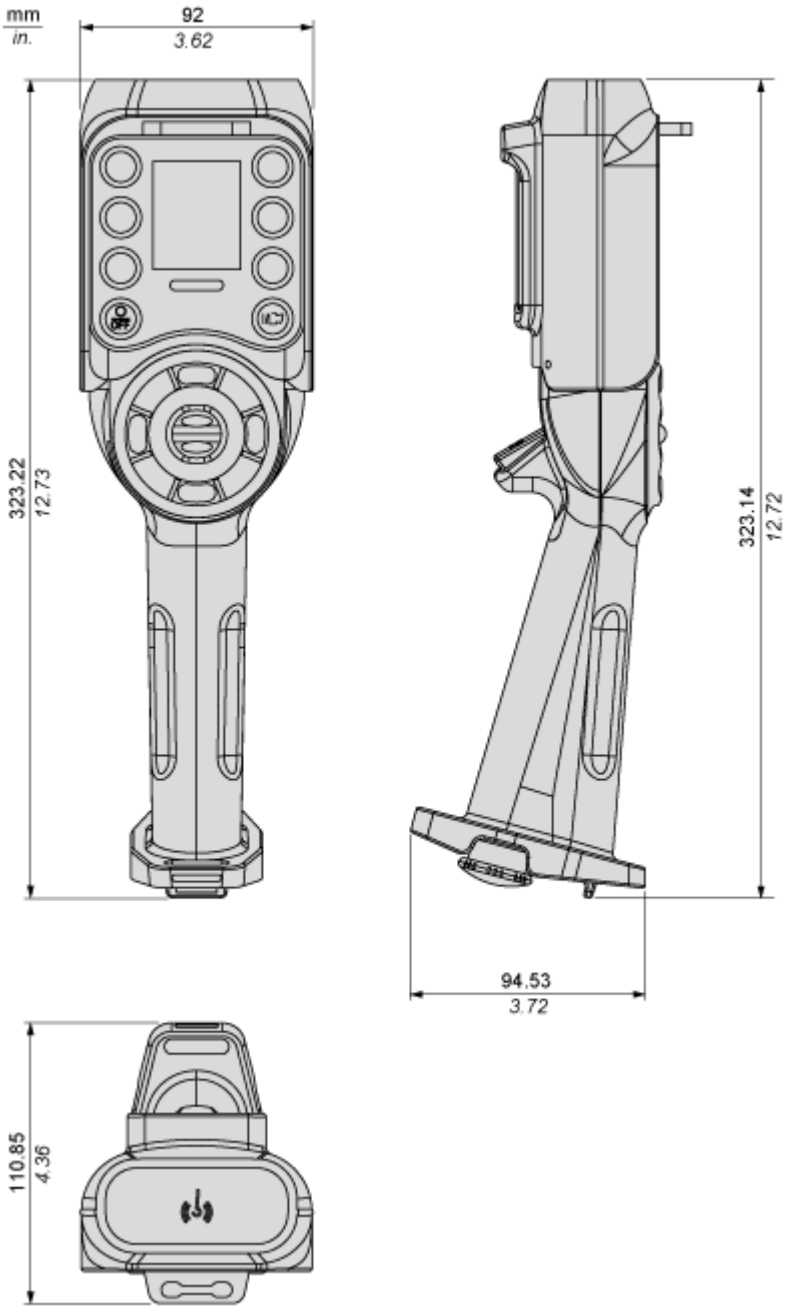

Technische Beschreibung

Steuerung mehrerer Brücken

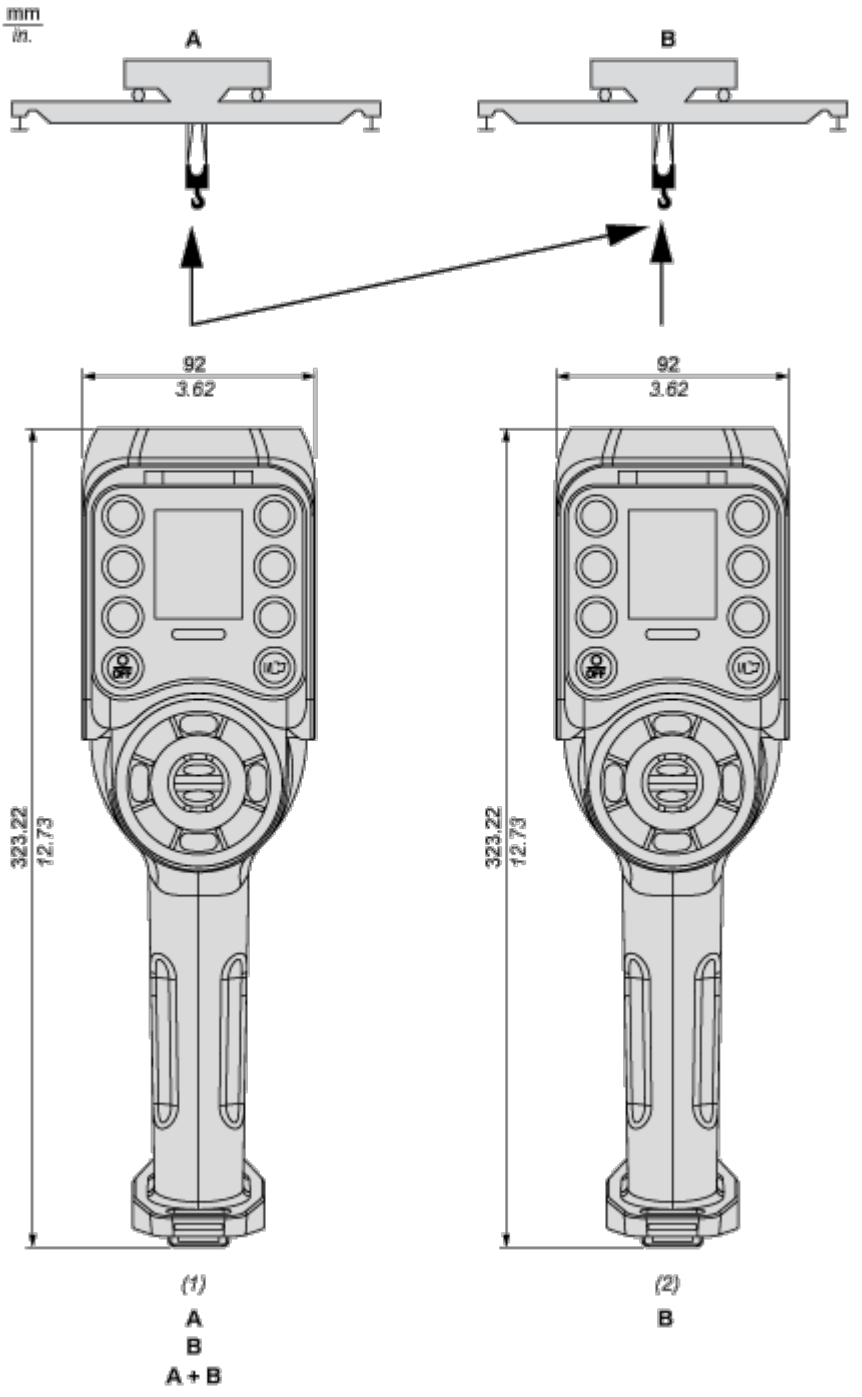

A: Brücke 1

B: Brücke 2

(1) Master

(2) Slave