Produktdatenblatt

Spezifikationen



Basisfunktionen 2 Hilfsdrucktaster, LEDs

ZART8L

Eingestellt am: 31.03.2026

EAN Code: 3606480610356

Nicht mehr lieferbar

Hauptmerkmale

Baureihe	Harmony eXLhoist
Produkt- oder Komponententyp	Handheld für Fernbedienung
Kurzbezeichnung des Geräts	ZART
Steuertastentyp	6 konfigurierbar Motion-Drucktaster 2 konfigurierbar Zusätzlicher Drucktaster

Zusatzmerkmale

Material	Gehäuse: PC (Polykarbonat) Gehäuse: PBT (Polybutylenterephthalat) Abdeckung: PP (Polypropylen) Schutzabdeckung: EPDM-Kautschuk
Funktion verfügbar	Funktion Beschleunigungsmesser
Displaytyp	4 LEDs
Betriebsabstand	50 m
Mechanische Robustheit	Fallbeständigkeit 4,5 m entspricht IEC 60068-2-27
Kommunikationsnetztyp	Drahtlos: Bluetooth, niedrige Energie
Übertragungsfrequenz	2,4 GHz
Max. Schaltabstand	100 m im freien Feld
[tA] Antwortzeit	< 300 ms bei Vollduplex
Ladedauer	900 s
Autonomie	30 h
Mechanische Lebensdauer	5000000 Zyklen
Lebensdauer	5 Jahre
Breite	100 mm
Höhe	340 mm
Tiefe	90 mm
Produktgewicht	0,65 kg

Montage

Funkvereinbarung	SRRC ARIB ANATEL ICASA FCC RSS

Bruttopreisliste für Deutschland zuzüglich Zuschläge, Frachtkosten und Mehrwertsteuer, gültig ab dem 1. Januar 2024. Irrtum und Änderungen vorbehalten. Es gelten die AGBs der Schneider Electric GmbH.

Haftungsausschluss: Diese Dokumentation dient nicht als Ersatz für die Beurteilung der Eignung oder Verlässlichkeit dieser Produkte für bestimmte Verwendungsbereiche des Benutzers und darf nicht zu diesem Zweck verwendet werden.

Schutzart (IP)	IP65
Schutzart (NEMA)	NEMA 4
Umgebungstemperatur bei Betrieb	-20…60 °C
Umgebungstemperatur bei Lagerung	-20…45 °C
Betriebshöhe	0 - 2.000 m
Aufbewahrungshöhe	0…3000 m
Vibrationsfestigkeit	0,075 mm entspricht IEC 60068-2-6 (f = 10…55 Hz)
Stoßfestigkeit	100 gn entspricht IEC 60068-2-27
Relative Luftfeuchtigkeit	0…95 % bei -20…60 °C Betrieb
Produktzertifizierungen	KC C-Tick EAC CSA UL CE JIS

Verpackungseinheiten

VPE 1 Art	PCE
Anzahl der Geräte pro Packung	1
VPE 1 Höhe	10,700 cm
VPE 1 Breite	10,200 cm
VPE 1 Länge	33,600 cm
Verpackungsgewicht (Lbs)	734,000 g
VPE 2 Art	S03
VPE 2 Menge	4
VPE 2 Höhe	30,000 cm
VPE 2 Breite	30,000 cm
VPE 2 Länge	40,000 cm
VPE 2 Gewicht	3,450 kg

Vertragliche Gewährleistung

Garantie (in Monaten)	18

Environmental Data

Schneider Electric hat sich zum Ziel gesetzt, den Net Zero-Status bis 2050 durch Lieferkettenpartnerschaften, Materialien mit geringerer Auswirkung und Kreislaufbildung über unsere laufende Kampagne "Use Better, Use Longer, Use Again" zu erreichen, um die Lebensdauer und Recyclingfähigkeit der Produkte zu verlängern.

Erläuterung der Environmental Data >

Wie wir die Produktnachhaltigkeit bewerten >

Umweltbilanz

Total lifecycle Carbon footprint	**84 kg CO2 eq.**
CO_2-Fußabdruck der Herstellungsphase [A1 bis A3]	**22 kg CO2 eq.**
CO_2-Fußabdruck der Distributionsphase [A4]	**0.1 kg CO2 eq.**
CO_2-Fußabdruck der Installationsphase [A5]	**0.2 kg CO2 eq.**
CO_2-Fußabdruck der Nutzungsphase [B2, B3, B4, B6]	**61 kg CO2 eq.**
CO_2-Fußabdruck der End-of-Life-Phase [C1 bis C4]	**0.5 kg CO2 eq.**

Use Better

Materialien und Verpackung

Verpackung mit Recycling-Karton	**Nein**
Verpackung ohne Kunststoff	**Nein**
SCIP-Nummer	**6e438e59-42d1-4633-bfe2-cb5ef607659b**
EU-RoHS-Richtlinie	**Freistellungskonform**
REACh-Verordnung	**Produkt beinhaltet besorgniserregende Stoffe (SVHC) über dem Schwellwert**

Use Again

Reproduktion

Recyclingfähigkeitspotential in %	**6**
Circular Econmomy-Eignung	**Entsorgungsinformationen**
Rücknahme	**Ja**
WEEE-Kennzeichnung	**Das Produkt muss entsprechend bestimmter Hinweise auf Märkten der Europäischen Union entsorgt werden und darf nicht in Haushaltsabfälle gelangen.**

Maßzeichnungen

Abmessungen

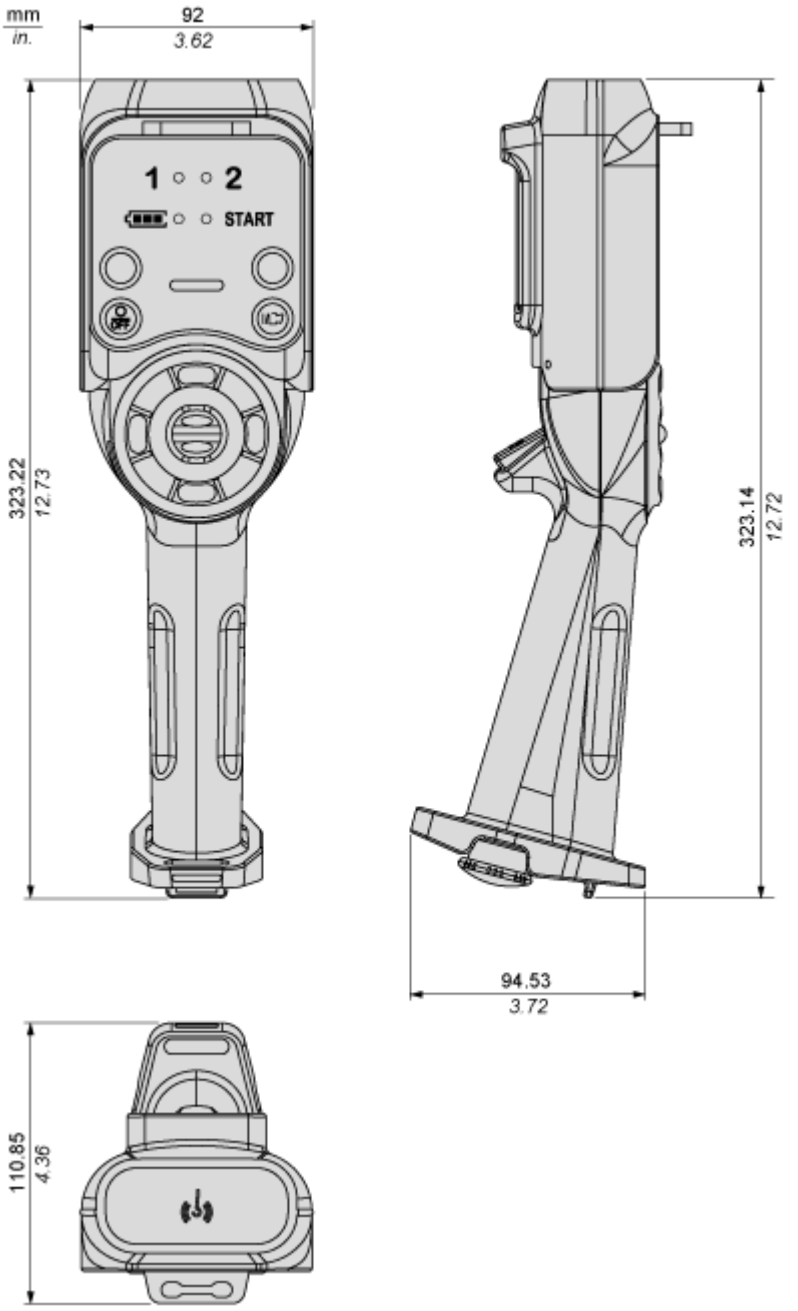

Image of product / Alternate images

Alternative










1 2
START
Schneider Electric



Image of product in real life situation

