# Produktdatenblatt

Spezifikationen



## Drucktaster, Frontelement, Harmony XB4F, Metall, 30mm, weiß, beschriftet I, tastend

ZB4FA131

**EAN Code: 3606489580803**

## Hauptmerkmale

| | |
|---|---|
| **Baureihe** | Harmony XB4 |
| **Produkt- oder Komponententyp** | Frontelement für unbeleuchteten Drucktaster |
| **Kurzbezeichnung des Geräts** | ZB4F |
| **Blendenmaterial** | Chrom-beschichtetes Metall |
| **Montagedurchmesser** | 30,5 mm |
| **Verkauf je unteilbare Menge** | 1 |
| **Typ des Frontelements** | Einbaubündig |
| **Form des Signaleinheitkopfes** | Rund |
| **Operatortyp** | Rückstellung |
| **Betriebsprofil** | Weiß Einbau, I (schwarz) |
| **Kappe/Betätigungselement oder Linsenfarbe** | Weiß |

## Zusatzmerkmale

| | |
|---|---|
| **CAD-Gesamtbreite** | 36,6 mm |
| **CAD-Gesamthöhe** | 36,6 mm |
| **CAD-Gesamttiefe** | 31 mm |
| **Mechanische Lebensdauer** | 10000000 Zyklen |
| **Code für den elektrischen Aufbau** | C1 für <9 Kontakte mit einfach Blöcke in Frontmontage<br>C2 für <9 Kontakte mit einfach und doppelt Blöcke in Frontmontage<br>C11 für <3 Kontakte mit einfach Blöcke in Frontmontage<br>C15 für <1 Kontakte mit einfach Blöcke in Frontmontage |
| **Gerätedarstellung** | Grundelement |

## Montage

| | |
|---|---|
| **Beschichtung** | TH |
| **Umgebungstemperatur bei Lagerung** | -40…70 °C |
| **Umgebungstemperatur bei Betrieb** | -40…70 °C |
| **Überspannungskategorie** | Klasse I entspricht IEC 60536 |
| **Schutzart (IP)** | IP66 entspricht IEC 60529<br>IP67 entspricht IEC 60529<br>IP69 entspricht IEC 60529<br>IP69K entspricht ISO 20653<br>Typ 13 entspricht UL 50E<br>Typ 12 entspricht UL 50E<br>Typ 4 entspricht UL 50E<br>Typ 4X entspricht UL 50E |

Bruttopreisliste für Deutschland zuzüglich Zuschläge, Frachtkosten und Mehrwertsteuer, gültig ab dem 1. Januar 2024. Irrtum und Änderungen vorbehalten. Es gelten die AGBs der Schneider Electric GmbH.

Haftungsausschluss: Diese Dokumentation dient nicht als Ersatz für die Beurteilung der Eignung oder Verlässlichkeit dieser Produkte für bestimmte Verwendungsbereiche des Benutzers und darf nicht zu diesem Zweck verwendet werden.

| | |
|---|---|
| **Schutzart (IK)** | IK06 entspricht IEC 50102 |
| **Normen** | CSA C22.2 Nr. 14<br>IEC 60947-5-1<br>IEC 60947-5-4<br>UL 508<br>IEC 60947-1<br>JIS C8201-5-1<br>CE<br>JIS C8201-1 |
| **Produktzertifizierungen** | UL-gelistet<br>CSA<br>CCC<br>EAC |
| **Vibrationsfestigkeit** | 5 gn (f= 10…500 Hz) entspricht IEC 60068-2-6<br>25 mm Spitze zu Spitze (f= 2…10 Hz) entspricht IEC 60068-2-6 |
| **Stoßfestigkeit** | 30 gn (Dauer = 18 ms) für Sinushalbwellenbeschleunigung entspricht IEC 60068-2-27<br>50 gn (Dauer = 11 ms) für Sinushalbwellenbeschleunigung entspricht IEC 60068-2-27<br>25 gn (Dauer = 6 ms) für 1.000 Stöße auf jeder Achse entspricht IEC 60068-2-27 |

## Verpackungseinheiten

| | |
|---|---|
| **VPE 1 Art** | PCE |
| **Anzahl der Geräte pro Packung** | 1 |
| **VPE 1 Höhe** | 5,33 cm |
| **VPE 1 Breite** | 4,32 cm |
| **VPE 1 Länge** | 5,84 cm |
| **Verpackungsgewicht (Lbs)** | 0,06 kg |

## Vertragliche Gewährleistung

| | |
|---|---|
| **Garantie (in Monaten)** | 18 |

## Environmental Data

Schneider Electric hat sich zum Ziel gesetzt, den Net Zero-Status bis 2050 durch Lieferkettenpartnerschaften, Materialien mit geringerer Auswirkung und Kreislaufbildung über unsere laufende Kampagne "Use Better, Use Longer, Use Again" zu erreichen, um die Lebensdauer und Recyclingfähigkeit der Produkte zu verlängern.

Erläuterung der Environmental Data >

Wie wir die Produktnachhaltigkeit bewerten >

### Umweltbilanz

| | |
|---|---|
| Total lifecycle Carbon footprint | **0.5 kg CO2 eq.** |
| $CO_2$-Fußabdruck der Herstellungsphase [A1 bis A3] | **0.4 kg CO2 eq.** |
| $CO_2$-Fußabdruck der Distributionsphase [A4] | **0 kg CO2 eq.** |
| $CO_2$-Fußabdruck der Installationsphase [A5] | **0 kg CO2 eq.** |
| $CO_2$-Fußabdruck der Nutzungsphase [B2, B3, B4, B6] | **0 kg CO2 eq.** |
| $CO_2$-Fußabdruck der End-of-Life-Phase [C1 bis C4] | **0.1 kg CO2 eq.** |

## Use Better

### Materialien und Verpackung

| | |
|---|---|
| Durchschnittlicher Prozentsatz des recycleten Kunststoffgehaltes | **14 %** |
| Durchschnittlicher Prozentsatz des recycelten Metallgehaltes | **21 %** |
| Verpackung mit Recycling-Karton | **Ja** |
| Verpackung ohne Kunststoff | **Ja** |
| EU-RoHS-Richtlinie | **Konform** |
| REACh-Verordnung | **Produkt beinhaltet besorgniserregende Stoffe (SVHC) über dem Schwellwert** |

## Use Again

### Reproduktion

| | |
|---|---|
| Circular Econmomy-Eignung | **Entsorgungsinformationen** |
| Rücknahme | **Ja** |

Dimensions Drawings

## Dimensions

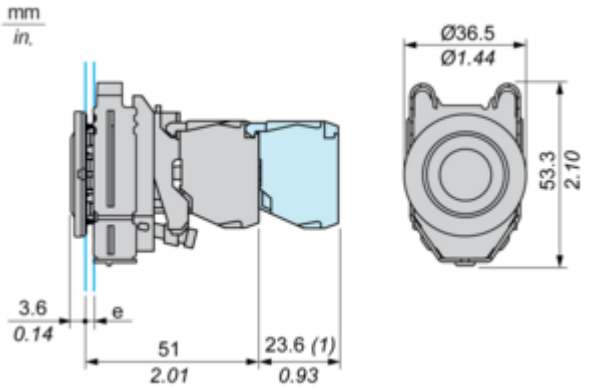


**e :** clamping thickness: 1 to 6 mm / 0.04 to 0.24 in.
**(1) :** Additional row of contacts

## Mounting and Clearance

### Panel Cut-out for Pushbuttons, Switches and Pilot Lights (Finished Holes, Ready for Installation)

### Connection by Screw Clamp Terminals or Plug-in Connectors

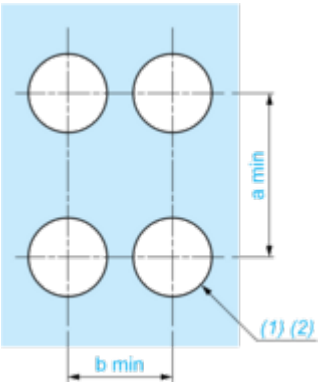


**(1) :** Diameter on finished panel or support

**(2) :** Ø30.75 mm recommended (Ø30.5 $_{0}^{+0.5}$) / Ø1.21 in. recommended (Ø1.20 in. $_{0}^{+0.0196}$)

| Connections | a in mm | a in in. | b in mm | b in in. |
|---|---|---|---|---|
| By connectors | 50 | 1.97 | 40 | 1.57 |
| By connectors and with legend holder ZBZF32 | 50 | 1.97 | 40 | 1.57 |
| By connectors and with legend holder ZBZF33 | 60 | 2.36 | 40 | 1.57 |

Technical Description

**Electrical Composition Corresponding to Code C1**



## Electrical Composition Corresponding to Code C2



## Electrical Composition Corresponding to Codes C9, C11, SF1 and SR1



## Electrical Composition Corresponding to Code C15

1 N/O

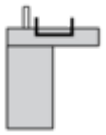

1 N/C

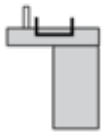

1 N/O + N/C or 1 N/O + N/O or 1 N/C + N/C

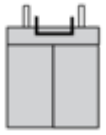

## Legend

Single contact



Double contact



Light block



Possible location



Image of product / Alternate images

**Alternative**

