Produktdatenblatt

Spezifikationen



Plastik-Schutzkappe für RJ45/USB Schnittstelle XB5P transparent IP65/ IP67

ZBSP2

Eingestellt am: 29.05.2026

Nicht mehr lieferbar

EAN Code: 3606481194237

Hauptmerkmale

Baureihe	Harmony XB5
Verkauf je unteilbare Menge	1

Zusatzmerkmale

Plattendicke mit Zubehör	1,5…5 mm
Produkt- oder Komponententyp	Feste Schutzhülle
Material	Kunststoff
Zubehör / Teilekategorie	Schutzzubehör
Produktkompatibilität	RJ45-Buchse XB5P USB-Buchse XB5P
Schutzart (IP)	IP65 entspricht IEC 60529 IP67 entspricht IEC 60529
Farbe	Transparent

Verpackungseinheiten

VPE 1 Art	PCE
Anzahl der Geräte pro Packung	1
VPE 1 Höhe	1,5 cm
VPE 1 Breite	6 cm
VPE 1 Länge	8 cm
Verpackungsgewicht (Lbs)	8 g
VPE 2 Art	BB1
VPE 2 Menge	75
VPE 2 Höhe	9,5 cm
VPE 2 Breite	19 cm
VPE 2 Länge	28 cm
VPE 2 Gewicht	632 g
VPE 3 Art	S02
VPE 3 Menge	150
VPE 3 Höhe	15 cm
VPE 3 Breite	30 cm
VPE 3 Länge	40 cm

Bruttopreisliste für Deutschland zuzüglich Zuschläge, Frachtkosten und Mehrwertsteuer, gültig ab dem 1. Januar 2024. Irrtum und Änderungen vorbehalten. Es gelten die AGBs der Schneider Electric GmbH.

Haftungsausschluss: Diese Dokumentation dient nicht als Ersatz für die Beurteilung der Eignung oder Verlässlichkeit dieser Produkte für bestimmte Verwendungsbereiche des Benutzers und darf nicht zu diesem Zweck verwendet werden.

VPE 3 Gewicht	1,606 kg

Vertragliche Gewährleistung

Garantie (in Monaten)	18

Environmental Data

Schneider Electric hat sich zum Ziel gesetzt, den Net Zero-Status bis 2050 durch Lieferkettenpartnerschaften, Materialien mit geringerer Auswirkung und Kreislaufbildung über unsere laufende Kampagne "Use Better, Use Longer, Use Again" zu erreichen, um die Lebensdauer und Recyclingfähigkeit der Produkte zu verlängern.

Erläuterung der Environmental Data >

Wie wir die Produktnachhaltigkeit bewerten >

Umweltbilanz

Total lifecycle Carbon footprint	**0.1 kg CO2 eq.**
CO_2-Fußabdruck der Herstellungsphase [A1 bis A3]	**0.1 kg CO2 eq.**
CO_2-Fußabdruck der Distributionsphase [A4]	**0 kg CO2 eq.**
CO_2-Fußabdruck der Installationsphase [A5]	**0 kg CO2 eq.**
CO_2-Fußabdruck der Nutzungsphase [B2, B3, B4, B6]	**0 kg CO2 eq.**
CO_2-Fußabdruck der End-of-Life-Phase [C1 bis C4]	**0 kg CO2 eq.**
Umweltproduktdeklaration	**Produktumweltprofil**

Use Better

Materialien und Verpackung

Verpackung mit Recycling-Karton	**Ja**
Verpackung ohne Kunststoff	**Nein**
EU-RoHS-Richtlinie	**Freistellungskonform**
REACh-Verordnung	**Produkt beinhaltet besorgniserregende Stoffe (SVHC) über dem Schwellwert**

Use Again

Reproduktion

Recyclingfähigkeitspotential in %	**0**
Circular Econmomy-Eignung	**Keine besonderen Recycling-Verfahren erforderlich**
Rücknahme	**Ja**

Dimensions Drawings

Dimensions

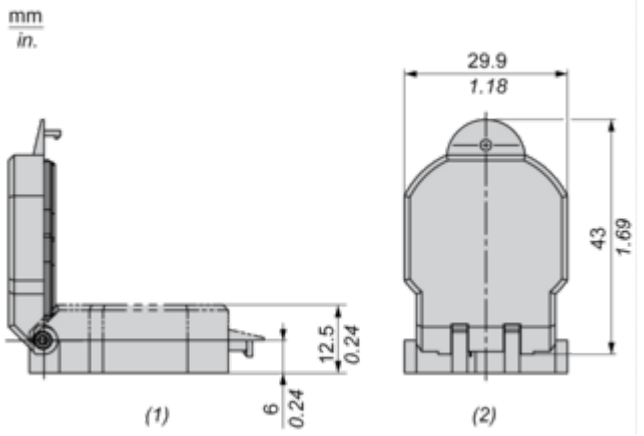

(1) Side View - Open
(2) Back View - Open

Mounting and Clearance

Panel Cut-out for Protective Cover (Finished Holes, Ready for Installation)

Connection by Screw Clamp Terminals or Plug-in Connectors

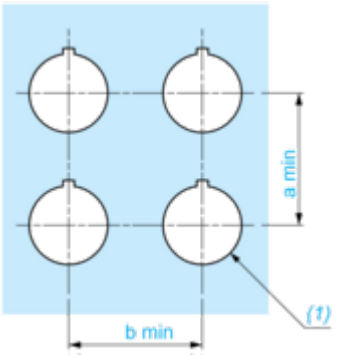

(1) Diameter on finished panel or support

Connections	a in mm	a in in.	b in mm	b in in.
By screw clamp terminals or plug-in connector	40	1.57	40	1.57

Image of product / Alternate images

Alternative





