# Produktdatenblatt

Spezifikationen




## Beleuchtbares Schild für Not-Aus/ Not-Halt, 1 LED rot, 120V, ARRESTO DI EMERGENZA

ZBY9W2G630

Eingestellt am: 29.10.2025

Nicht mehr lieferbar

**EAN Code: 3606489745264**

## Hauptmerkmale

| | |
|---|---|
| **Baureihe** | Harmony |
| **Produkt- oder Komponententyp** | Beleuchteter, beschrifteter Schildring |
| **Verkauf je unteilbare Menge** | 1 |
| **Form des Signaleinheitkopfes** | Rund |
| **Kappe/Betätigungselement oder Linsenfarbe** | Rot |
| **Zusätzliche Informationen für den Bediener** | Mit beleuchtetem Ring |
| **Lichtquelle** | Geschützte LED |
| **Lampenfassung** | Integrierte LED |
| **Farbe der Lichtquelle** | Rot |
| **[UH,nom] Bemessungs-Betriebsspannung** | 110 - 120 V AC bei 50/60 Hz |
| **Gerätedarstellung** | Zwischenring |

## Zusatzmerkmale

| | |
|---|---|
| **Zubehör / Zielkategorie** | Not-Aus-Pilzkopf-Taster |
| **Material** | Kunststoff |
| **Beschriftung** | Schwarz NOTSTOPP auf gelb Hintergrund |
| **Abmessungen der Beschriftung** | Ø 60 mm |
| **Benutzersprache** | Spanisch |
| **Höhe** | 60 mm |
| **Breite** | 9,3 mm |
| **Produktgewicht** | 0,016 kg |
| **elektrische Isolationsklasse** | Klasse II entspricht IEC 61140 |
| **Widerstandsfähigkeit gegen Hochdruckreiniger** | 7000000 Pa bei 55 °C, Entfernung: 0,1 m |
| **[Ui] Bemessungs-Isolationsspannung** | 120 V (Verschmutzungsgrad 3) entspricht EN/IEC 60947-1 |
| **Signaltyp** | Dauerlicht |
| **Versorgungsspannungsgrenzen** | 100…132 V AC |
| **Stromaufnahme** | 14 mA |
| **Lebensdauer** | 100000 h bei Nennspannung und 25 °C |
| **Stoßspannungsfestigkeit** | 1 kV entspricht IEC 61000-4-5 |

Bruttopreisliste für Deutschland zuzüglich Zuschläge, Frachtkosten und Mehrwertsteuer, gültig ab dem 1. Januar 2024. Irrtum und Änderungen vorbehalten. Es gelten die AGBs der Schneider Electric GmbH.

Haftungsausschluss: Diese Dokumentation dient nicht als Ersatz für die Beurteilung der Eignung oder Verlässlichkeit dieser Produkte für bestimmte Verwendungsbereiche des Benutzers und darf nicht zu diesem Zweck verwendet werden.

| | |
|---|---|
| **Kompatibilitätscode** | XB4<br>XB5 |

## Montage

| | |
|---|---|
| **Beschichtung** | TH |
| **Umgebungstemperatur bei Lagerung** | -40…70 °C |
| **Umgebungstemperatur bei Betrieb** | -40…70 °C |
| **Schutzart (IP)** | IP66 entspricht IEC 60529<br>IP67 entspricht IEC 60529<br>IP69 entspricht IEC 60529<br>IP69K entspricht ISO 20653<br>Typ 13 entspricht UL 50E<br>Typ 12 entspricht UL 50E<br>Typ 4 entspricht UL 50E<br>Typ 4X entspricht UL 50E |
| **Schutzart (IK)** | IK05 entspricht EN 50102 |
| **Normen** | CSA C22.2 Nr. 14<br>EN/IEC 60947-5-1<br>EN/IEC 60947-5-4<br>UL 508<br>EN/IEC 60947-1<br>JIS C8201-5-1<br>JIS C8201-1 |
| **Produktzertifizierungen** | UL-gelistet<br>CSA |
| **Vibrationsfestigkeit** | 5 gn (f= 10…500 Hz) entspricht IEC 60068-2-6<br>25 mm Spitze zu Spitze (f= 2…10 Hz) entspricht IEC 60068-2-6 |
| **Stoßfestigkeit** | 30 gn (Dauer = 18 ms) für Sinushalbwellenbeschleunigung entspricht IEC 60068-2-27<br>50 gn (Dauer = 11 ms) für Sinushalbwellenbeschleunigung entspricht IEC 60068-2-27<br>25 gn (Dauer = 6 ms) für 1.000 Stöße auf jeder Achse entspricht IEC 60068-2-27 |
| **Widerstandsfähigkeit gegen kurze Störsignale** | 2 kV entspricht IEC 61000-4-4 |
| **Widerstandsfähigkeit gegen elektromagnetische Felder** | 10 V/m entspricht IEC 61000-4-3 |
| **Widerstandsfähigkeit gegen elektrostatische Entladung** | 4 kV bei Kontakt (bei Metallteilen) entspricht IEC 61000-4-2<br>8 kV in Umgebungsluft (in isolierteilen Bereichen) entspricht IEC 61000-4-2 |
| **Elektromagnetische Aussendung** | Klasse B entspricht IEC 55011 |

## Verpackungseinheiten

| | |
|---|---|
| **VPE 1 Art** | PCE |
| **Anzahl der Geräte pro Packung** | 1 |
| **VPE 1 Höhe** | 1,59 cm |
| **VPE 1 Breite** | 6 cm |
| **VPE 1 Länge** | 6 cm |
| **Verpackungsgewicht (Lbs)** | 15,9 g |
| **VPE 2 Art** | S01 |
| **VPE 2 Menge** | 50 |
| **VPE 2 Höhe** | 15 cm |
| **VPE 2 Breite** | 15 cm |
| **VPE 2 Länge** | 40 cm |
| **VPE 2 Gewicht** | 995 g |

| | |
|---|---|
| **VPE 3 Art** | P06 |
| **VPE 3 Menge** | 1600 |
| **VPE 3 Höhe** | 70 cm |
| **VPE 3 Breite** | 60 cm |
| **VPE 3 Länge** | 80 cm |
| **VPE 3 Gewicht** | 33,94 kg |

## Vertragliche Gewährleistung

| | |
|---|---|
| **Garantie (in Monaten)** | 18 |

## Environmental Data

Schneider Electric hat sich zum Ziel gesetzt, den Net Zero-Status bis 2050 durch Lieferkettenpartnerschaften, Materialien mit geringerer Auswirkung und Kreislaufbildung über unsere laufende Kampagne "Use Better, Use Longer, Use Again" zu erreichen, um die Lebensdauer und Recyclingfähigkeit der Produkte zu verlängern.

Erläuterung der Environmental Data >

Wie wir die Produktnachhaltigkeit bewerten >

### Umweltbilanz

| | |
|---|---|
| Umweltproduktdeklaration | Produktumweltprofil |

## Use Better

### Materialien und Verpackung

| | |
|---|---|
| Verpackung mit Recycling-Karton | **Nein** |
| Verpackung ohne Kunststoff | **Nein** |
| SCIP-Nummer | **6b64d229-f954-4ab6-8e15-fee7e09c36cb** |
| EU-RoHS-Richtlinie | Freistellungskonform |
| REACh-Verordnung | Produkt beinhaltet besorgniserregende Stoffe (SVHC) über dem Schwellwert |

## Use Again

### Reproduktion

| | |
|---|---|
| Circular Econmomy-Eignung | **Keine besonderen Recycling-Verfahren erforderlich** |
| Rücknahme | **Ja** |

Dimensions Drawings

## Dimensions

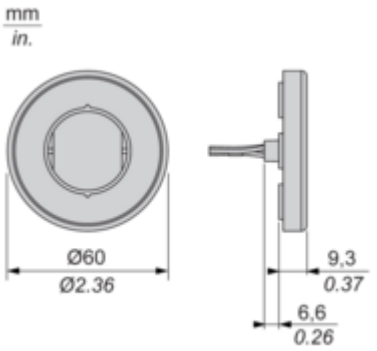

Mounting and Clearance

## Mounting and Clearance

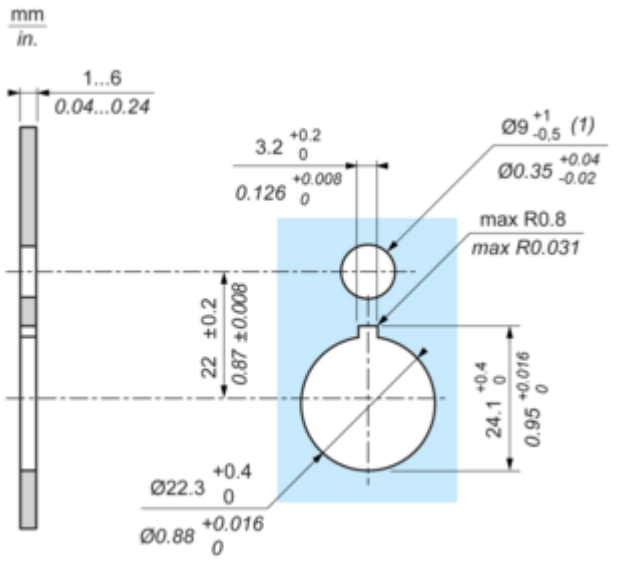


**(1) :** For IP X9 applications, the max recommendation dimension of hole is Ø9 mm/Ø0.35 in.

Connections and Schema

**Wiring Diagram**

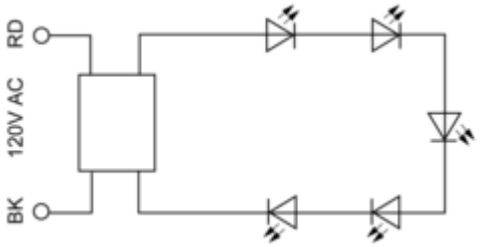


**RD :** Red
**BK :** Black