Produktdatenblatt

Spezifikationen



Beleuchtbares Schild für Not-Aus/ Not-Halt, 2 LEDs weiß/rot, 24V, NOT-HALT

ZBY9W3B230

EAN Code: 3606489745431

Hauptmerkmale

Baureihe	Harmony
Produkt- oder Komponententyp	Beleuchteter, beschrifteter Schildring
Verkauf je unteilbare Menge	1
Form des Signaleinheitkopfes	Rund
Kappe/Betätigungselement oder Linsenfarbe	2 Farben zur Auswahl
Zusätzliche Informationen für den Bediener	Mit beleuchtetem Ring
Lichtquelle	Geschützte LED
Lampenfassung	Integrierte LED
Farbe der Lichtquelle	Weiß oder rot
[UH,nom] Bemessungs-Betriebsspannung	24 V AC/DC bei 50/60 Hz
Gerätedarstellung	Zwischenring

Zusatzmerkmale

Zubehör / Zielkategorie	Not-Aus-Pilzkopf-Taster
Material	Kunststoff
Beschriftung	Schwarz NOT-HALT auf gelb Hintergrund
Abmessungen der Beschriftung	Ø 60 mm
Benutzersprache	Deutsch
Höhe	60 mm
Breite	9,3 mm
Produktgewicht	0,016 kg
elektrische Isolationsklasse	Klasse II entspricht IEC 61140
Widerstandsfähigkeit gegen Hochdruckreiniger	7000000 Pa bei 55 °C, Entfernung: 0,1 m
[Ui] Bemessungs-Isolationsspannung	24 V (Verschmutzungsgrad 3) entspricht IEC 60947-1
Signaltyp	Dauerlicht
Versorgungsspannungsgrenzen	19,2…30 V DC 21,6…26,4 V AC
Stromaufnahme	18 mA
Lebensdauer	100000 h bei Nennspannung und 25 °C
Stoßspannungsfestigkeit	1 kV entspricht IEC 61000-4-5
Kompatibilitätscode	XB4 XB5

Bruttopreisliste für Deutschland zuzüglich Zuschläge, Frachtkosten und Mehrwertsteuer, gültig ab dem 1. Januar 2024. Irrtum und Änderungen vorbehalten. Es gelten die AGBs der Schneider Electric GmbH.

Haftungsausschluss: Diese Dokumentation dient nicht als Ersatz für die Beurteilung der Eignung oder Verlässlichkeit dieser Produkte für bestimmte Verwendungsbereiche des Benutzers und darf nicht zu diesem Zweck verwendet werden.

Montage

Beschichtung	TH
Umgebungstemperatur bei Lagerung	-40…70 °C
Umgebungstemperatur bei Betrieb	-40…70 °C
Schutzart (IP)	IP66 entspricht IEC 60529 IP67 entspricht IEC 60529 IP69 entspricht IEC 60529 IP69K entspricht ISO 20653 Typ 13 entspricht UL 50E Typ 12 entspricht UL 50E Typ 4 entspricht UL 50E Typ 4X entspricht UL 50E
Schutzart (IK)	IK05 entspricht IEC 62262
Normen	CSA C22.2 Nr. 14 IEC 60947-5-1 IEC 60947-5-4 UL 508 IEC 60947-1 JIS C8201-5-1 JIS C8201-1
Produktzertifizierungen	UL-gelistet CSA
Vibrationsfestigkeit	5 gn (f= 10…500 Hz) entspricht IEC 60068-2-6 25 mm Spitze zu Spitze (f= 2…10 Hz) entspricht IEC 60068-2-6
Stoßfestigkeit	30 gn (Dauer = 18 ms) für Sinushalbwellenbeschleunigung entspricht IEC 60068-2-27 50 gn (Dauer = 11 ms) für Sinushalbwellenbeschleunigung entspricht IEC 60068-2-27 25 gn (Dauer = 6 ms) für 1.000 Stöße auf jeder Achse entspricht IEC 60068-2-27
Widerstandsfähigkeit gegen kurze Störsignale	2 kV entspricht IEC 61000-4-4
Widerstandsfähigkeit gegen elektromagnetische Felder	10 V/m entspricht IEC 61000-4-3
Widerstandsfähigkeit gegen elektrostatische Entladung	4 kV bei Kontakt (bei Metallteilen) entspricht IEC 61000-4-2 8 kV in Umgebungsluft (in isolierteilen Bereichen) entspricht IEC 61000-4-2
Elektromagnetische Aussendung	Klasse B entspricht IEC 55011

Verpackungseinheiten

VPE 1 Art	PCE
Anzahl der Geräte pro Packung	1
VPE 1 Höhe	1,600 cm
VPE 1 Breite	6,000 cm
VPE 1 Länge	6,000 cm
Verpackungsgewicht (Lbs)	21,000 g

Vertragliche Gewährleistung

Garantie (in Monaten)	18

Environmental Data

Schneider Electric hat sich zum Ziel gesetzt, den Net Zero-Status bis 2050 durch Lieferkettenpartnerschaften, Materialien mit geringerer Auswirkung und Kreislaufbildung über unsere laufende Kampagne "Use Better, Use Longer, Use Again" zu erreichen, um die Lebensdauer und Recyclingfähigkeit der Produkte zu verlängern.

Erläuterung der Environmental Data >

Wie wir die Produktnachhaltigkeit bewerten >

Umweltbilanz

Total lifecycle Carbon footprint	**13 kg CO2 eq.**
CO_2-Fußabdruck der Herstellungsphase [A1 bis A3]	**0.4 kg CO2 eq.**
CO_2-Fußabdruck der Distributionsphase [A4]	**0 kg CO2 eq.**
CO_2-Fußabdruck der Installationsphase [A5]	**0 kg CO2 eq.**
CO_2-Fußabdruck der Nutzungsphase [B2, B3, B4, B6]	**13 kg CO2 eq.**
CO_2-Fußabdruck der End-of-Life-Phase [C1 bis C4]	**0 kg CO2 eq.**
Umweltproduktdeklaration	**Produktumweltprofil**

Use Better

Materialien und Verpackung

Verpackung mit Recycling-Karton	**Nein**
Verpackung ohne Kunststoff	**Nein**
SCIP-Nummer	**6b64d229-f954-4ab6-8e15-fee7e09c36cb**
EU-RoHS-Richtlinie	**Freistellungskonform**
REACh-Verordnung	**Produkt beinhaltet besorgniserregende Stoffe (SVHC) über dem Schwellwert**

Use Again

Reproduktion

Recyclingfähigkeitspotential in %	**3**
Circular Econmomy-Eignung	**Keine besonderen Recycling-Verfahren erforderlich**
Rücknahme	**Ja**

Dimensions Drawings

Dimensions

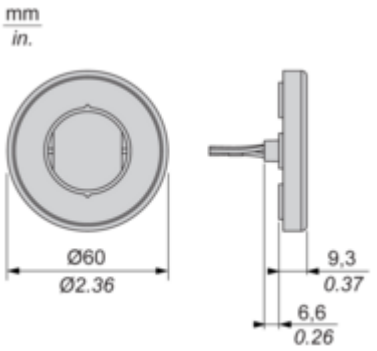

Mounting and Clearance

Mounting and Clearance

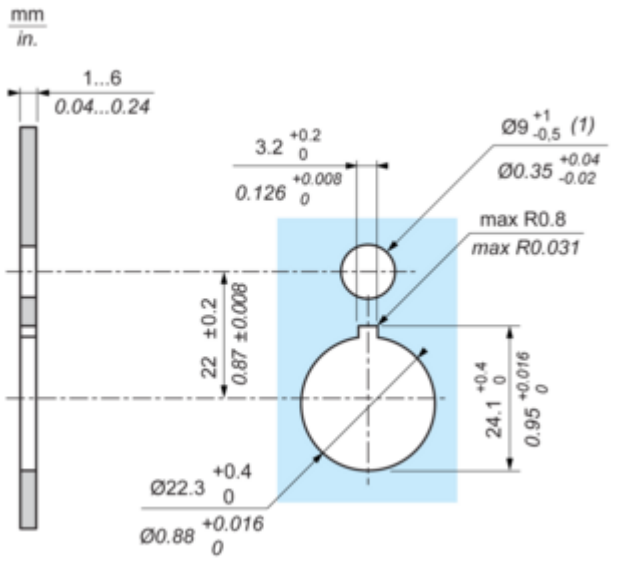

(1) : For IP X9 applications, the max recommendation dimension of hole is Ø9 mm/Ø0.35 in.

Connections and Schema

Wiring Diagram

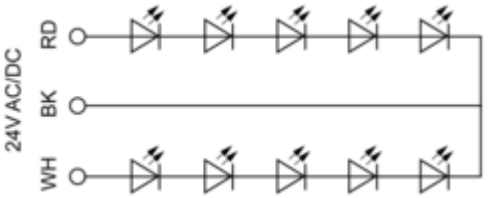

RD : Red
BK : Black
WH : White

Image of product / Alternate images

Alternative








NOT
HALT