Produktdatenblatt

Spezifikationen



Magelis S-Panel Kombination aus iPC und 15" W Display

HMIPSO0752D1001

Eingestellt am: 03.06.2025

Der Service wird eingestellt am: 30.04.2029

Nur über unseren Service verfügbar

EAN Code: 3606480853425

Hauptmerkmale

Baureihe	Harmony iPC
Produkt- oder Komponententyp	Multitouch-Bildschirm
Prozessorname	Intel Atom E3827 Dual Core bei 1,75 GHz
Chipsatz-Ausführung	Intel Atom SoC
freie Steckplätze	1 CFast
Displaygröße	15,6 Zoll
Anzeigefarbe	16777216 Farben
Leuchtdichte	300 cd/m²
Pixelauflösung	4096 x 4096
Ausführung Video-Controller	Intel HD Graphics
Softwarepaket	EcoStruxure Secure Connect Advisor Jahresabonnement Cybersicherheit Lizenz nicht inbegriffen EcoStruxure Operator Terminal Expert Laufzeit HMI Lizenz nicht inbegriffen EcoStruxure Machine SCADA-Experte Laufzeit HMI/SCADA nur bei konfiguriertem Angebot EcoStruxure Augmented Operator Advisor Server Augmented Operator Lizenz nicht inbegriffen

Zusatzmerkmale

Anzahl der Punkte	5
Klemmen-Typ	Touchscreen-Display
Speichertyp	4 GB RAM DDR3 intern
Seitenverhältnis	16:9
Displaytyp	Integriertes Farb-TFT-LCD Display LED
Displayauflösung	1.366 x 768 Pixel WXGA
Rückbeleuchtungs-Lebensdauer	50.000 Stunden
Sichtwinkel horizontal x vertikal	150 x 140°
Touchscreen	Projiziert-kapazitive Technologie (PCT)
Kühlungstyp	Passiv Ohne Lüfter
Watchdog-Timer	1…255 ms
[UH,nom] Bemessungsbetriebsspannung	24 V DC ± 20 % 100 - 240 V AC mit zusätzlichem Adapter HMIYPSOMAC1
[In] Bemessungsstrom	1,7 A

Bruttopreisliste für Deutschland zuzüglich Zuschläge, Frachtkosten und Mehrwertsteuer, gültig ab dem 1. Januar 2024. Irrtum und Änderungen vorbehalten. Es gelten die AGBs der Schneider Electric GmbH.

Haftungsausschluss: Diese Dokumentation dient nicht als Ersatz für die Beurteilung der Eignung oder Verlässlichkeit dieser Produkte für bestimmte Verwendungsbereiche des Benutzers und darf nicht zu diesem Zweck verwendet werden.

Mechanische Robustheit	Kratzfestigkeit 7H
Lokale Signalisierung	Summer LED (grün) für ein LED (orange) für Bereitschaft
Funktion verfügbar	Betrieb mit Wasser auf dem Bildschirm
Breite	419,7 mm
Höhe	269 mm
Tiefe	61,9 mm
Abmessungen des Ausschnitts	412,4 (+/- 0,7) x 261,7 (+/- 0,4)
Produktgewicht	3,9 kg
Anzeigegröße	15" Wide Multi-Touch
Hauptausführung	Optimiert

Montage

Schutzart (IP)	IP66 Frontplatte:
Produktzertifizierungen	AS/NZS EAC RCM CE C-Tick CCC
Normen	IEC 61000-6-2 CISPR 11 FCC Teil 15 Klasse A CSA C22.2 Nr. 60950 IEC 61000-6-4 IEC 60950 UL 60950
Richtlinien	2006/95/EG - Niederspannungsrichtlinie 2004/108/EG - elektromagnetische Verträglichkeit
Verschmutzungsgrad	2
Umgebungstemperatur bei Betrieb	0…55 °C SSD 0…55 °C CFast-Karte 0…45 °C HDD 0…45 °C Mini PCIe
Umgebungstemperatur bei Lagerung	-20…60 °C
Relative Luftfeuchtigkeit	10…95 % nicht kondensierend
Betriebshöhe	2.000
Vibrationsfestigkeit	1 Gn (f = 5…500 Hz)HDD 2 Gn (f = 5…500 Hz)SSD 2 Gn (f = 5…500 Hz)CFast-Karte

Verpackungseinheiten

VPE 1 Art	PCE
Anzahl der Geräte pro Packung	1
VPE 1 Höhe	6,2 cm
VPE 1 Breite	26,9 cm
VPE 1 Länge	42,0 cm
Verpackungsgewicht (Lbs)	3,9 kg
VPE 2 Art	P12

VPE 2 Menge	5
VPE 2 Höhe	80 cm
VPE 2 Breite	105 cm
VPE 2 Länge	125 cm
VPE 2 Gewicht	44,5 kg

Vertragliche Gewährleistung

Garantie (in Monaten)	18

Environmental Data

Schneider Electric hat sich zum Ziel gesetzt, den Net Zero-Status bis 2050 durch Lieferkettenpartnerschaften, Materialien mit geringerer Auswirkung und Kreislaufbildung über unsere laufende Kampagne "Use Better, Use Longer, Use Again" zu erreichen, um die Lebensdauer und Recyclingfähigkeit der Produkte zu verlängern.

Erläuterung der Environmental Data >

Wie wir die Produktnachhaltigkeit bewerten >

Umweltbilanz

Total lifecycle Carbon footprint	**2 152 kg CO2 eq.**
CO_2-Fußabdruck der Herstellungsphase [A1 bis A3]	**359 kg CO2 eq.**
CO_2-Fußabdruck der Distributionsphase [A4]	**1 kg CO2 eq.**
CO_2-Fußabdruck der Installationsphase [A5]	**0.5 kg CO2 eq.**
CO_2-Fußabdruck der Nutzungsphase [B2, B3, B4, B6]	**1 784 kg CO2 eq.**
CO_2-Fußabdruck der End-of-Life-Phase [C1 bis C4]	**6 kg CO2 eq.**
Umweltproduktdeklaration	**Produktumweltprofil**

Use Better

Materialien und Verpackung

Durchschnittlicher Prozentsatz der ReponsibleSteel zertifizierten Metalle	**Only air and vacuum used for insulation / breaking, no F-gas including SF6**
Verpackung mit Recycling-Karton	**Ja**
Verpackung ohne Kunststoff	**Nein**
SCIP-Nummer	**3fe7d895-f8a3-452a-ad75-1d17e7e6e6eb**
EU-RoHS-Richtlinie	**Freistellungskonform**
REACh-Verordnung	**Produkt beinhaltet besorgniserregende Stoffe (SVHC) über dem Schwellwert**
Durchschnittlicher Prozentsatz der ReponsibleSteel zertifizierten Metalle	**Produkt enthält Halogene über den Grenzwerten**
PVC-frei	**Nein**
Silikonfrei	**Nein**

Use Again

Reproduktion

Recyclingfähigkeitspotential in %	**48**
Circular Econmomy-Eignung	**Entsorgungsinformationen**
Austauschbare Batterie	**Vom Benutzer austauschbar**
Rücknahme	**Nein**
WEEE-Kennzeichnung	**Das Produkt muss entsprechend bestimmter Hinweise auf Märkten der Europäischen Union entsorgt werden und darf nicht in Haushaltsabfälle gelangen.**

Maßzeichnungen

Abmessungen

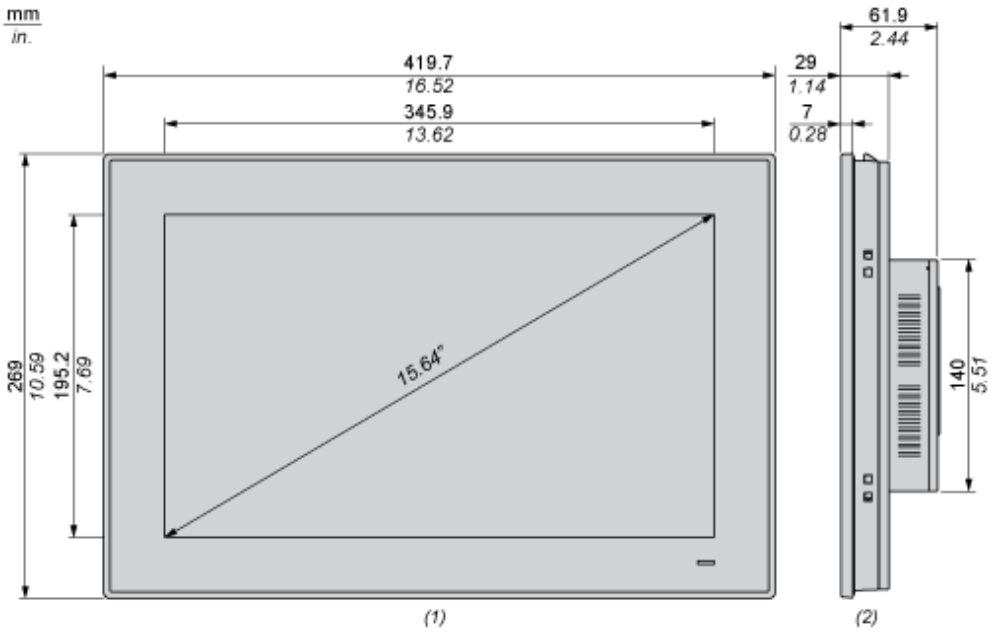

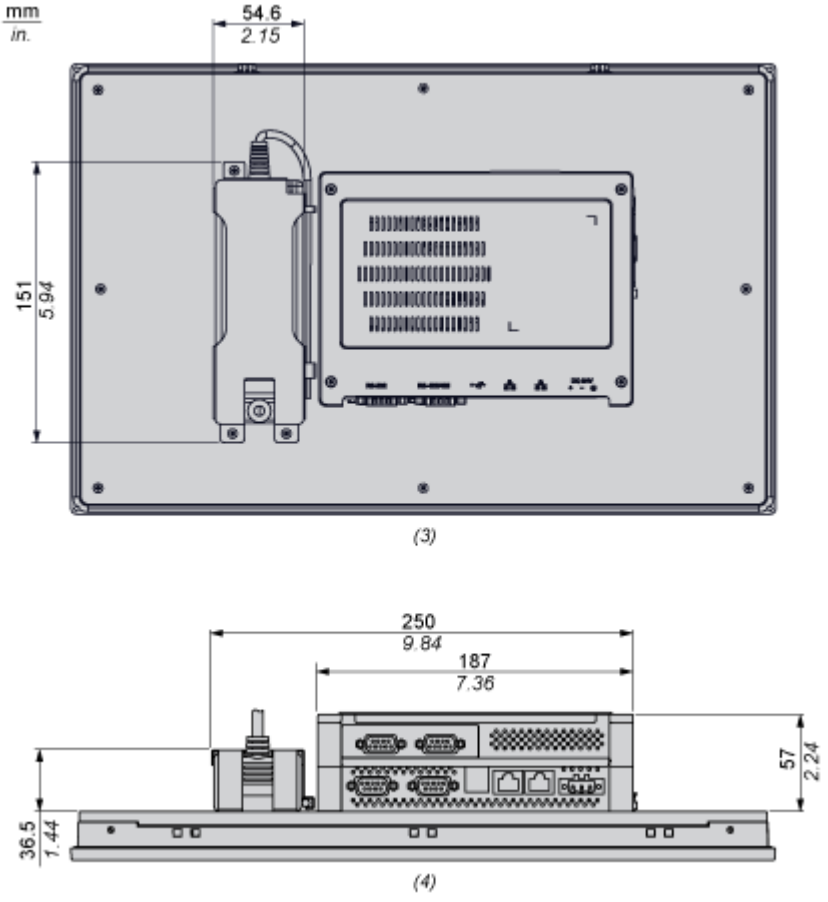

(1) Frontansicht

(2) Rechtsseitige Ansicht

(3) Rückansicht

(4) Unterseite

Montage und Abstand

Platzbedarf

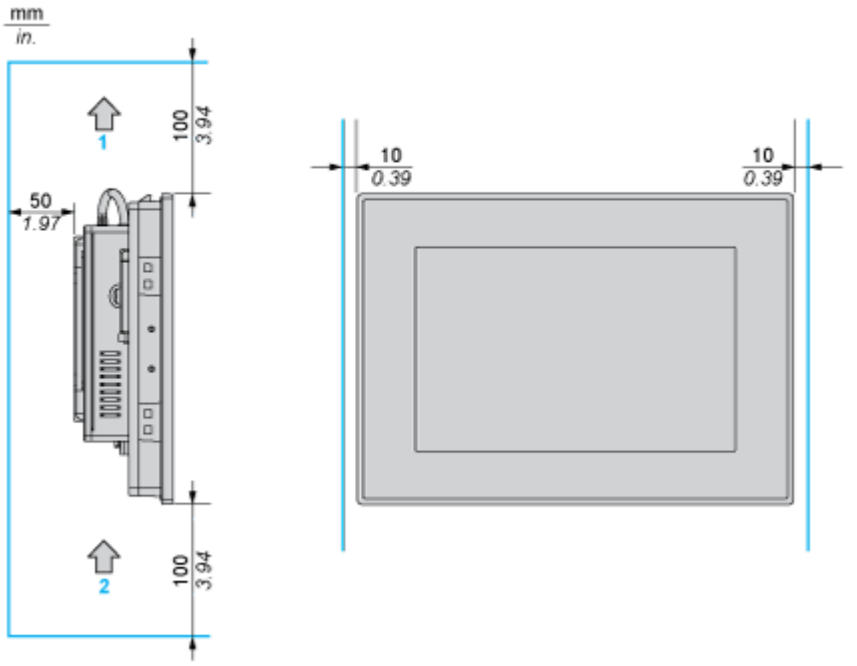

1: Luftauslass

2: Lufteinlass

Ausrichtung bei der Montage

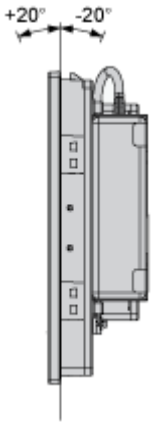

Abmessungen des Schalttafelausschnitts

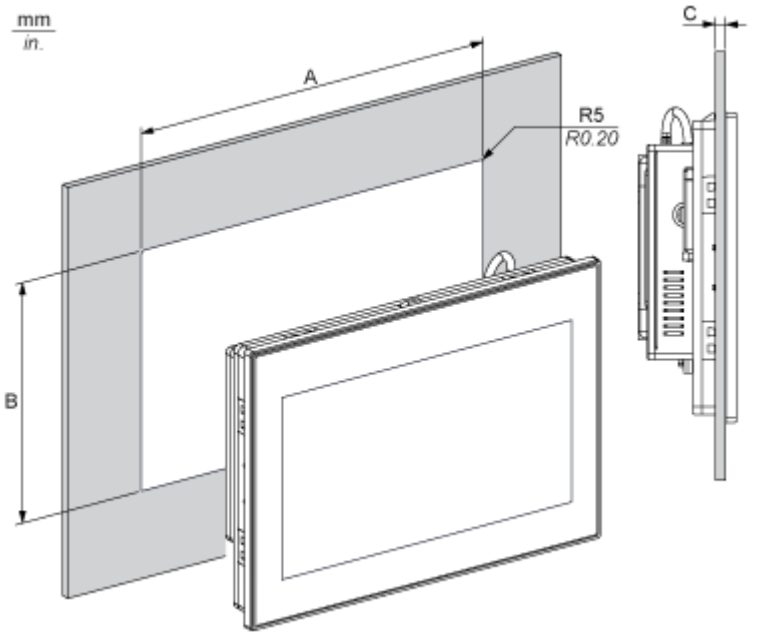

A		B		C		R	
mm	in.	mm	in.	mm	in.	mm	in.
412,4	16.24	261,7	10.30	2...6	0.08...0.23	5	0.20