Scatole per cartongesso

SCHEDA TECNICA

Art: PB502, PB503, PB504, PB506, PB526

Descrizione

Scatole per pareti in cartongesso e pareti mobili, dotate di fascette che permettono un fissaggio rapido e un bloccaggio sicuro.
Le fascette hanno gradini di aggancio graduali e consentono di compensare pareti con spessore fino a tre lastre da 12,5 mm.
Grazie alla facilità d'installazione, se si vuole rimuovere la scatola basta servirsi di un normale cacciavite a punta.
Le nuove scatole per cartongesso BTicino sono state le prime sul mercato ad avere le prefratture per l'ingresso dei tubi con il profilo di rottura chiuso. Ciò impedisce l'ingresso nella scatola di polveri dannose per i meccanismi, provocate ad esempio, da interventi di coibentazione delle pareti tecniche con lana di vetro o similari.
Sul retro delle scatole sono già predisposte le dime di centraggio per una più rapida e precisa installazione.
La sede per le viti dei supporti è costituita da un inserto metallico: la vite non rischia di spanare la sede, garantendo un accoppiamento sicuro e resistente.

	Articolo	Descrizione
	PB502	scatola 2 moduli per pareti divisorie cave in cartongesso e a doppia lastra
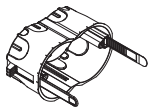	PB503	scatola 3 moduli per pareti divisorie cave in cartongesso e a doppia lastra
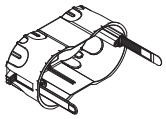	PB504	scatola 4 moduli - l'installazione in pareti di cartongesso della serie Axolute nella composizione a 4 moduli è possibile solo con la nuova scatola PB504
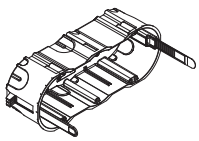	PB506	scatola 6/7 moduli per pareti divisorie cave in cartongesso e a doppia lastra
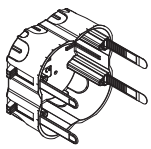	PB526	scatola 6 moduli (3+3) per pareti divisorie cave in cartongesso e a doppia lastra

Dati tecnici

Materiale:	polipropilene, senza alogeni
Temperatura di impiego:	(-25) - (+60) °C
Resistenza:	850 °C al filo incandescente IEC 60695-2-11

Norme, Certificazioni, Marchi

Norme di riferimento: EN60670-1

Marchi ottenuti:

Accessori

	Articolo	Descrizione
	PB502A	Dispositivo di affiancamento: consente di montare scatole in batteria (per scatola PB502).
	PB503V	Setto separatore verticale: separatore interno in resina, che consente la divisione dei circuiti dati e potenza (per scatole PB503, PB504, PB506).
	PB526V	Setto separatore orizzontale: separatore interno in resina (per scatola PB526) che consente la divisione dei circuiti dati e potenza.
	PBD68	Accessorio da applicare alla fresa a tazza con diametro 68 mm. Questo disco crea un ribasso che permette l'installazione a filo parete della scatola.
	503EC 504EC 506EC	Coperchio di finitura: per la chiusura qualora venga utilizzata come scatola di derivazione o in futuro si preveda di equipaggiarla con apparecchi (per scatole PB503, PB504, PB506).

Dati dimensionali

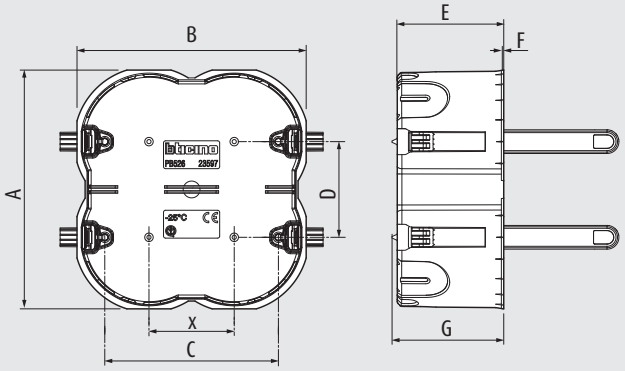

Art.	A	B	C	D	E	F	G	X	Profondità interna	Fresa
PB502	68,8	68,8	-	60	51,2	0,7	54,2	-	50	68
PB503	68,8	110,2	83,5	-	51,2	0,7	53,7	41	50	68
PB504	68,8	132,6	108,5	-	51,2	0,7	53,7	63,5	50	68
PB506	68,8	183,2	100	60	51,2	0,7	53,7	57	50	68
PB526	114,8	110,2	83,5	46	51,2	0,7	53,7	41	50	68

Dimensioni e numero prefratture

Dimensioni	PB502	PB503	PB504	PB506	PB526
8 Ø mm	6	8	8	12	8
20 Ø mm	6	12	12	9	12
25 Ø mm	2	4	4	3	4

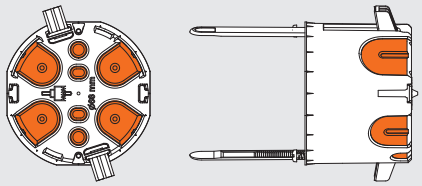

Personalizzazione

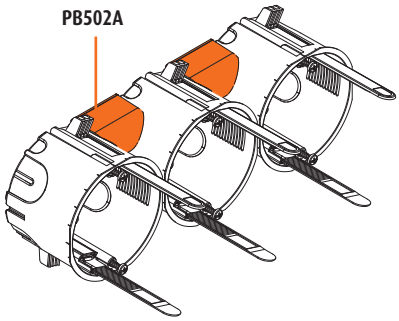

Finitura con supporti e placche 2+2+..., specifici per mercati europei.

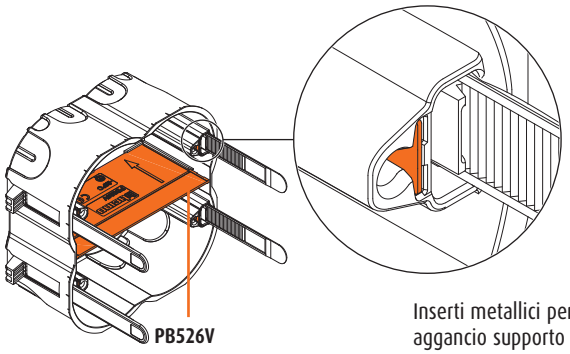

Inserti metallici per aggancio supporto

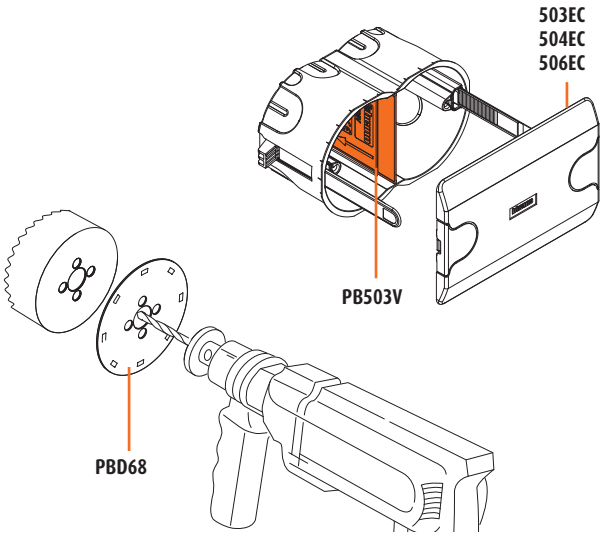

Installazione

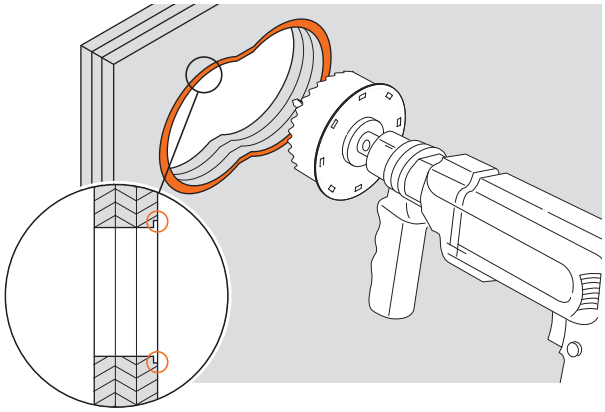

Tramite l'accessorio da inserire tra la fresa a tazza e il trapano è possibile creare un ribasso che permette l'installazione a filo parete della scatola.

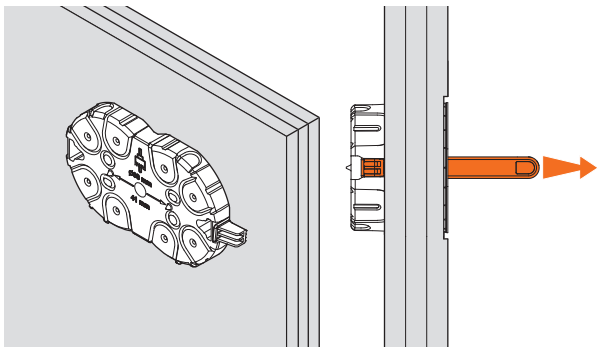

La scatola viene successivamente bloccata tramite le fascette di fissaggio. Ripiegare le fascette all'interno dell'apposita sede.

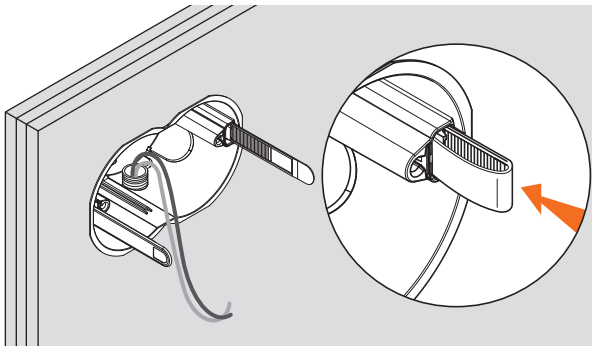

BT00262-a-IT