Conector RCA duplo fêmea

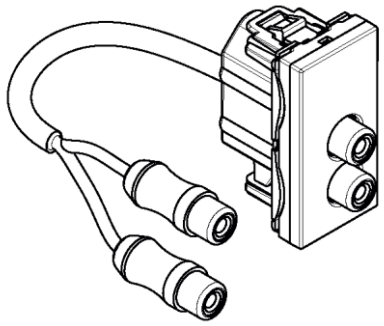

UTILIZAÇÃO

Conector de tomada duplo RCA fêmea.

Fornece ligação de áudio estéreo a qualquer dispositivo periférico, como um leitor de DVD, câmara, videogravador.

Equipado com um cabo de 150 mm de comprimento.

LIGAÇÃO

Tipo de conector: RCA

GAMA

Designação	Referências
Conector RCA duplo - 1 módulo	☐ YW4362 ▒ YG4362 ■ YD4362

Cores: ☐ White ▒ Stone ■ Dark

CARACTERÍSTICAS TÉCNICAS

- **Grau de proteção:**

(considerando uma instalação completa, incluindo o quadro de acabamento

  - Penetração de matéria líquida/sólida: IP20
  - Teste de resistência ao impacto: IK04

- **Caraterísticas do material:**
  - Frente: ABS
  - Sem halogéneos
  - Resistente aos raios UV
  - Auto-extinguível: 650°C/30s

- **Caraterísticas ambientais:**
  - Temperatura de armazenamento: -10° C a +70° C
  - Temperatura de utilização: -5° C a +35° C

DIMENSÕES TOTAIS (mm)

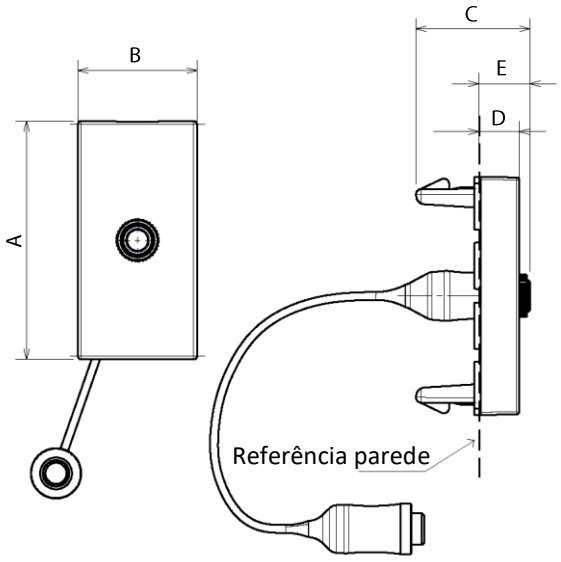

A	B	C	D	E
45,1	22,5	21,5	8,6	10,6

LIMPEZA

Limpar a superfície com um pano.

Não utilizar acetona, produtos removedores de alcatrão ou tricloroetileno.

Cuidado: Antes de utilizar produtos de limpeza especiais, primeiro faça um teste.

NORMAS E HOMOLOGAÇÕES

Está em conformidade com as normas de instalação e de fabricação.

Consultar o e-catálogo.