Viale Borri, 231 - 21100 VARESE – Italy
www.bticino.es

LIVING now

Regulador

K4418
K4418M2
K4419M2

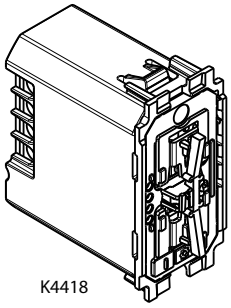
K4418

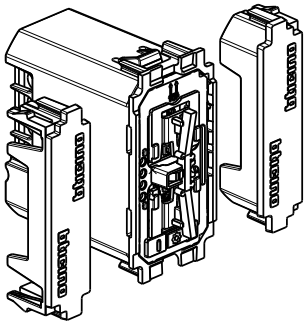
K4418M2

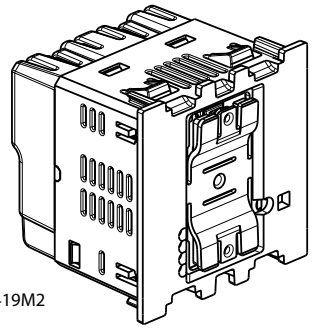
K4419M2

USO

Regulador universal con pulsador, permite aumentar o reducir la intensidad de la luz para crear el ambiente adecuado. Configurado por defecto como ON/OFF. Se puede asociar a uno o varios pulsadores (tipo no iluminado). Función memoria de nivel de iluminación: las luces se encienden de nuevo con el mismo nivel de iluminación que tenían antes de apagarse. Ajuste de los umbrales inferior y superior.
Fácil de instalar en lugar de un interruptor estándar en una caja de 40 mm de profundidad (mínimo).

GAMA

Denominación	Ref.	Frontales correspondientes
Regulador universal por pulsación - con neutro, 3 hilos. Función piloto/luminoso. Para todos tipos de lámpara: - LED y CFLs regulables: de 0 a 150W (15 lámparas máx.) - Halógenas, incandescentes 230V: de 0 a 150W - Halógenas con transformador ferromagnético o electrónico: de 0 a 150VA. Consumo modo standby <5mW. - 1 módulo	■ K4418	□ KW01N ▒ KM01N ■ KG01N
Como K4418 - 2 módulos	■ K4418M2	□ KW01M2N ▒ KM01M2N ■ KG01M2N
Como K4418M2, 2 hilos - 2 módulos	■ K4419M2	□ KW01M2P ▒ KM01M2P ■ KG01M2P

Colores: □ Blanco ▒ Sand ■ Dark

FUNCIONAMIENTO

Vista frontal

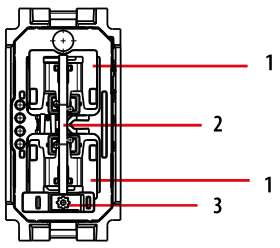

Leyenda

1. Pulsador
2. Indicador LED: útil durante la instalación
3. Botón RESET: para volver a los ajustes de fábrica.

DIMENSIONES TOTALES (mm)

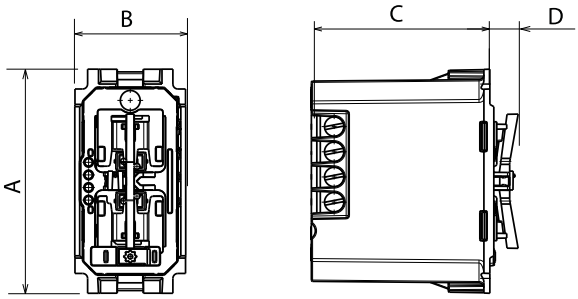

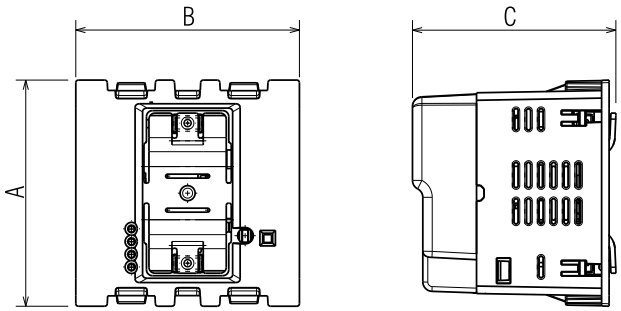

	A	B	C	D
K4418	45.2	22.3	34.8	6.9
K4418M2	45.2	44.7	34.8	6.9
K4419M2	45.2	44.7	40.65	

CONEXIÓN

Tipo de terminal: embornamiento con tornillos
Capacidad bornas: 2 x 1.5 mm^2 o 2 x 2.5 mm^2
Longitud de pelado de cable: 7 mm
Destornillador: Plano 3mm

CARACTERÍSTICAS TÉCNICAS

- Grado de protección
Prueba de resistencia a los impactos: IK04
Penetración de materia líquida/sólida: IP20D sin placa ni frontal

- Características del material
Mecanismo: PC
Sin halógeno
Resistente a los rayos UV

Autoextinguible:
850° C/30 s para las piezas aislantes que sujetan las partes con tensión.
650° C/30 s para otras piezas de materiales aislantes.

- Características eléctricas
Frecuencia: 50/60 Hz
Consumo modo Standby: 0,7 W

CARACTERÍSTICAS TÉCNICAS

- Características climáticas
Temperatura de almacenamiento: - 10° C a + 70° C
Temperatura de uso: - 5° C a + 35° C

	Tipo	Ergonomía	Ref.	Tensión	Incandescentes y halógenas	Halógenas con transformador electrónico	Fluorescentes compactas	Lámpara LED
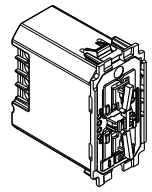	Universal puls. neutro 1 mód	Pulsación	K4418	240 V 100 V	150 W 75 W	150 W 75 W	150 W 75 W	150 W 75 W
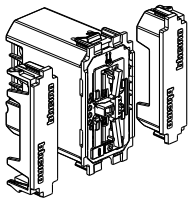	Universal puls. neutro 2 mód	Pulsación	K4418M2	240 V 100 V	150 W 75 W	150 W 75 W	150 W 75 W	150 W 75 W
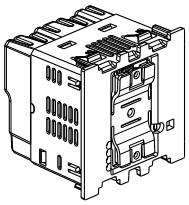	Universal puls. sin neutro 2 mód.	Pulsación	K4419M2	240 V 100 V	150 W 75 W	150 W 75 W	150 W 75 W	150 W 75 W

(*) Para obtener una iluminación confortable, se recomienda utilizar bombillas del mismo fabricante.
El interruptor con neutro (con opción de regulador) funciona con bombillas tradicionales o regulables, incluidas las LED.

Las bombillas LED regulables son obligatorias para un uso óptimo del regulador.

NORMAS Y HOMOLOGACIONES

Cumple con las normas de instalación y de fabricación. Consultar el e-catálogo.

El abajo firmante, BTICINO, declara que los equipos tipo radio-eléctricos (K4418 - K4418M2 - K4419M2) cumplen con la directiva EC/EN 60669-1.

El texto completo de la declaración de conformidad EU está disponible en la página web: **www.bticino.it/red**

LIMPIEZA

Limpiar la superficie con un trapo.
No utilizar acetona, productos eliminadores de alquitrán ni tricloroetileno.

Precaución: Antes de utilizar productos especiales de limpieza, hacer primero una prueba.

No se puede pintar las placas.

RAEE/WEEE: bticino.com/disposal