Viale Borri, 231 - 21100 VARESE – Italy
www.bticino.es

LIVING now

KW4141 - KG4141 - KM4141 - KR4141 - KV4141
KW4141TR - KG4141TR - KM4141TR

Base de corriente 2P+T 16A

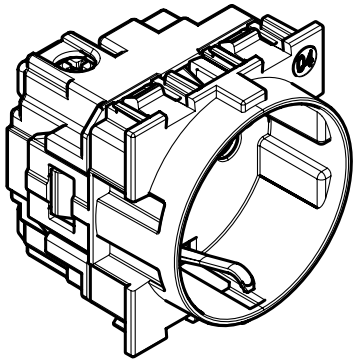

USO

Base de corriente 2P+T

GAMA

Denominación	Ref.	Frontales correspondientes
Base 2P+T 16 A 250Va.c - con contactos laterales de tierra - alvéolos protegidos	☐ KW4141 ■ KG4141 ▫ KM4141 ▪ KR4141 ▪ KV4141 ☐ KW4141TR ■ KG4141TR ▫ KM4141TR	☐ KW04 ■ KG04 ▫ KM04 ▪ KR04 ▪ KV04

Colores:

☐ Blanco ▪ Rojo
■ Dark ▪ Verde
▫ Sand

DIMENSIONES TOTALES (mm)

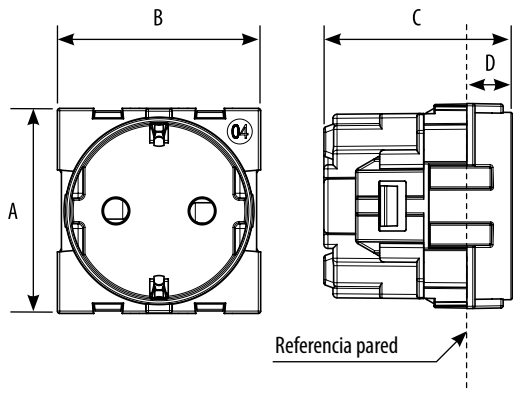

A	B	C	D
45.2	44.8	41.5	10

CONEXIÓN

Tipo de terminal: embornamiento con tornillos
Capacidad bornas: 2 x 4 mm^2 máx.
Longitud de pelado de cable: 11 mm
Compatible con cables flexibles o rígidos

CARACTERÍSTICAS TÉCNICAS

- Grado de protección
(considerando una instalación completa, incluyendo la placa embellecedora)
Penetración de materia líquida/sólida: IP20D

- Características mecánicas
Prueba de resistencia a los golpes: IK 04

- Características del material
Base y frontal: PC (policarbonato)

Sin halógenos

Resistente a los rayos UV

Autoextinguible:
850° C/30 s para las piezas aislantes que sujetan las partes con tensión.
650° C/30 s para otras piezas de materiales aislantes

- Características eléctricas
Tensión: 250 VAC
Intensidad: 16 A

- Características climáticas
Temperatura almacenamiento: - 10° C a + 70° C
Temperatura de uso: - 5° C a + 35° C

LIMPIEZA

Limpiar la superficie con un trapo.
No utilizar acetona, productos eliminadores de alquitrán ni tricloroetileno.

Precaución: Antes de utilizar productos especiales de limpieza, hacer primero una prueba.

NORMAS Y HOMOLOGACIONES

Cumple con los estándares IEC 60884-1.
Consultar el e-catálogo