LIGHT now

YW4141 - YG4141 - YD4141 - Y4141R - Y4141G
YW4141G - YG4141G - YD4141G - Y4141GR - Y4141GG
YW4141P - YG4141P - YD4141P
YW4141PG - YG4141PG - YD4141PG

Tomada de energia 2P+T

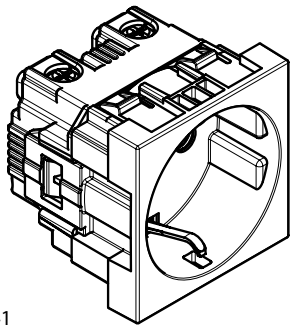

..4141

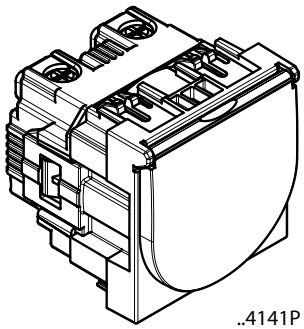

..4141P

UTILIZAÇÃO

Tomada de energia 2P+T

GAMA

Designação	Referência
Tomada 2P+T tipo "sch" 16 A 250 Va.c - com pinos laterais de ligação à terra - com proteção	☐ YW4141 - YW4141G ☐ Y4141R ▒ YG4141 - YG4141G ▒ Y4141G ■ YD4141 - YD4141G
Tomada 2P+T tipo "sch" 16 A 250 Va.c - com pinos laterais de ligação à terra - tomadas com proteção IP20	☐ YW4141P - YW4141GP ▒ YG4141P - YG4141GP ■ YD4141P - YD4141GP

Cores: ☐ White ▒ Stone ■ Dark ■ Vermelho ■ Verde

DIMENSIONES TOTALES (mm)

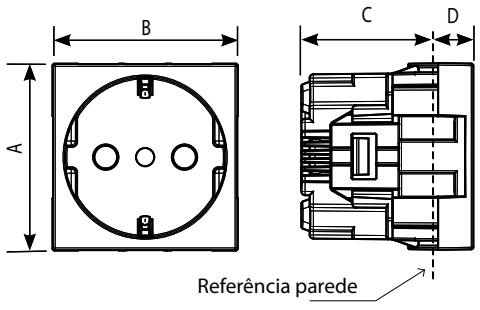

	A	B	C	D
..4141.	45,1	44,7	31,7	8,6
..4141C	45,1	44,7	31,7	12,1

LIGAÇÃO

Tipo de terminal: ligadores de parafusos
Capacidade bornes: 2 x 4 mm2 máx.
Comprimento de descarne do cabo: 11 mm
Compatível com cabos flexíveis ou rígidos

CARACTERÍSTICAS TÉCNICAS

- **Grau de proteção:**

(considerando uma instalação completa, incluindo o quadro de acabamento)
  - Proteção contra sólidos e líquidos: IP20D

- **Características mecânicas:**
  - Teste de resistência ao impacto: IK04

- **Características do material:**
  - Base e frente: PC (policarbonato)
  - Sem halogéneos
  - Resistente aos raios UV
  - Auto-extinguível:

850° C/30 s para as peças isolantes que sustentam as peças sujeitas a tensão.
650° C/30 s para outras peças de materiais isolantes.

- **Características eléctricas:**
  - Tensão: 250 V a.c.
  - Corrente: 16 A

- **Características ambientais:**
  - Temperatura de armazenamento: -10° C a +70° C
  - Temperatura de utilização: -5° C a +35° C

LIMPEZA

Limpar a superfície com um pano.

Não utilizar acetona, produtos removedores de alcatrão ou tricloroetileno.

Cuidado: Antes de utilizar produtos de limpeza especiais, primeiro faça um teste.

NORMAS E HOMOLOGAÇÕES

Em conformidade com a norma IEC 60884-1.

Consultar o e-catálogo.