LIGHT now

YW4141USB - YG4141USB - YD4141USB
YW4142USB - YG4142USB - YD4142USB

Tomada de energia 2P+T tipo "sch" com USB tipo-C

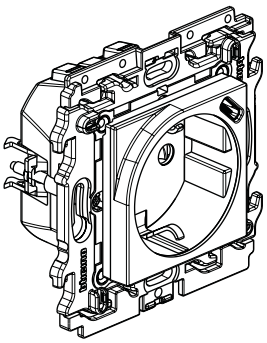

Y.4141USB

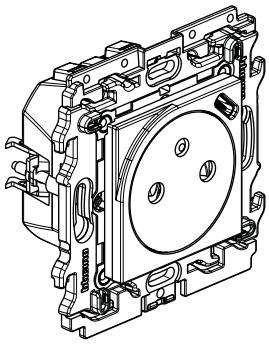

Y.4142USB

UTILIZAÇÃO

Tomada de corrente 2P+T tipo "sch" com proteção para crianças.

Tomada carregadora USB tipo C: para carregar dispositivos portáteis, como telemóveis, tablets, leitores MP3, leitores MP4, colunas, smartwatch, consolas de jogos, powerbanks.

Instalação em caixas de encastrar com uma profundidade mínima de 40 mm.

Fixação com garras e/ou parafusos.

A completar com quadro de acabamento.

GAMA

Designação	Referências
Tomada de energia composta por: - Tomada de corrente 2P+T tipo "sch" - 16 A - 250 V~ - Carregador USB tipo C - 5 V - 1,5 A - 7,5 W Fornecida com suporte (espaçamento 71 mm)	☐ YW4141USB ▒ YG4141USB ■ YD4141USB
Tomada de de energia composta por: - Tomada de corrente 2P+T standard francês - 16 A - 250 V~ - Carregador USB tipo C - 5 V - 1,5 A - 7,5 W Fornecida com suporte (espaçamento 71 mm)	☐ YW4142USB ▒ YG4142USB ■ YD4142USB

Cores: ☐ White ▒ Stone ■ Dark

DIMENSÕES TOTAIS (mm)

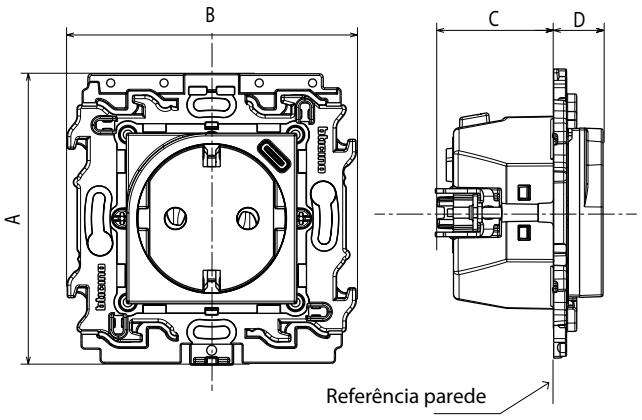

	A	B	C	D
Y.4141USB	76,5	76	31,3	13,1
Y.4142USB	76,5	76	31,3	10,3

LIGAÇÃO

- **Tomada de corrente 2P+T tipo "sch":**

Tipo de terminal: ligadores automáticos
Capacidade bornes: 2 x 2,5 mm2 máx.
Comprimento de descarne do cabo: 11 mm
Compatível com cabos flexíveis ou rígidos

- **Carregador USB tipo C:**

Pré-cablado

CARACTERÍSTICAS TÉCNICAS

- **Características mecânicas:**
  - Teste de resistência ao impacto: IK04
  - Proteção contra sólidos e líquidos: IP 20
- **Características do material:**
  - Mecanismo: PC
  - Frente: Suporte ABS: PC
  - Garras: aço
  - Sem halogéneos
  - Resistente aos raios UV
  - Auto-extinguível:

850 °C/30 s para as peças isolantes que sustentam as peças sujeitas a tensão.
650 °C/30 s para outras peças de materiais isolantes.

- **Características elétricas Tomada 2P+T**
  - Tensão: 250 V~
  - Corrente: 16 A
  - Frequência: 50/60 Hz
- **Características elétricas Carregador USB**

Proteção integrada contra sobretensões

Todos os valores desta lista foram medidos a uma temperatura de +25 °C e após 15 minutos de utilização.

Conector	Carregador USB C
Tensão nominal de entrada	250 V~
Frequência nominal de entrada	50-60 Hz
Corrente nominal de entrada	200 mA
Consumo em standby	0,07 W - 0,075 mA - 7,5 W
Tensão nominal de saída	5 V ⎓
Corrente nominal de saída	1,5 A
O desempenho pode atingir o nível "VI" (≥ 76% medido à saída do carregador USB)	
Norma de segurança	EN62368-1
Classe de proteção	II - Baixa tensão

Tomada de energia 2P+T tipo “sch” com USB tipo-C

CARACTERÍSTICAS TÉCNICAS (continuação)

- **Características ambientais:**
  - Temperatura de armazenamento: -10° C a +70° C
  - Temperatura de utilização: -5° C a +35° C

LIMPEZA

Limpar a superfície com um pano.

Não utilizar acetona, produtos removedores de alcatrão ou tricloroetileno.

Cuidado: Antes de utilizar produtos de limpeza especiais, primeiro faça um teste.

Não é possível pintar as os quadros de acabamento

NORMAS E HOMOLOGAÇÕES

Está em conformidade com as normas de instalação e de fabricação.

Consultar o e-catálogo.