Módulo conectado

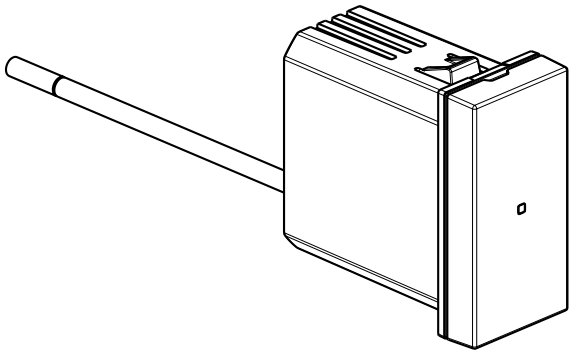

USO

Módulo conectado para asociar a una base; permite controlar a distancia unos dispositivos y ver su consumo (instantáneo, diario, mensual). Permite también recibir notificaciones en caso de consumo anormal.

El módulo conectado es compatible con cualquier dispositivo eléctrico hasta 16A, 3680W (protección contra sobrecargas).

Tiene un LED que se enciende en azul cuando está en funcionamiento. Se puede habilitar o deshabilitar esta función en la app "Home+Control".

Se puede asociar a comandos inalámbricos para iluminación.

- 1 módulo.

GAMA

Denominación	Referencia
Módulo conectado. Equipado con un piloto LED Con botón "Reset" escondido para volver a los ajustes de fábrica.	☐ YW4531C ▒ YG4531C ■ YD4531C

Colores: ☐ Blanco ▒ Stone ■ Dark

CONEXIÓN

Tipo de terminal: embornamiento con tornillo
Capacidad bornas: 2 x 2.5 mm^2
Longitud de pelado de cable: 7 mm
Destornillador: plano 3 mm

CARACTERÍSTICAS TÉCNICAS

- **Características mecánicas:**
  - Prueba de resistencia a los golpes: IK04
  - Penetración de materia líquida/sólida: IP20

- **Características del material:**
  - Mecanismo: PC
  - Sin halógenos
  - Resistente a los rayos UV
  - Autoextinguible:

850 °C/30 s para las piezas aislantes que sujetan las partes con tensión.
650 °C/30 s para otras piezas de materiales aislantes.

- **Características electricas:**
  - Tensión: 100/240 V~
  - Intensidad: 16 A
  - Frecuencia: 50/60 Hz
  - Potencia: 240 Vac - 3840 cosφ 0,8
  - Consumo standby: 1 mA
  - Tecnología Zigbee 2.4 GHz a 2.4835 GHz
  - Nivel potencia: REC 70-03: < 20 dBm
  - Alcance: 200 m en un espacio sin obstáculos
    10 m entre productos

- **Características ambientales:**
  - Temperatura almacenamiento: 0°C a +45°C
  - Temperatura de uso: +5°C a +45°C

NORMAS Y HOMOLOGACIONES

Cumple con los estándares de instalación y fabricación.

Consultar el e-catálogo.

El abajo firmante, BTICINO, declara que los equipos radio-eléctricos tipo (YW4531C, YG4531C, YD4531C) cumplen con la directiva 2014/53/EU.

El texto completo de la declaración de conformidad EU está disponible en la página siguiente: **www.bticino.it/red**

Módulo conectado

DIMENSIONES TOTALES (mm)

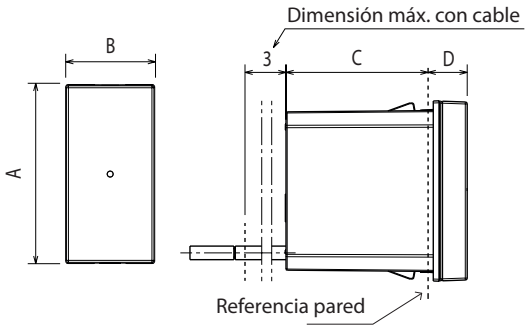

A	B	C	D
45.2	22.5	35.75	8.6

FUNCIONAMIENTO

Vista frontal

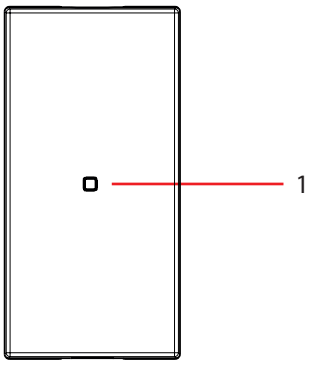

Vista frontal sin tecla

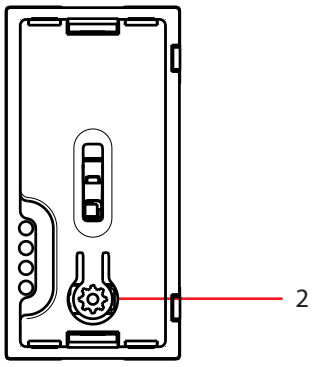

Leyenda

1. Piloto LED: útil durante la instalación.
2. Botón "RESET" para volver a los ajustes de fábrica.

LIMPIEZA

Limpiar la superficie con un trapo.

No utilizar acetona, productos eliminadores de alquitrán ni tricloroetileno.

Precaución: Antes de utilizar productos especiales de limpieza, hacer primero una prueba.



RAEE/WEEE: bticino.com/disposal