LIGHT now

YW4950 - YG4950 - YD4950
YW4953 - YG4953 - YD4953
YW4950M2 - YG4950M2 - YD4950M2
YW4953M2 - YG4953M2 - YD4953M2

Obturadores e saídas de cabos

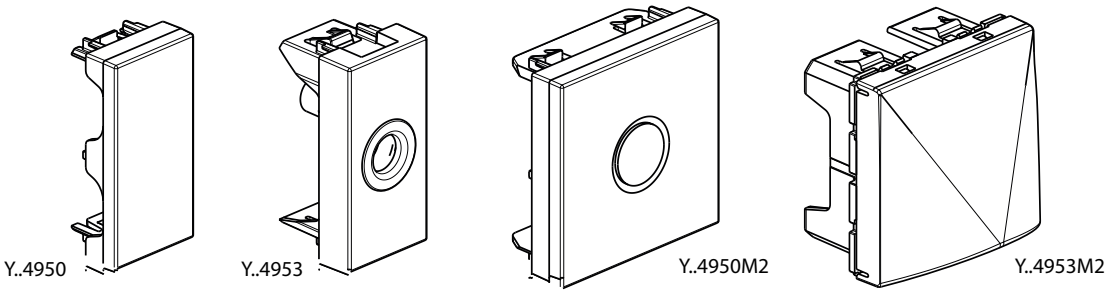

UTILIZAÇÃO

Obturadores e saídas de cabos.

GAMA

Designação	Referência
Obturadores 1m	☐ YW4950 ▒ YG4950 ■ YD4950
Saída de cabo 1 m Ø 9,5 mm	☐ YW4953 ▒ YG4953 ■ YD4953
Obturadores 2m	☐ YW4950M2 ▒ YG4950M2 ■ YD4950M2
Saída de cabo 1 m Ø 9,5 mm	☐ YW4953M2 ▒ YG4953M2 ■ YD4953M2

Cores: ☐ White ▒ Stone ■ Dark

DIMENSÕES TOTAIS (mm)

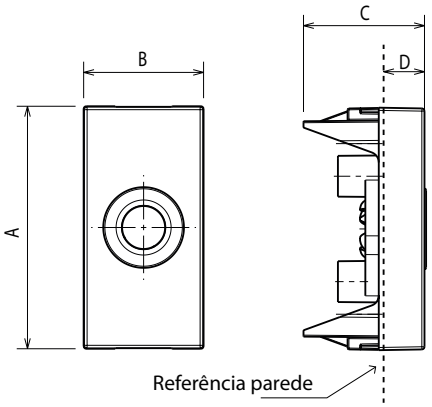

	A	B	C	D
Y..4950	45,1	22,3	37,5	8,6
Y..4953	45,1	22,3	15,7	8,6
Y..4950M2	45,1	45,1	15,7	8,6
Y..4950M2	45,1	45,1	37,8	8,6

LIGAÇÃO

Comprimento máximo do cabo: 12,5 mm

CARACTERÍSTICAS TÉCNICAS

- **Grau de proteção:**

(considerando uma instalação completa, incluindo o quadro de acabamento)
  - Proteção contra sólidos e líquidos: IP40 para ..4950..
  - Proteção contra sólidos e líquidos: IP20 para..4953
  - Teste de resistência ao impacto: IK04

- **Características do material:**
  - Material: ABS
  - Sem halogéneos
  - Resistente aos raios UV
  - Auto-extinguível: 650°C/30s

- **Características ambientais:**
  - Temperatura de armazenamento: -10° C a +70° C
  - Temperatura de utilização: -5° C a +35° C

LIMPEZA

Limpar a superfície com um pano.

Não utilizar acetona, produtos removedores de alcatrão ou tricloroetileno.

Cuidado: Antes de utilizar produtos de limpeza especiais, primeiro faça um teste.

NORMAS E HOMOLOGAÇÕES

Em conformidade com a norma IEC/EN 60669-1.

Consultar o e-catálogo.