Viale Borri, 231 - 21100 VARESE – Italy
www.bticino.es

LIVING now

K4001A - K4003A - K4005A
K4001M2A - K4003M2A - K4005M2A

Interruptor - Conmutador - Pulsador

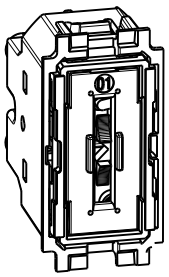

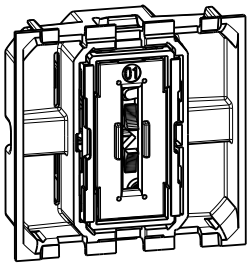

1. USO

Mecanismo de mando axial para iluminación y otras cargas.

2. GAMA

Denominación	Ref.	Frontales correspondientes
Interruptor 10 AX - 250 V	K4001A K4001M2A	☐ KW01- KW01A - KW01D -KW01F - KW01X KW01M2-KW01M2A- KW01M2D - KW01M2F - KW01M2X
Conmutador 10 AX - 250 V	K4003A K4003M2A	☐ KM01 - KM01A - KM01D - KM01F - KM01X KM01M2 - KM01M2A - KM01M2D - KM01M2F - KM01M2X
Pulsador 10 A - 250 V	K4005A K4005M2A	■ KG01 - KG01A - KG01D - KG01F - KG01X KG01M2 - KG01M2A - KG01M2D - KG01M2F - KG01M2X

Colores:

☐ Blanco
☐ Sand
■ Dark

3. DIMENSIONES TOTALES (mm)

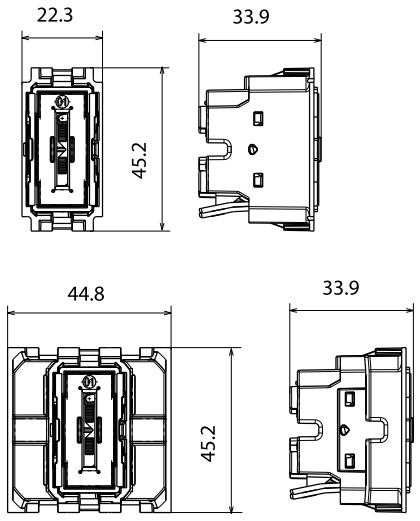

4. CONEXIÓN

Embornamiento automático para todos los mecanismos
Longitud de pelado de cable (rígido o flexible): 12 mm

5. CARACTERÍSTICAS TÉCNICAS

■ 5.1 Grado de protección
Penetración de materia líquida/sólida: IP 21 D
Prueba de resistencia a los impactos: IK 04

■ 5.2 Características del material
Material: Policarbonato
Sin halógeno
Resistente a los rayos UV
Autoextinguible:
850 °C/30 s para las piezas aislantes que sujetan las partes con tensión.
650 °C/30 s para otras piezas de materiales aislantes

■ 5.3 Características eléctricas
Tensión: 250 VAC
Intensidad: 10AX

■ 5.4 Características climáticas
Temperaturas de almacenamiento y de uso: - 5° C a + 35° C

6. LIMPIEZA

Limpiar la superficie con un trapo.
No utilizar acetona, productos eliminadores de alquitrán ni tricloroetileno.

Precaución: Antes de utilizar productos especiales de limpieza, hacer primero una prueba.

7. NORMAS Y HOMOLOGACIONES

Cumple con las normas de instalación y de fabricación.
Consultar el e-catálogo.