LIGHT NOW

YW4286C2 - YG4286C2 - YD4286C2
YW4287C2 - YG4287C2 - YD4287C2

Tomada carregadora USB universal - 3000mA - Tipo C+C
Tomada carregadora USB universal - 3000mA - Tipo A+C

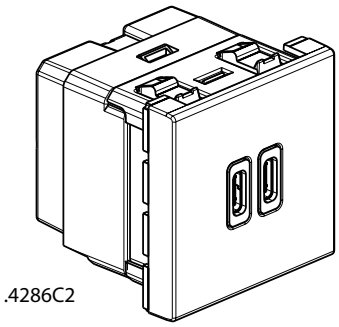
.4286C2

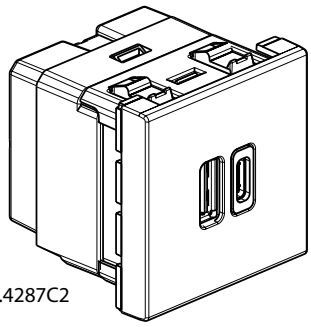
.4287C2

UTILIZAÇÃO

Para carregar dispositivos móveis como smartphones, leitores de MP3 ou MP4, colunas, relógios, consolas de jogos, powerbanks.

Carregamento rápido para um único dispositivo até 3000mA ou carregamento simultâneo de dois dispositivos até 1500mA.

GAMA

Designação	Referência
Tomada carregadora USB tipo C+C - 2 módulos	☐ YW4286C2 ▒ YG4286C2 ■ YD4286C2
Tomada carregadora USB tipo A+C - 2 módulos	☐ YW4287C2 ▒ YG4287C2 ■ YD4287C2

Cores: ☐ White ▒ Stone ■ Dark

DIMENSÕES TOTAIS (mm)

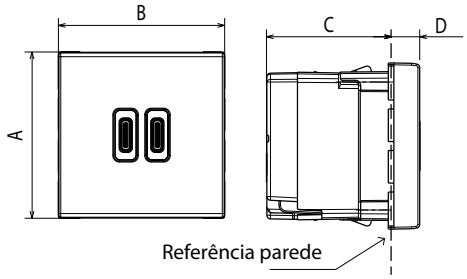

A	B	C	D
45,1	45,1	33,9	8,6

LIGAÇÃO

Tipo de terminal: ligadores de parafusos
Capacidade bornes: 1 x 2,5 mm2.
Comprimento de descarne do cabo: 6 mm
Chave de fendas: plana 3,5 mm

Utilização recomendada: saída de terminal

CARACTERÍSTICAS TÉCNICAS

- **Grau de proteção:**

(considerando uma instalação completa, incluindo o quadro de acabamento)
  - Proteção contra sólidos e líquidos: IP20D

- **Características do material:**
  - Teste de resistência ao impacto: IK04

CARACTERÍSTICAS TÉCNICAS (continuação)

- **Características do material:**
  - Mecanismo: PC (policarbonato)
  - Frente: ABS
  - Sem halogéneos
  - Resistente aos raios UV
  - Auto-extinguível:

850 °C/30 s para as peças isolantes que sustentam as peças sujeitas a tensão.
650 °C/30 s para outras peças de materiais isolantes.

- **Características ambientais:**
  - Temperatura de armazenamento: -10° C a +70° C
  - Temperatura de utilização: -5° C a +35° C

- **Características elétricas:**

Todos os valores desta lista foram medidos a uma temperatura de +25 °C e após 15 minutos de utilização.

Tensão nominal de entrada	100-240 V~
Frequência nominal de entrada	50-60 Hz
Corrente máxima de entrada	500 mA
Consumo máximo em standby	0.1W
Eficiência energética média	81%
Tensão nominal de saída	5 V ⎓
Corrente máxima de saída	3000 mA
Classe de consumo sem carga e nível médio de eficiência: Nível VI*	
Norma de segurança	EN 60950-1
Classe de proteção	II - Baixa tensão

*** NB:** Regulamento Europeu 278/2009 de 6 de abril de 2009, Diretiva 2005/32/CE relativa aos requisitos de conceção ecológica dos produtos que consomem energia.

- **Tempo médio de carregamento para dispositivos equipados com baterias de lítio**
  - Carga 80% < 1 h 15
  - Carga 100% < 2 h 00

LIMPEZA

Limpar a superfície com um pano.

Não utilizar acetona, produtos removedores de alcatrão ou tricloroetileno.

Cuidado: Antes de utilizar produtos de limpeza especiais, primeiro faça um teste.

NORMAS E HOMOLOGAÇÕES

CE 60950-1: diretiva relativa à baixa tensão.

IEC 62684 / EN 50558 cumprem as especificações relativas à interoperabilidade da fonte de alimentação externa comum para utilização com telemóveis.

Em conformidade com a diretiva relativa à conceção ecológica 2009/125/CE