Lámpara de lectura regulable

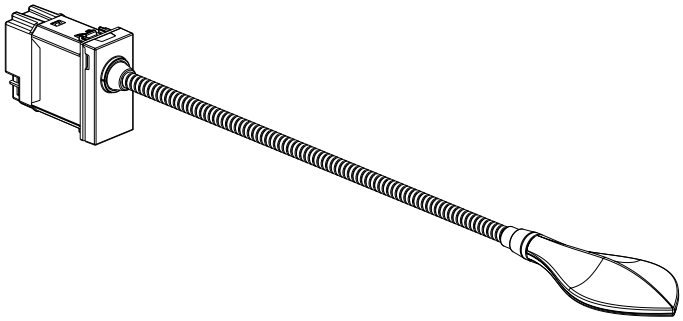

USO

Lámpara de lectura regulable.

Instalación en el cabecero de la cama que permite una luz direccional. Tiene un brazo flexible (longitud 31cm) que permite orientar la lámpara.

Se puede regular la intensidad de la luz si se pulsa y mantiene el comando integrado On/Off.

También puede ser controlada desde otro mecanismo pulsándolo durante 30 segundos.

GAMA

Denominación	Referencias
Lámpara de lectura regulable -1 módulo	☐ YW4362 ▒ YG4362 ■ YD4362

Colores: ☐ Blanco ▒ Stone ■ Dark

DIMENSIONES TOTALES (mm)

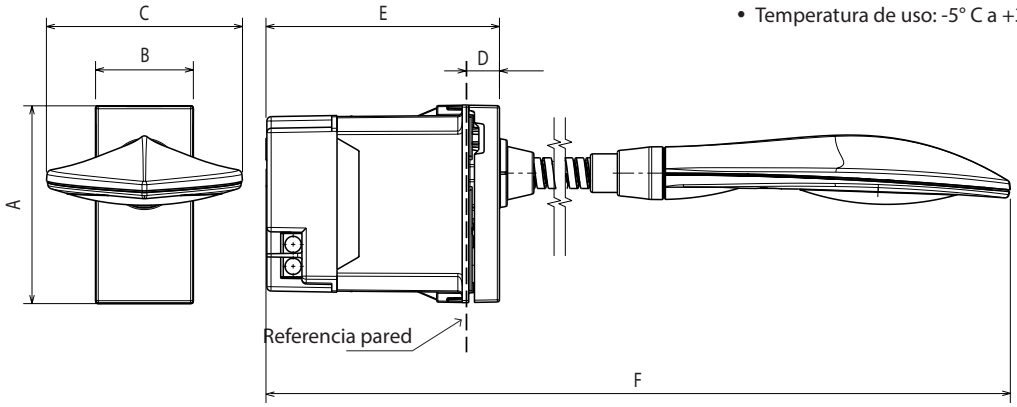

A	B	C	D	E	F
45.1	22.5	44.7	7.6	53.3	191

CONEXIÓN

Tipo de terminal: embornamiento con tornillo
Capacidad bornas: 1 x 1.5 mm² máx.
Longitud de pelado de cable: 8 mm
Compatible con cables flexibles o rígidos

CARACTERÍSTICAS TÉCNICAS

- **Grado de protección:**

(considerando una instalación completa, incluyendo la placa embellecedora)

- Penetración de materia líquida/sólida: IP40
- Prueba de resistencia a los golpes: IK04

- **Características del material:**
  - Cuerpo: PC (policarbonato)
  - Frontal: ABS
  - Sin halógenos
  - Resistente a los rayos UV
  - Autoextinguible:

850 °C/30 s para las piezas aislantes que sujetan las partes con tensión.
650 °C/30 s para otras piezas de materiales aislantes.

- **Características eléctricas:**
  - Tensión: 230 V a.c.
  - Frecuencia: 50 Hz
  - Consumo: 3.3 W
  - Flujo luminoso: 110 lúmenes (equivale a una bombilla incandescente de 15W)

- **Características ambientales:**
  - Temperatura de almacenamiento: -10° C a +70° C
  - Temperatura de uso: -5° C a +35° C

LIMPIEZA

Limpiar la superficie con un trapo.

No utilizar acetona, productos eliminadores de alquitrán ni tricloroetileno.

Precaución: Antes de utilizar productos especiales de limpieza, hacer primero una prueba.

NORMAS Y HOMOLOGACIONES

Cumple con los estándares IEC/EN 60598-1,2-2.

Consultar el e-catálogo.