Comando de iluminación inalámbrico sin pilas

JW4003CWG - JG4003CWG - JB4003CWG
YW4003CWG - YD4003CWG - YG4003CWG

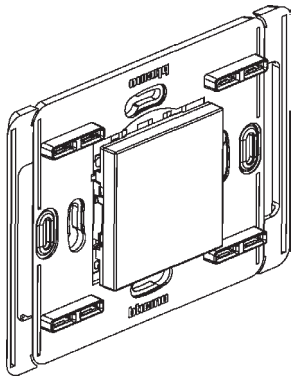

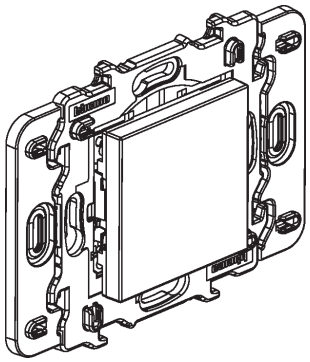

1. USO

Comando inalámbrico y sin pilas para la función ON/OFF de iluminación.

Gestiona micromódulos conectados de iluminación, bases conectadas y otros comandos.

- Se puede utilizar como interruptor o como comando de un grupo de lámparas.
- Se puede instalar directamente en la pared, atornillado a una caja de montaje.
- Puede controlar hasta 10 productos conectados.
- Mecanismo diseñado para ejecutar hasta 1 millón de manipulaciones.

2. GAMA

Suministrado sin placa.

Con botón de configuración.

Adhesivos extraíbles incluidos (2).

Comando de iluminación inalámbrico sin pilas	☐ JW4003CWG ▒ JG4003CWG ■ JB4003CWG
Comando de iluminación inalámbrico sin pilas	☐ YW4003CWG ▒ YG4003CWG ■ YD4003CWG

3. DIMENSIONES (MM)

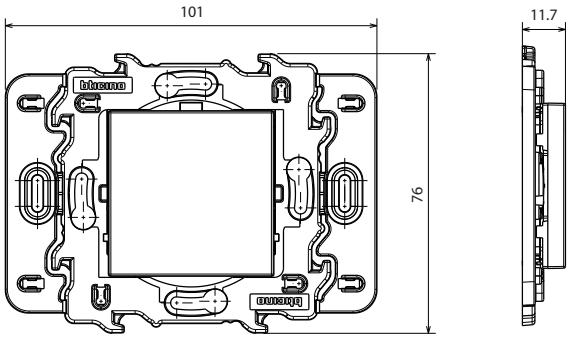

Light NOW

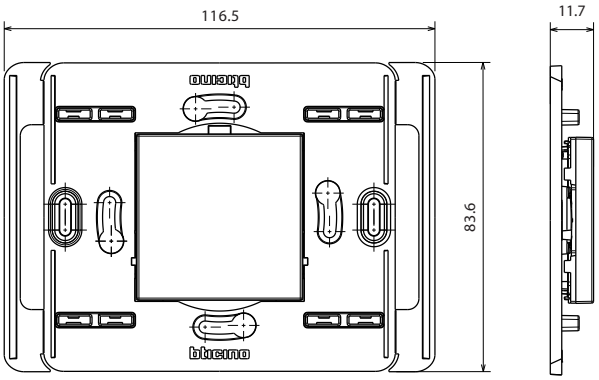

Matix NOW

4. FUNCIONAMIENTO

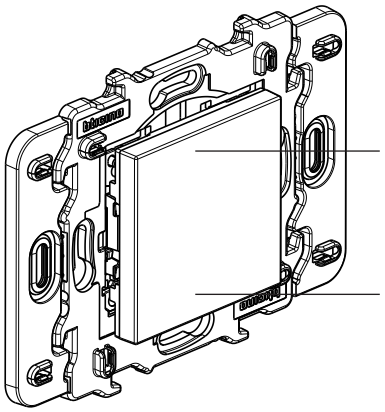

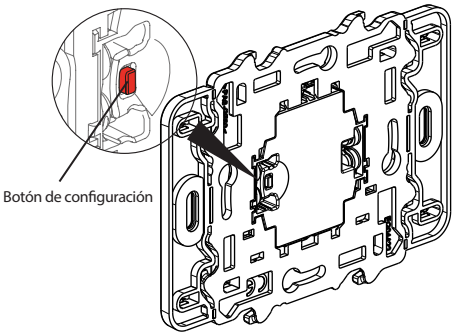

5. CARACTERÍSTICAS TÉCNICAS

5.1 Características mecánicas

Manipulación mecánica: hasta 1.000.000

Resistencia a los golpes: IK 02

Protección contra cuerpos sólidos y líquidos: IP 20 sin placa

IP 40 para producto instalado

5.2 Características del material

Tecla

Blanco: ABS

Color : ABS + pintura

Mecanismo: PBT con 10% fibra de vidrio - soporte: PC con 10% fibra de vidrio.

Sin halógenos

Resistente a los rayos UV

Autoextinguible: 650°C/30 s

5.3 Características eléctricas

Autoalimentado

Tecnología de radiofrecuencia ZigBee: de 2,4 GHz a 2,4835 GHz

Alcance RADIO: alcance mínimo 150m de punto a punto en un espacio sin obstáculo.

Nivel de potencia: < 20 mW

Canal Zigbee por defecto: 11

Tecnología: Certificado Zigbee PRO, función Green Power (comunicación bidireccional: no compatible).

IEEE 802.15.4 (LR-WPAN).

5.4 Características ambientales

Temperatura de uso: de + 5ºC a 45ºC

Temperatura de almacenamiento: de 0ºC a 45ºC

6. CONFIGURACIÓN

Consultar las instrucciones del dispositivo para la asociación.

6.1 ASOCIACIÓN: puesta en marcha

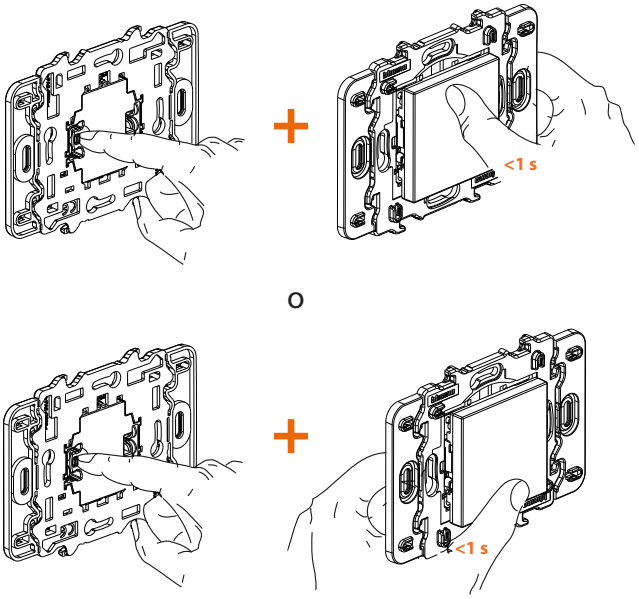

Manteniendo el botón "configuración" pulsado del comando inalámbrico y sin pilas, pulsar **brevemente** el botón "ON" o "OFF".

6.2 CAMBIO DE CANAL

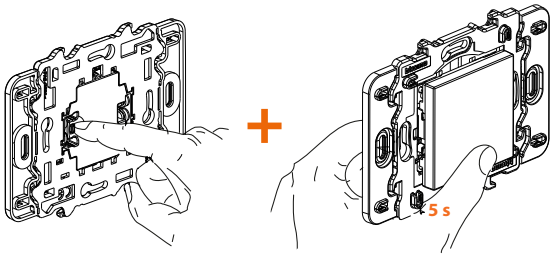

Manteniendo el botón "configuración" pulsado del comando inalámbrico y sin pilas, pulsar el botón inferior durante 5 segundos.

Detalles y orden de los cambios de canales: (**FÁBRICA : 11**) 15, 20, 25, 12, 13, 14, 16, 17, 18, 19, 21, 22, 23, 24, 26, 11, 15, 20, ...

6.3 VOLVER AL MODO DE FÁBRICA (DESVINCULAR + VOLVER AL CANAL 11)

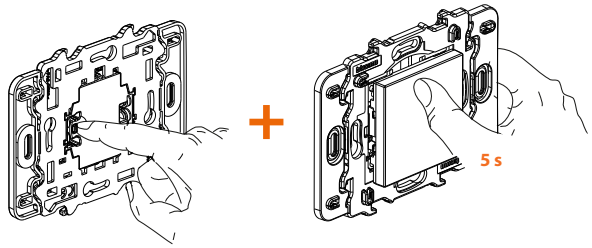

Manteniendo el botón "configuración" pulsado del comando inalámbrico y sin pilas, pulsar el botón superior durante 5 segundos.

Comprobar que el comando esté correctamente reiniciado pulsando "ON" y luego "OFF".

Documentación adicional Zigbee disponible en «developer.legrand.com».

7. LIMPIEZA

Limpiar la superficie con un trapo.

No utilizar acetona, productos eliminadores de alquitrán ni tricloroetileno.

Resistente a los productos siguientes: Hexano (EN 60669-1), metilado, agua con jabón, amoníaco diludio, lejía diluida al 10%, productos limpiacristales, toallitas preimpregnadas.

Precaución: Antes de utilizar productos especiales de limpieza, hacer primero una prueba.

No se puede pintar.

8. NORMAS Y HOMOLOGACIONES

8.1 DECLARACIÓN UE DE CONFORMIDAD CE

El abajo firmante, BTCINO, declara que este tipo de equipo radioeléctrico (JW4003CWG - JG4003CWG - JB4003CWG - YW4003CWG - YD4003CWG YG4003CWG) cumple con la normativa 2014/53/EU.

El texto completo de la declaración de conformidad de la UE está disponible en el siguiente sitio web: www.bticino.com

8.2 CONFORMIDAD FCC/IC

FC **FCC ID: 2ACN8-ZLGP1X IC: 12132A-ZLGP1X MODEL: ZLGP17**

Este dispositivo contiene transmisores/receptores exentos de licencia que cumplen con FCC RF e Innovación, Ciencia y Desarrollo Económico RSS exentos de licencia de Canadá. La operación está sujeta a las dos condiciones siguientes: (1) este dispositivo no puede causar interferencias y (2) este dispositivo debe aceptar cualquier interferencia, incluidas las que puedan provocar un funcionamiento no deseado del dispositivo.

Este dispositivo cumple con los límites de exposición a la radiación de la FCC e ISED establecidos. Este dispositivo no debe ubicarse ni funcionar junto con cualquier otra antena o transmisor.

Precaución FCC: el usuario que realice cambios o modificaciones no expresamente aprobados por el responsable del cumplimiento podría anular el derecho del usuario para usar el equipo.

NOTA FCC: Este equipo ha sido probado y cumple con los límites para un dispositivo digital de Clase B, de conformidad con la parte 15 de las normas FCC. Estos límites están diseñados para proporcionar una protección razonable contra interferencias dañinas en una instalación residencial. Este equipo genera, utiliza y puede irradiar energía de radiofrecuencia y, si no está instalado y utilizado de acuerdo con las instrucciones, puede causar interferencias dañinas en las comunicaciones zigbee. Sin embargo, no hay garantía que no se produzcan interferencias en una instalación concreta. Si este equipo causa interferencias dañinas a la recepción de radio o televisión que se puede determinar apagando y encendiendo el equipo, se recomienda al usuario que intente corregir la interferencia con una o más de los siguientes medidas:

- Reorientar o reubicar la antena receptora.
- Aumentar la separación entre el equipo y el receptor.
- Conectar el equipo a una toma de corriente de circuito diferente al que está conectado el receptor.

Consultar al distribuidor o al técnico de radio/TV para obtener ayuda.

8.3 CERTIFICACIÓN DE LOS ESTÁNDARES DE CONECTIVIDAD

csa connectivity standards alliance

green power
certified by connectivity standards alliance