Comandos duplos sem fios

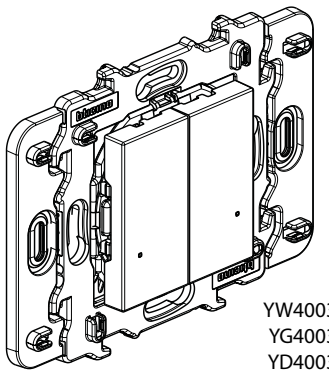

YW4003DCW
YG4003DCW
YD4003DCW

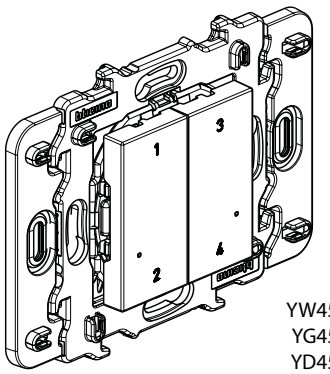

YW4575CW
YG4575CW
YD4575CW

UTILIZAÇÃO

Instalação à superfície com autocolantes removíveis (incluídos) ou numa caixa de encastrar. Com luz LED indicadora de pilha fraca.

Fornecido com uma pilha CR2032 3V para a sua alimentação, com uma autonomia de 8 anos.

2 módulos.

GAMA

Designação	Referências
Comando duplo sem fios para iluminação. Cada botão pode ser associado a um ou a vários dispositivos.	☐ YW4003DCW ▒ YG4003DCW ■ YD4003DCW
Comandos sem fios 4 cenários. Está equipado com 4 botões para ativar os cenários 1, 2, 3 e 4. Os cenários podem ser comfigurados na app. Home + Control.	☐ YW4575CW ▒ YG4575CW ■ YD4575CW

Cores: ☐ White ▒ Stone ■ Dark

DIMENSÕES TOTAIS (mm)

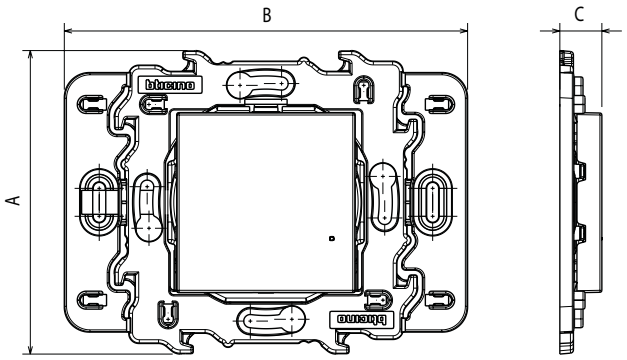

A	B	C
76	101	11,3

CARACTERÍSTICAS TÉCNICAS

- **Características mecânicas:**
  - Teste de resistência ao impacto: IK02
  - Proteção contra sólidos e líquidos: IP20 sem tecla e sem quadro de acabamento.
- **Características do material:**
  - Mecanismo com suporte: PC com fibra de vidro reforçada (10%)
  - Tecla: PC/ABS
  - Sem halogéneos
  - Resistente aos raios UV
  - Auto-extinguível: 650°C/30 s
- **Características elétricas:**
  - Fornecido com uma pilha CR2032 - 3 V para alimentação elétrica.
  - Duração da pilha: 8 anos para 10 utilizações por dia.
  - Frequência da tecnologia Zigbee: 2.4 GHz a 2.4835 GHz.
  - Nível de potência: < 100 mW
  - Rede sem fios mesh (AES 128) em conformidade com a norma IEEE 802.15.4 (LR-WPAN).
- **Características ambientais:**
  - Temperatura de utilização: +5 °C a +45 °C
  - Temperatura de armazenamento: 0° C a +45° C

NORMAS E HOMOLOGAÇÕES

A BTICINO, declara que este tipo de equipamento de rádio (YW4003DCW - YG4003DCW - YD4003DCW - YW4575CW - YG4575CW -YD4575CW) está em conformidade com a norma 2014/53/UE.

O texto integral da Declaração de Conformidade da UE está disponível no seguinte sítio web:

www.bticino.it/red

Comandos duplos sem fios

FUNCIONAMIENTO

Vista frontal

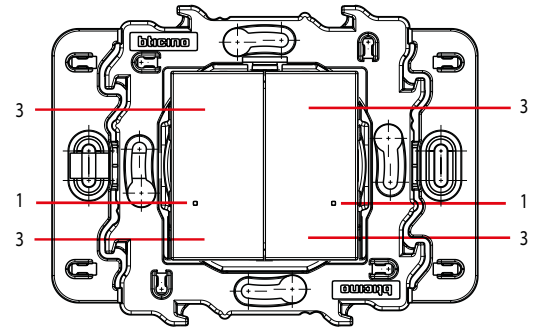

Vista frontal sem tecla

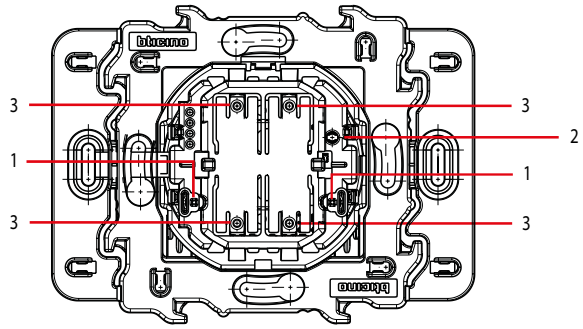

Legenda

1. Luz LED: útil durante a instalação.
2. Botão Reset: para voltar às definições de fábrica.
3. Botão.

Nota: o starter pack vem pré-associado de fábrica. Nunca reinicie o gateway e o comando geral sem fios ao mesmo tempo, pois podem deixar de funcionar.

LIMPEZA

Limpar a superfície com um pano.

Não utilizar acetona, produtos removedores de alcatrão ou tricloroetileno.

Cuidado: Antes de utilizar produtos de limpeza especiais, primeiro faça um teste.

Não é possível pintar as quadros de acabamento.



RAEE/WEEE: bticino.com/disposal

Reciclar corretamente a pilha