Posto esterno video con display touch 4,3"

374005

Manuale uso ed installazione



RA00190AA-04/22-PC

Posto esterno video con display touch 4,3"

Manuale uso ed installazione

Indice

Informazioni generali 4
- **Avvertenze e consigli** 4

Avvertenze e diritti del consumatore 4

Concetti fondamentali 5
- **Denominazione dispositivi** 5
- **Community** 5
- **Metodi indirizzamento chiamata** 6
  - Chiamata tramite indirizzo nella Community 6
  - Chiamata tramite Alias (codice alfanumerico) 7
  - Chiamata tramite Rubrica 7
  - Telecamere TVCC 7
  - Antincendio 7
  - Configurazione 7

Front and rear view 8

Dati dimensionali ed altezze installative 11

Installazione 12

Smontaggio 16

Schemi d'esempio 17
- **Collegamento Ethernet** 18
- **Collegamento montante in fibra ottica (in caso di necessità di una maggiore larghezza di banda)** 19

Utilizzo del dispositivo 21
- **Introduzione** 21

Utilizzo del dispositivo 22
- **Home page** 22

Funzioni 23
- **Chiama un IU** 23
  - Segreteria 28
  - Messaggi e pubblicità 29
- **Chiama un GS** 30
- **Accessi** 31
  - Accedi tramite Codice di accesso 31
  - Accedi tramite badge o card 33
  - Accedi tramite Riconoscimento facciale 34

Configurazioni da dispositivo (Impostazioni) 35
- **Indirizzo** 37
- **Impostazioni** 38
- **Data e ora** 39
- **Codice di accesso** 40
- **Centralino** 41
- **Serratura** 42
- **Display & Volume** 43
- **Suoneria** 44
- **Impostazioni volto** 45
- **Sfondo** 47
- **Informazioni** 48
- **Lingua** 49
- **Manuale di istruzioni** 50

Informazioni generali

Avvertenze e consigli

Prima di procedere con l'installazione è importante leggere attentamente il presente manuale.
La garanzia decade automaticamente per negligenza, uso improprio, manomissione per opera di personale non autorizzato.
Il Posto Esterno non deve essere esposto a stillicidio o a spruzzi d'acqua; deve essere usato unicamente su sistemi digitali IP DES.

Avvertenze e diritti del consumatore

	Leggere attentamente prima dell'uso e conservare per un riferimento futuro.
	Divieto di toccare le unità con le mani bagnate. Divieto di utilizzo di pulitori liquidi o aerosol. Divieto di occludere le aperture di ventilazione. Divieto di modificare i dispositivi. Divieto di rimuovere parti di protezione dai dispositivi. Divieto di esporre l'unità a stillicidio o a spruzzi d'acqua. Divieto di installare le unità in prossimità di fonti di calore / freddo o punti di emissione di aria calda/fredda. Divieto di installare le unità in prossimità di fonti di calore / freddo. Divieto di installare le unità in prossimità di gas nocivi e polveri. Divieto di fissaggio delle unità su superfici non adatte.
	Pericolo di shock elettrico.
	Rischio caduta dei dispositivi a causa di cedimento della superficie su cui sono installati o installazione inappropriata. Togliere l'alimentazione prima di ogni intervento sull'impianto.
	Attenzione: le operazioni di installazione, configurazione, messa in servizio e manutenzione devono essere effettuate esclusivamente da personale qualificato. Assicurarsi che l'installazione a parete sia effettuata correttamente come da istruzioni installative. Assicurarsi che l'installazione dell'unità sia conforme alle normative vigenti. Collegare i cavi di alimentazione secondo le indicazioni. Per eventuali espansioni di impianto utilizzare solo gli articoli indicati nelle specifiche tecniche

Concetti fondamentali

Denominazione dispositivi

In questo manuale per facilitare la lettura viene utilizzato il nome abbreviato dei dispositivi come da elenco:

– IU: Posto Interno
– EP: Posto Esterno
– GS: Centralino di portineria
– SD: Server DES
– SEP: Posto esterno di appartamento
– AB: Configurazione
– SW: Software Server DES

Community

Con il termine Community si intende il complesso residenziale riprodotto nel progetto realizzato utilizzando il SW.
La struttura nella massima estensione comprende:

AREA → CONDOMINIO → SCALA → PIANO → APPARTAMENTO



COMMUNITY

Metodi indirizzamento chiamata

In base a dati registrati nell'AB ed alla struttura della Community puoi indirizzare le chiamate utilizzando diversi metodi:

- chiamata tramite indirizzo nella Community;
- chiamata tramite Alias (codice alfanumerico);
- chiamata tramite Rubrica.

Chiamata tramite indirizzo nella Community

Per effettuare questo tipo di chiamata, devi conoscere l'indirizzo del chiamato che dipende dalla struttura della community, esempio:

- per chiamare l'IU evidenziato nello schema dall'EP «*A*» devi digitare il corrispondente indirizzo «**11010402**»;
- per chiamare l'IU evidenziato nello schema dall'EP «*B*» devi digitare il corrispondente indirizzo «**010402**», in quanto l'IU è posizionato all'interno del Condominio 1 e quindi è sufficiente digitare il numero Scala, Piano e Appartamento.

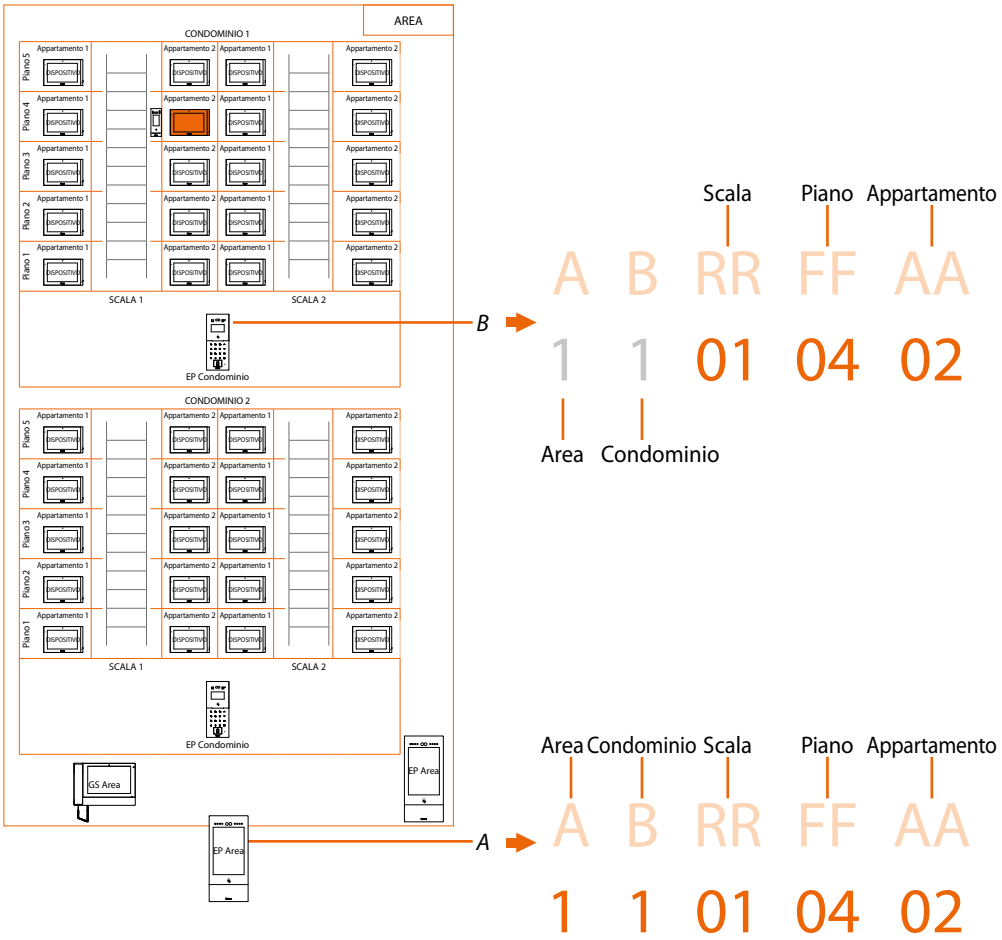

***Nota**: in fase di configurazione bisogna impostare il numero di cifre da utilizzare per ogni settore di chiamata (Area/Condominio/Scala/Piano/Appartamento).*
Esempio: devo chiamare un appartamento all'interno del Condominio 2
– se nell'area sono presenti da 1 a 9 Condomini, devo digitare «2» (una cifra utilizzata per il settore di chiamata Condominio);
– se nell'area sono presenti più di 10 Condomini, devo digitare «02» (due cifre utilizzate per il settore di chiamata Condominio).

Il sistema ti mostrerà automaticamente il corretto numero di cifre da digitare e quali dati inserire in base alla posizione dell'EP da cui stati chiamando , ad esempio di Area (2 01 06 02) o di Condominio (01 06 02)

Configurazione di sistema (default)
Aree 9, Condomini 99, Scale 99, Piani 99, Appartamenti 99
Puoi modificare i limiti tramite SW (vedi Manuale SW per dettagli)

Chiamata tramite Alias (codice alfanumerico)

Il codice alfanumerico, di default, è lo stesso dell'indirizzo nella Community ma puoi, tramite SW, sostituirlo con un alias.
Per maggiori dettagli vedi Manuale software.

Esempio:

1 1 01 04 02 ➡ B12

Chiamata tramite Rubrica

In questa modalità puoi utilizzare l'apposito tasto rubrica e selezionare il contatto da chiamare oppure puoi, digitando il codice (alias), effettuare una chiamata con il vantaggio che durante la digitazione il sistema autocompleta l'indirizzo; per maggiori dettagli vedi Manuale software.

Esempio:

1 1 01 04 02 ➡ JOHN SMITH

Telecamere TVCC

Telecamere appartenenti ad un circuito chiuso per videosorveglianza passiva.

Antincendio

Abilita la funzione apertura serratura in caso di incendio.
La funzione di Antincendio permette di aprire automaticamente le serrature degli EP in caso di incendio.
Per utilizzare questa funzione è necessario avere un contatto pulito nel morsetto di ingresso GND ANTINCENDIO proveniente dal sistema antincendio.
E' necessario abilitare la funzione in **Impostazioni**

Configurazione

Rubrica creata tramite SW contenente gli indirizzi di tutti i dispositivi del sistema.

TEMPISTICHE		
Funzione	**Tempo default**	**Personalizzazione da SW**
Tempo di chiamata dopo il quale si attiva la segreteria videocitofonica*	30 secondi	non personalizzabile
Durata tempo di comunicazione	60 secondi	Da 60 a 120 secondi
Tempo di apertura	5 secondi	Da 2 a 255 secondi
Screen saver	30 secondi	30 - 60 - 120 - 300 - 600 secondi

**impostando il tempo di DURATA SUONERIA sull'IU, inferiore a 30 secondi, la segreteria non si attiva*

Vista fronte e retro

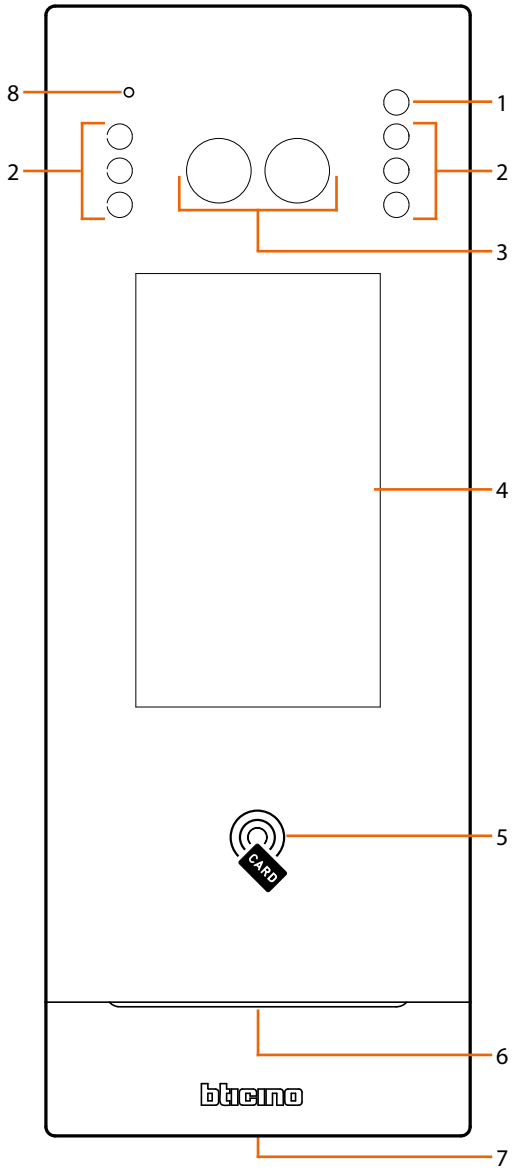

1. Sensore luce
2. LED per illuminazione campo di ripresa
3. Telecamera
4. Display 4,3" (touch screen)
5. Lettore badge per apertura serratura
6. Altoparlante
7. Vite di bloccaggio
8. Microfono

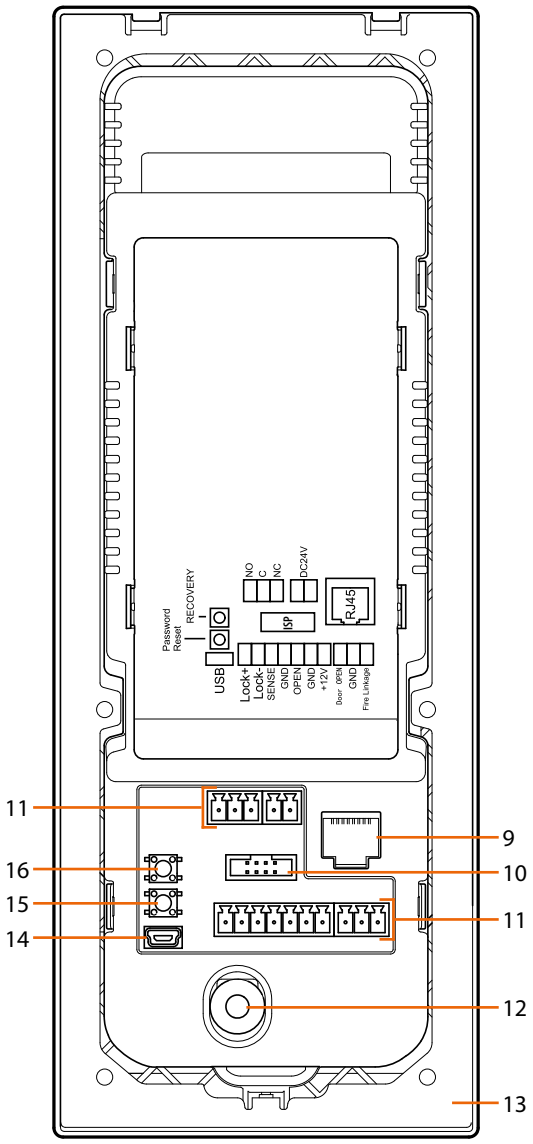

9. Connettore RJ45 (*)
10. Non utilizzato
11. Morsetto di collegamento
12. Switch tamper
13. Staffa di montaggio
14. Connettore USB (non utilizzato)
15. Reset ai valori di fabbrica del "local access code" e del "setting access code"
16. Non utilizzato

(*) Questo dispositivo non supporta alimentatori POE standard, ma solo alimentatori POE identificati con art. 375002.
Collegare il cavo cat5/5e/6 FTP o cat5/5e/6 UTP con ferrite in dotazione al connettore.

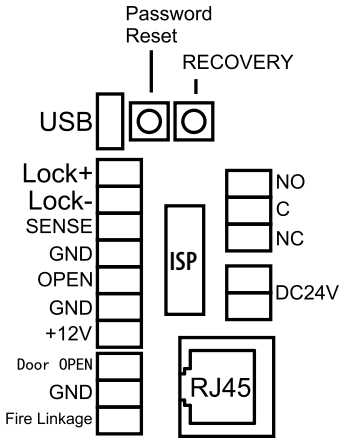

Morsetti di collegamento	
LOCK+	collegamento e controllo serratura elettrica (12V - 4A impulsivi su 3 Ohm max)
LOCK-	
SENSE / GND	ingresso segnale stato serratura
GND / +12V	alimentazione dispositivi di controllo accessi
OPEN	ingresso segnale controllo accessi di terze parti per apertura serratura (impulso +12Vdc)
GND	terminale di massa comune del sistema dedicato al collegamento di terze parti
Door OPEN – GND	collegamento pulsante apertura serratura locale
FIRE Linkage – GND	collegamento pulsante apertura serratura locale sistema per impianto antincendio
NO	contatto interbloccato
C	
NC	
DC24V	Morsetti per alimentazione supplementare (non polarizzati)

Puoi visualizzare alcuni esempi di schemi di collegamento nella sezione Funzioni

Dati dimensionali ed altezze installative

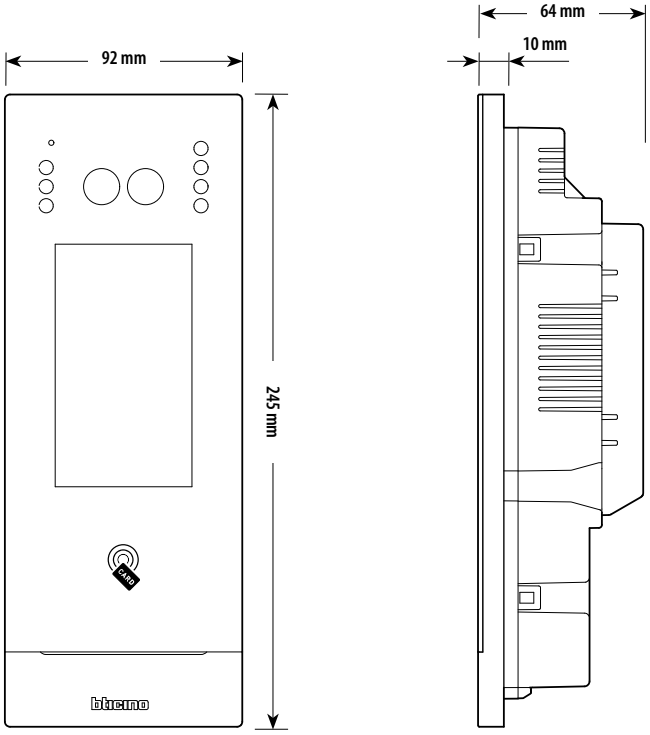

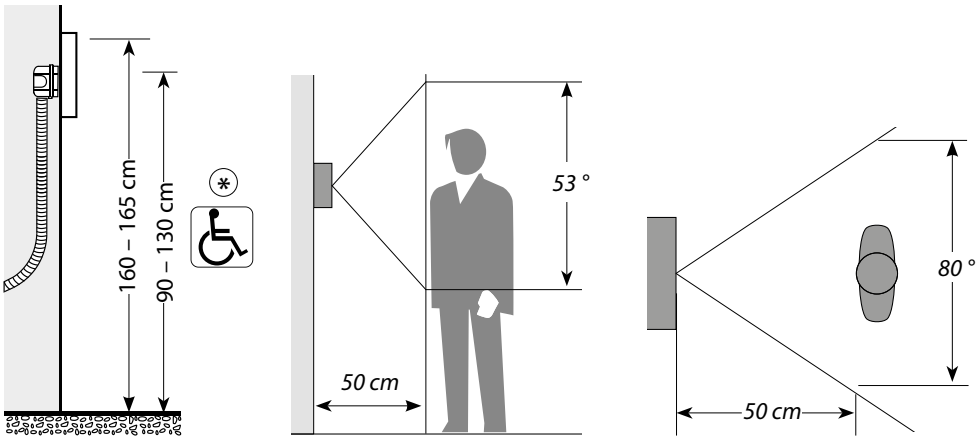

(*) Altezza raccomandata salvo diversa normativa vigente.

Installazione

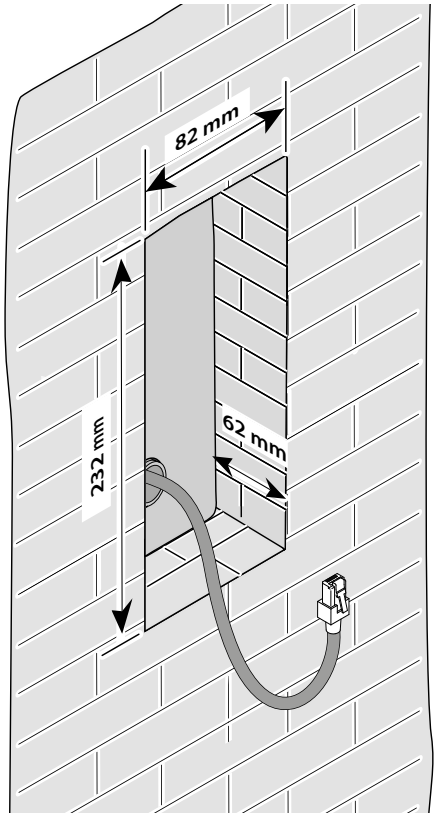

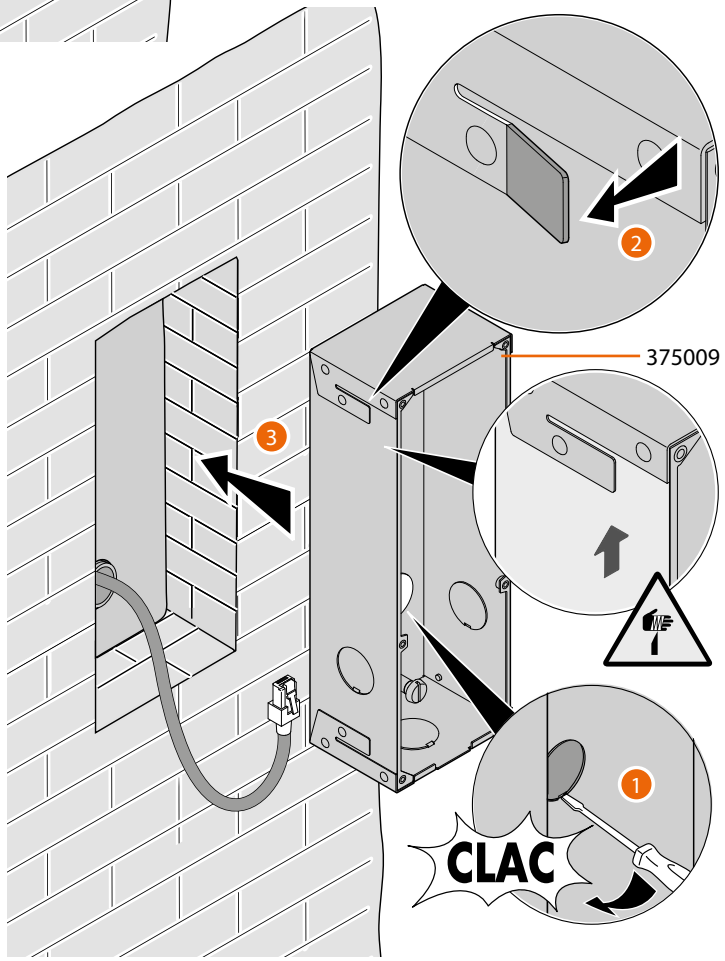

***Attenzione**: Il cavo RJ45 deve essere di lunghezza minima di 200 mm*

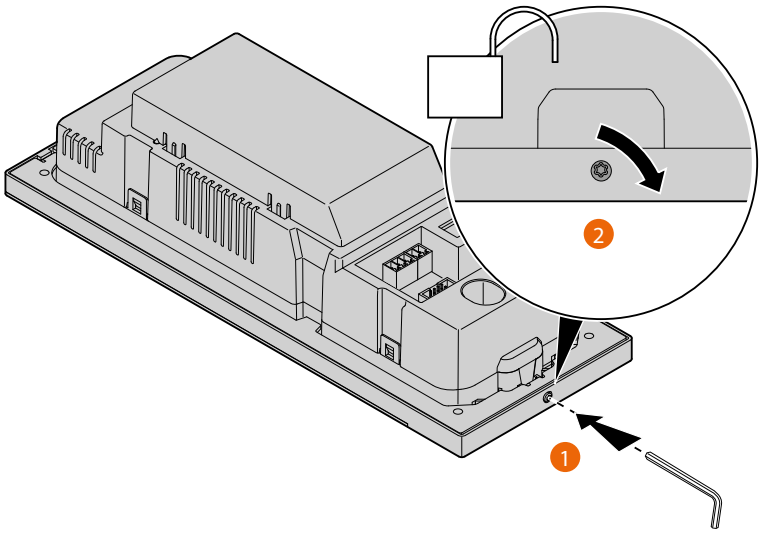
2
1

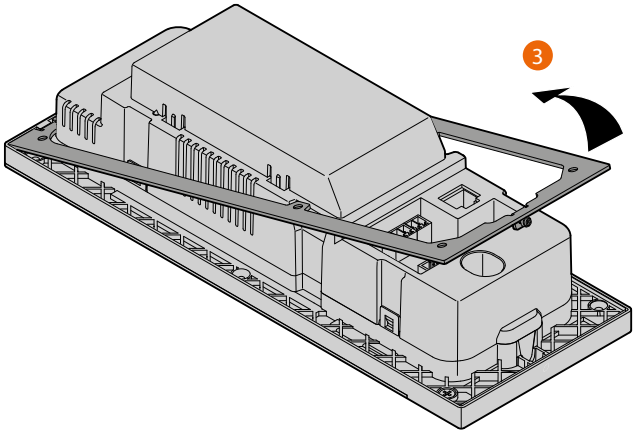
3

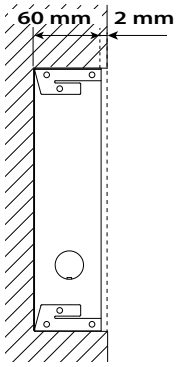
60 mm
2 mm

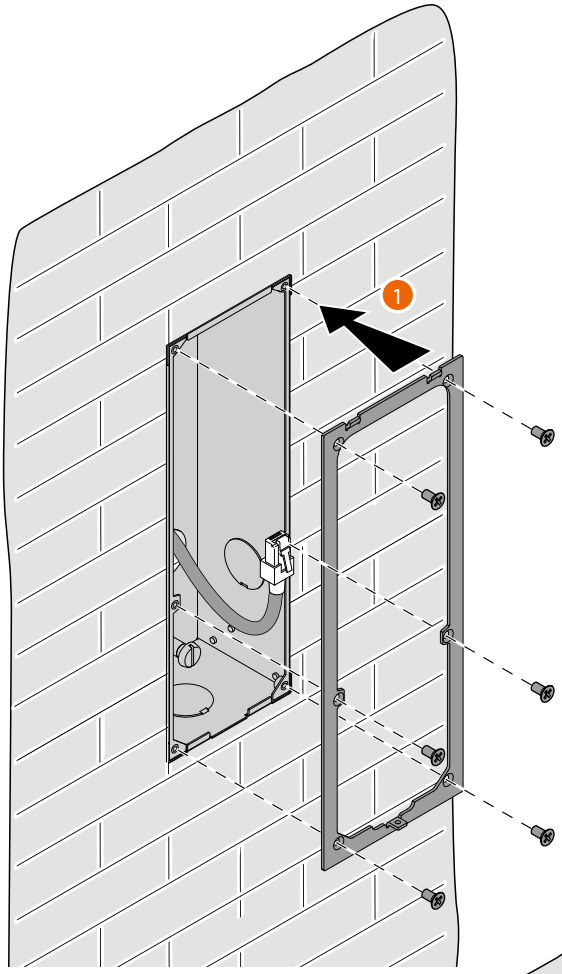
1

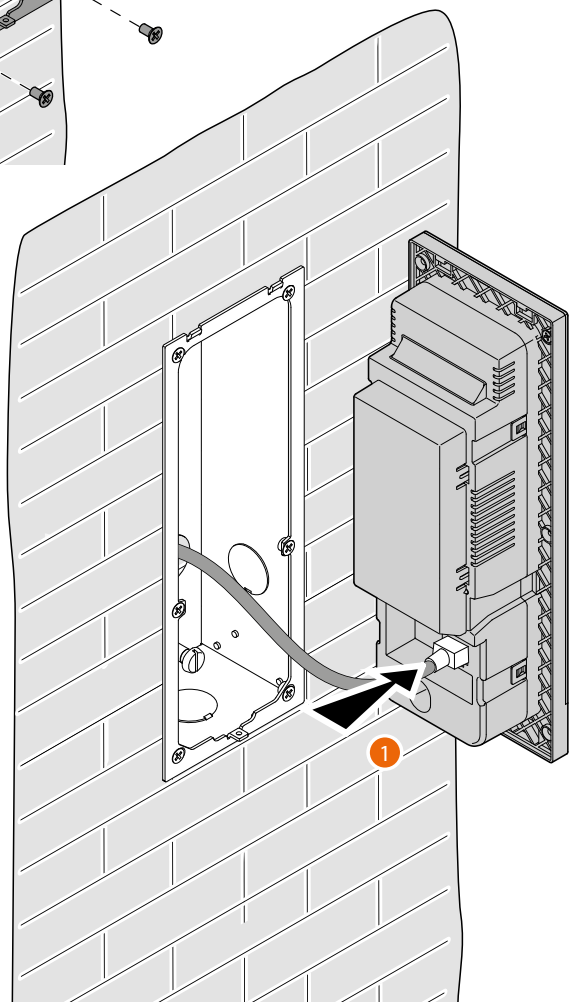
1

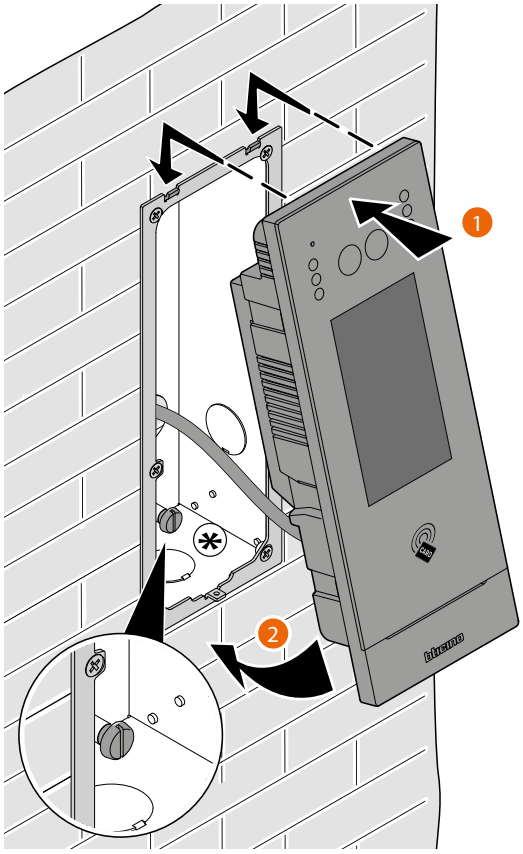

(*) Regolare la vite del tamper in modo che prema l'interruttore tamper del dispositivo e attivi la funzione antifurto in caso di rimozione, inviando un allarme al centralino.

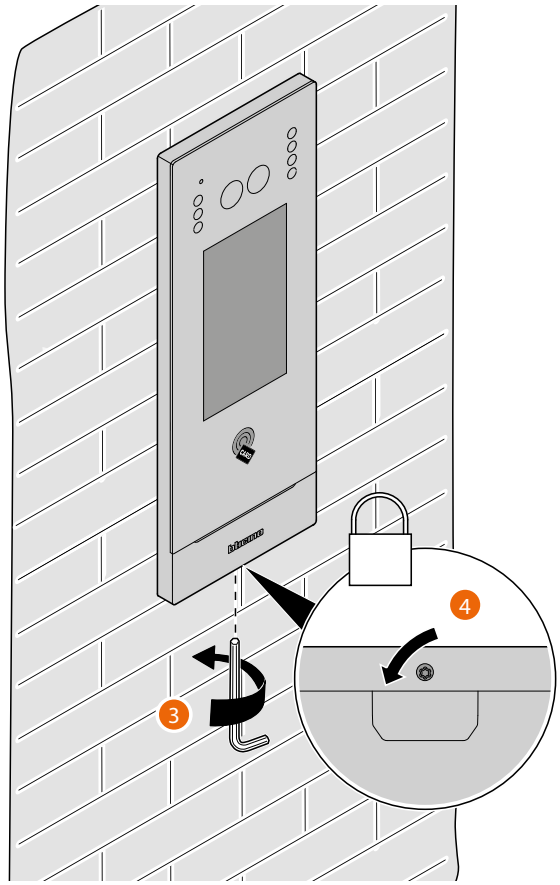

Smontaggio

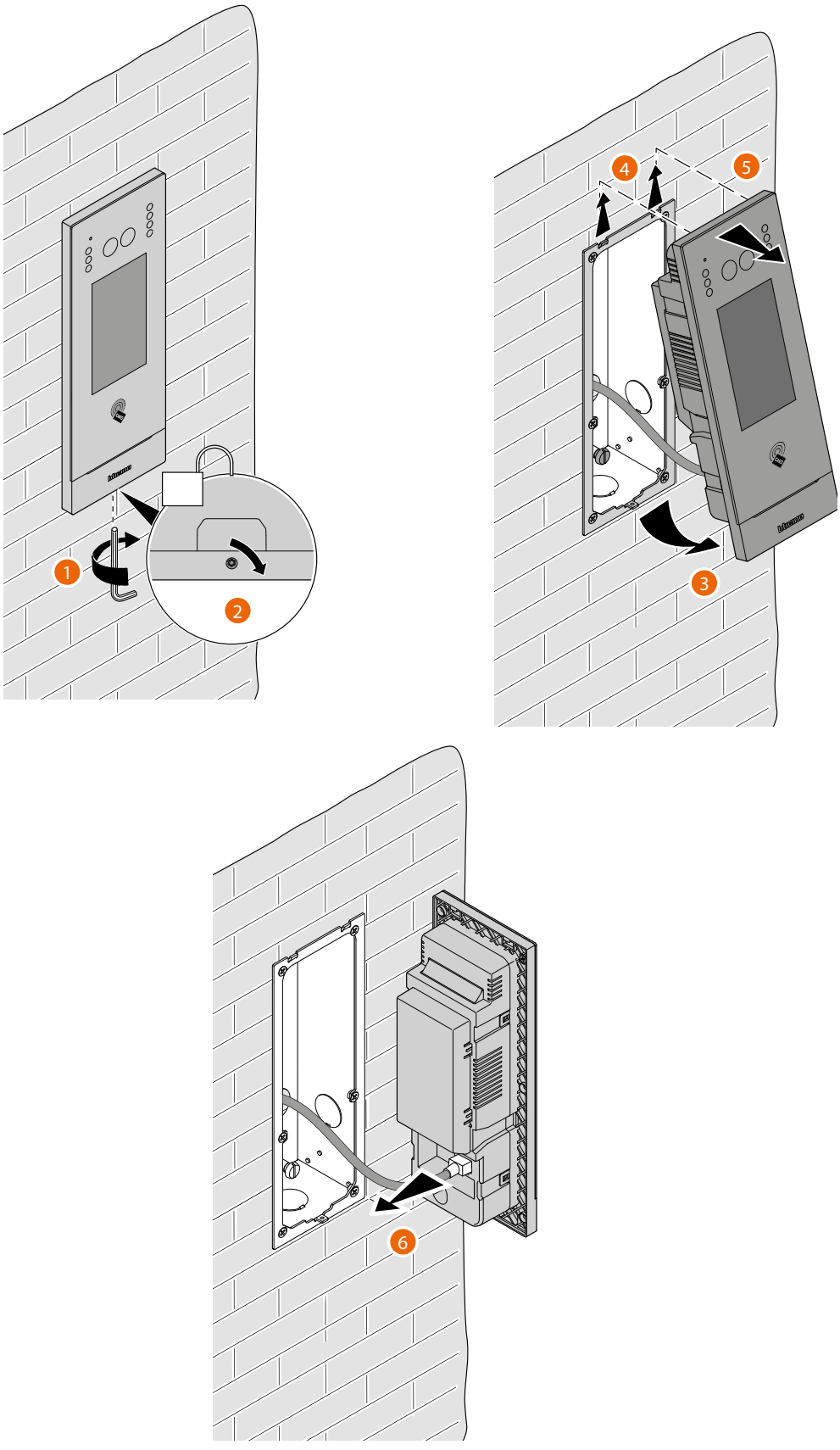

Schemi d'esempio

LEGENDA CAVI	LAN PoE BTicino	LAN Ethernet	Cavi in rame	n° 2 Cavi in rame

In base alla propria situazione installativa, si possono utilizzare due tipologie di connessione differenti:

A - Schema con alimentazione da PoE Switch BTicino

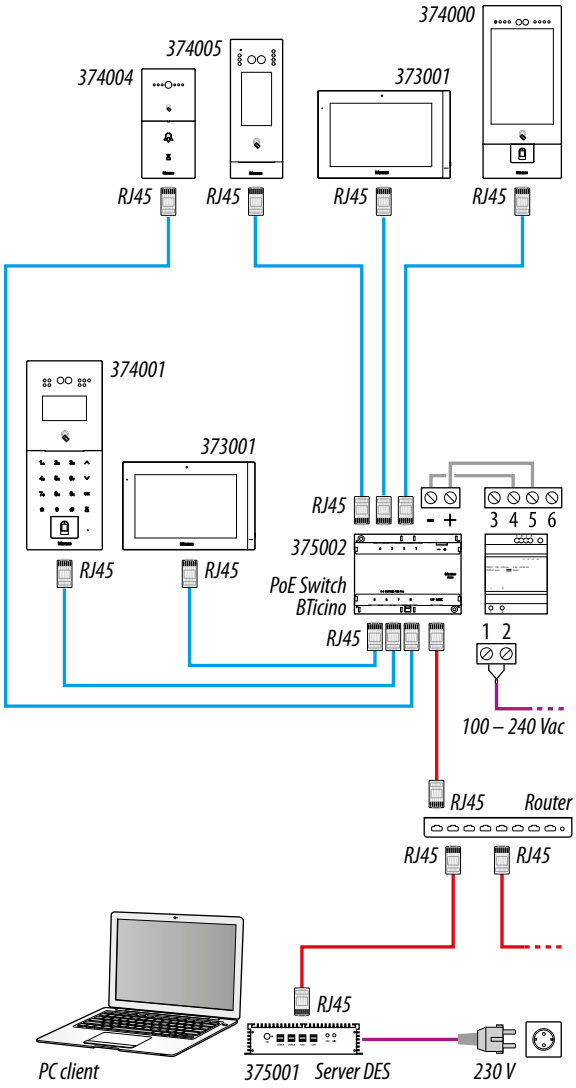

B - Schema con alimentatore locale

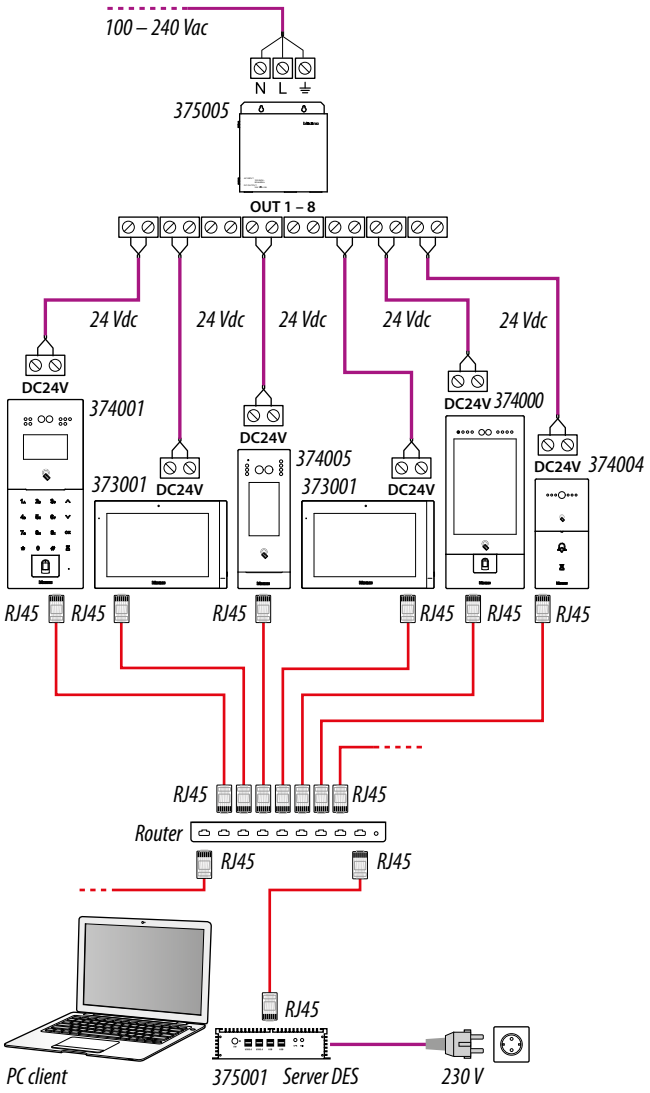

***Attenzione**: questo dispositivo non supporta alimentatori POE standard, ma solo alimentatori POE identificati con 375002. Collegare il cavo cat5/5e/6 FTP o cat5/5e/6 UTP con ferrite in dotazione al connettore.*

***Attenzione**: non collegare direttamente le porte PoE a un'interfaccia di rete non idonea, come ad esempio un dispositivo alimentato da una tensione diversa. Collegare la porta UP LINK a una porta idonea, mai a una porta PoE.*

Collegamento Ethernet

LEGENDA CAVI	LAN PoE Standard	LAN PoE BTicino	LAN Ethernet	Cavi in rame	n° 2 Cavi in rame

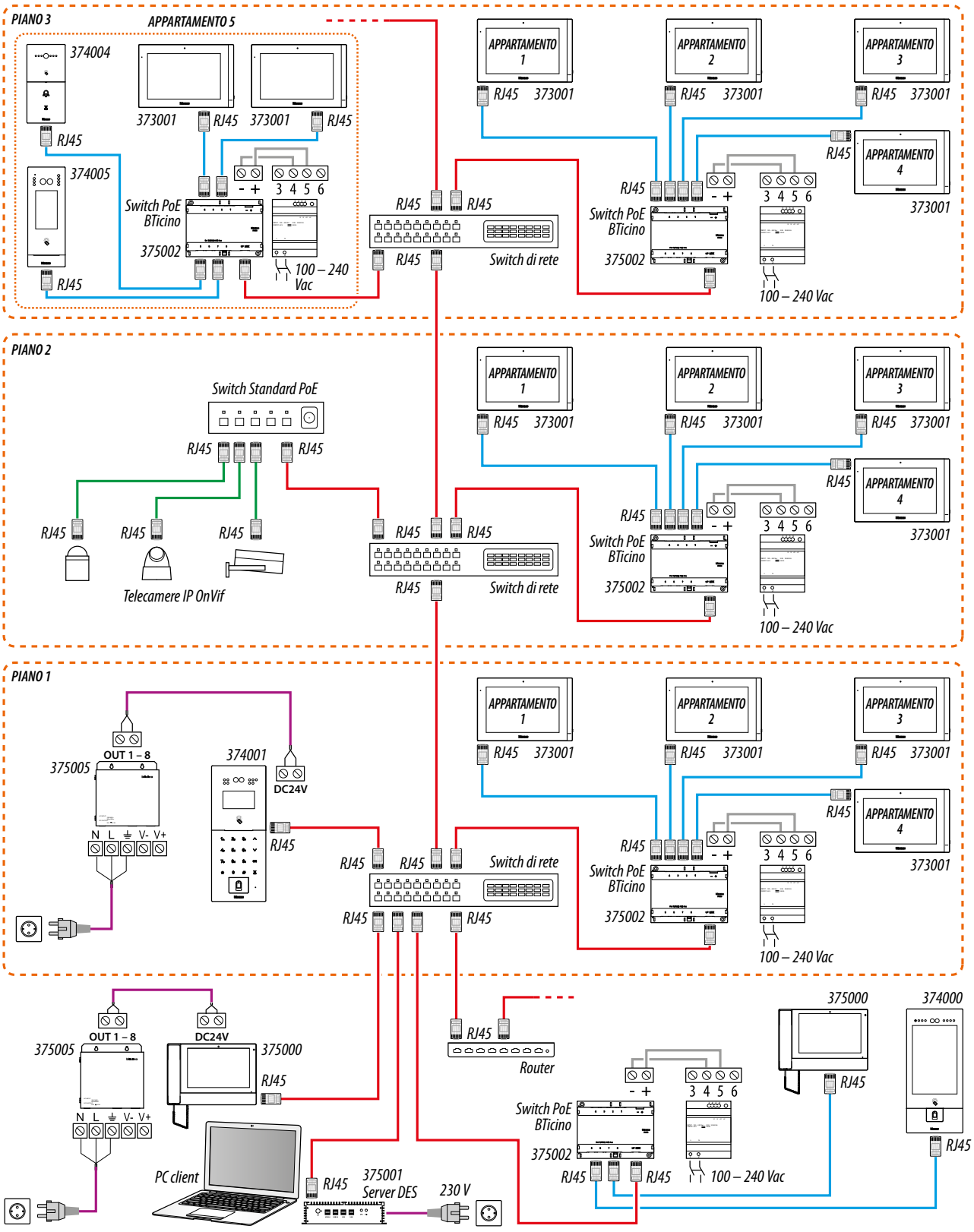

***Attenzione**: non collegare direttamente le porte PoE a un'interfaccia di rete non idonea, come ad esempio un dispositivo alimentato da una tensione diversa. Collegare la porta UP LINK a una porta idonea, mai a una porta PoE.*

***Nota**: per collegare i dispositivi è possibile utilizzare indifferentemente entrambi i cablaggi (schema A oppure schema B) od anche misti.*

Collegamento montante in fibra ottica (in caso di necessità di una maggiore larghezza di banda)

LEGENDA CAVI	LAN PoE Standard	LAN PoE BTicino	LAN Ethernet	Fibra ottica	Cavi in rame	n° 2 Cavi in rame

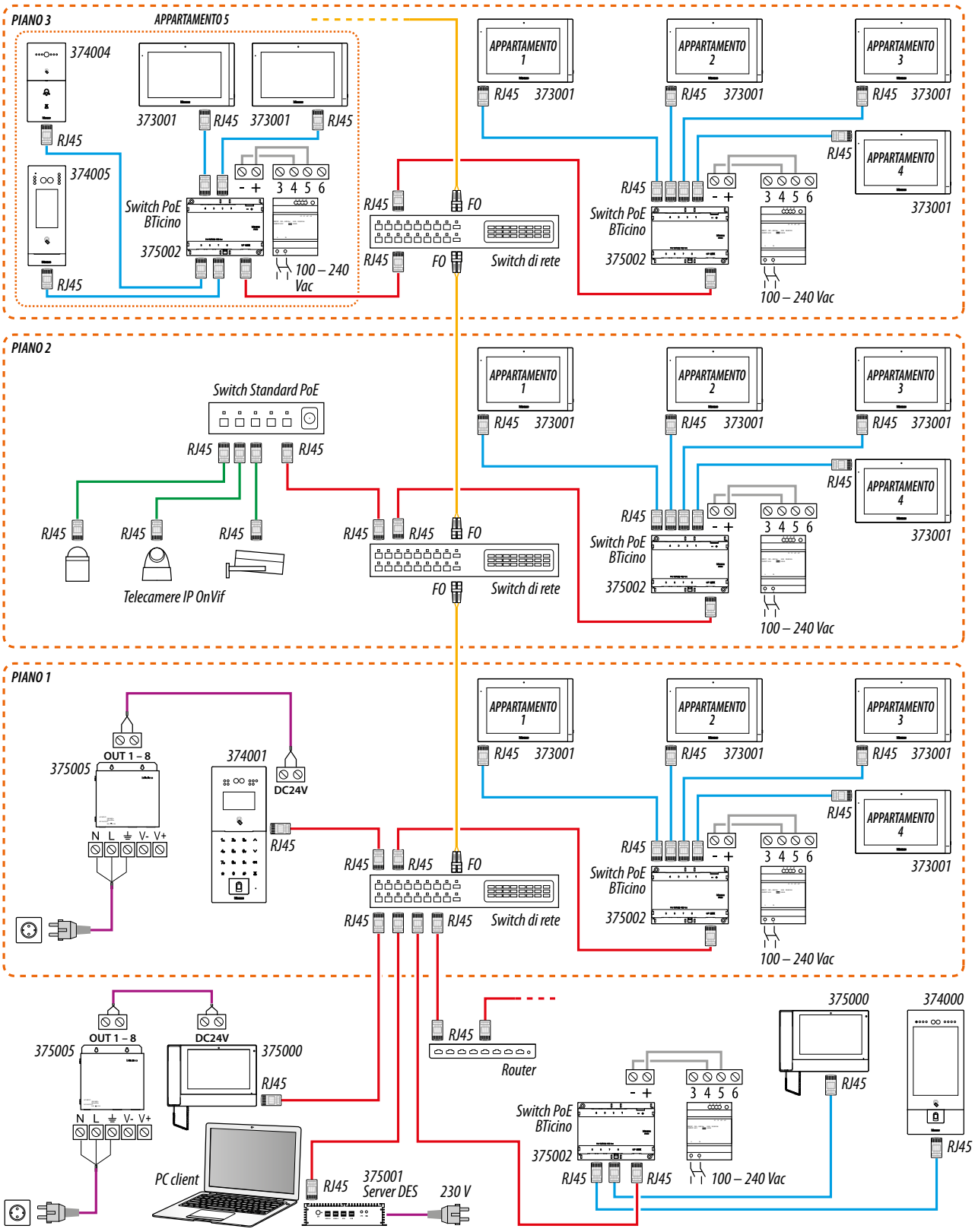

***Attenzione**: non collegare direttamente le porte PoE a un'interfaccia di rete non idonea, come ad esempio un dispositivo alimentato da una tensione diversa. Collegare la porta UP LINK a una porta idonea, mai a una porta PoE.*

***Nota**: per collegare i dispositivi è possibile utilizzare indifferentemente entrambi i cablaggi (schema A oppure schema B) od anche misti.*

LEGENDA CAVI	LAN PoE BTicino	LAN Ethernet	Cavi in rame

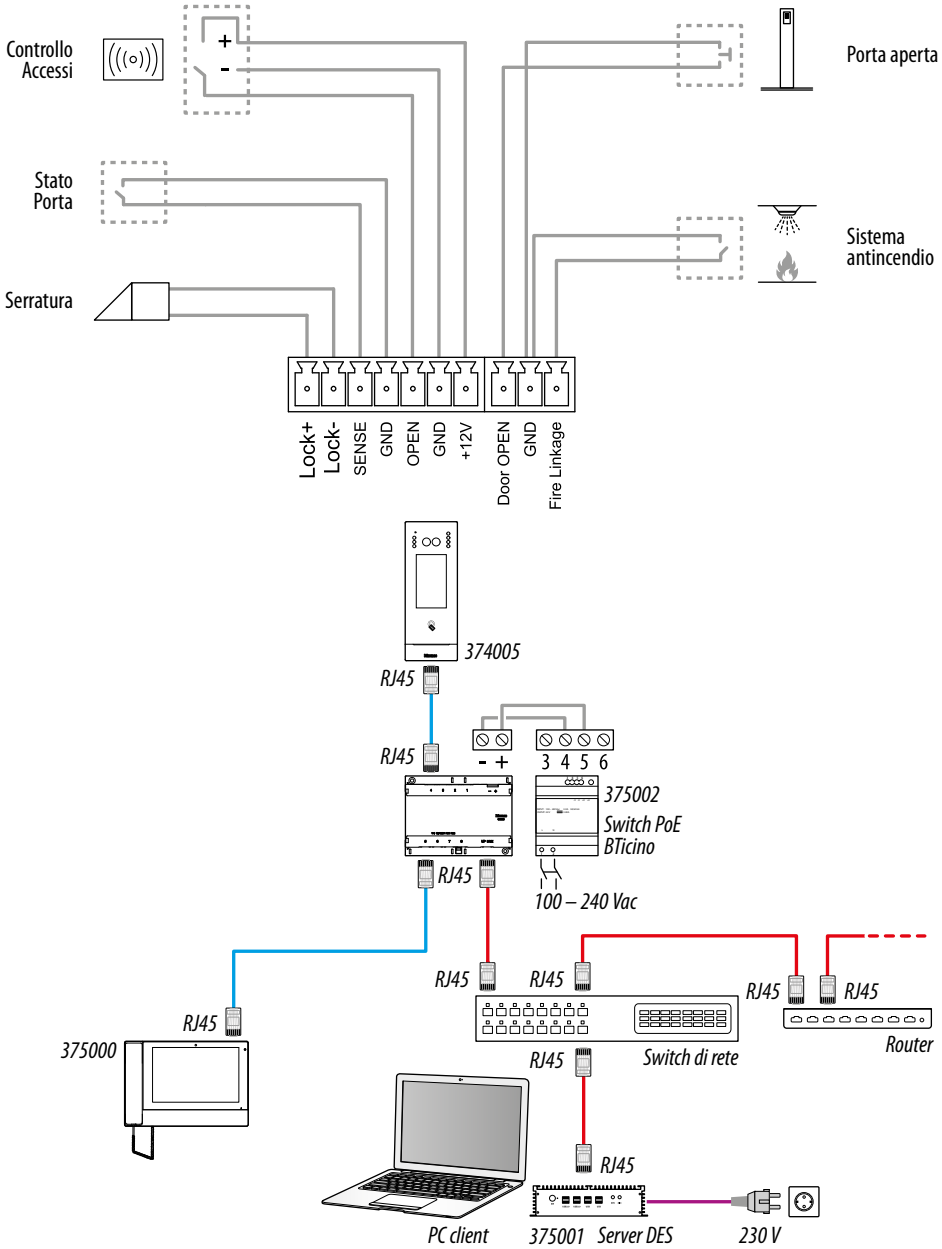

***Attenzione**: non collegare direttamente le porte PoE a un'interfaccia di rete non idonea, come ad esempio un dispositivo alimentato da una tensione diversa. Collegare la porta UP LINK a una porta idonea, mai a una porta PoE.*

***Nota**: per collegare i dispositivi è possibile utilizzare indifferentemente entrambi i cablaggi (schema A oppure schema B) od anche misti.*

Utilizzo del dispositivo

Introduzione

Dopo aver installato e collegato il dispositivo, è necessario configurarlo e creare la struttura della Community, vedi Manuale SW per i dettagli.



- Step 01 Creazione rete VLAN della Community
- Step 02 Delimitazione struttura Community
- Step 03 Creazione struttura Community
- Step 04 Registrazione MAC address dispositivi
- Step 05 Invio rubrica al Server DES
- Step 06 Installazione dei dispositivi
- Step 07 Attivazione dispositivi
- Step 08 Prova impianto

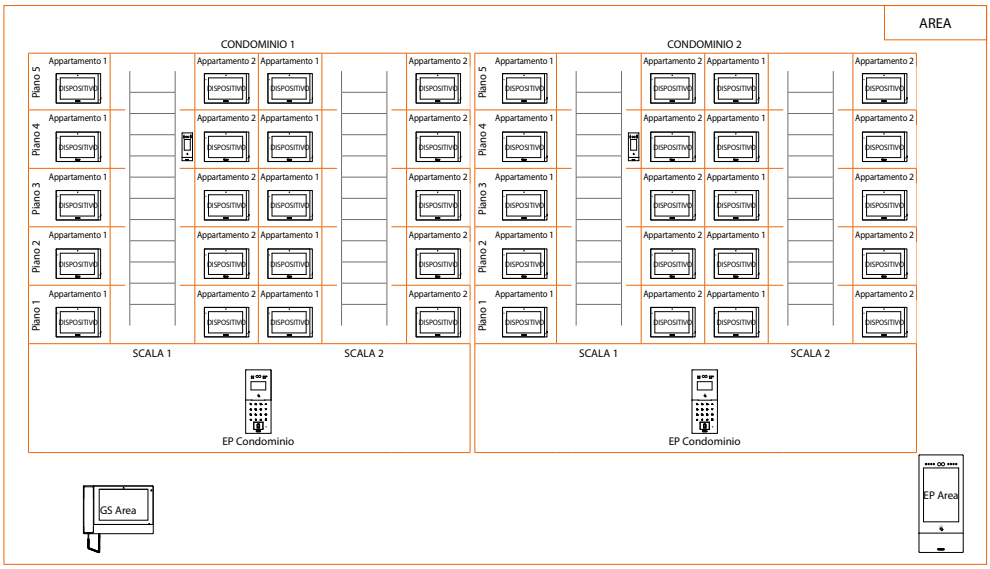

Utilizzo del dispositivo

Home page

In base alla configurazione e ai sistemi collegati al dispositivo, questa pagina può mostrare contenuti differenti.
Di seguito viene illustrata la Home Page con tutte le funzioni abilitate.



A *Ora corrente*

B *Icone di stato:*
⚠ *problema di rete*

C *Tasti funzione*

	Chiamata verso un IU
	Chiamata verso un GS
	Accesso tramite Riconoscimento facciale
	Accesso tramite Codice
	Impostazioni

1. Scorri per visualizzare la barra menù completa

Funzioni



Chiama un IU

Puoi chiamare un IU con varie modalità:

- Chiamata tramite indirizzo nella Community;
- Chiamata tramite Alias (codice alfanumerico);
- Chiamata tramite Rubrica

La modalità di chiamata dipende da come è stata configurata la community tramite SW vedi Concetti fondamentali per dettagli.

Nel caso in cui il dispositivo è stato posizionato nella struttura al livello Appartamento, premendo il tasto Guest call la chiamata viene direttamente indirizzata all'IU.

Se invece il dispositivo è stato posizionato su un livello superiore (es building, riser ecc.), puoi chiamare l'IU con diverse modalità:

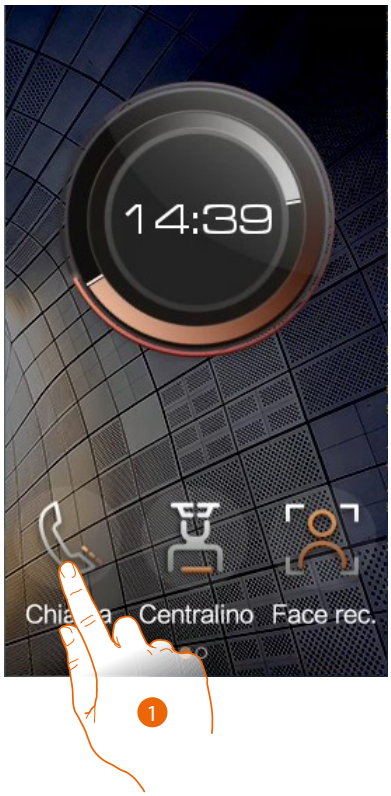

1. Tocca per selezionare la funzione

Chiamata tramite indirizzo nella Community



Chiamata tramite Alias (codice alfanumerico)

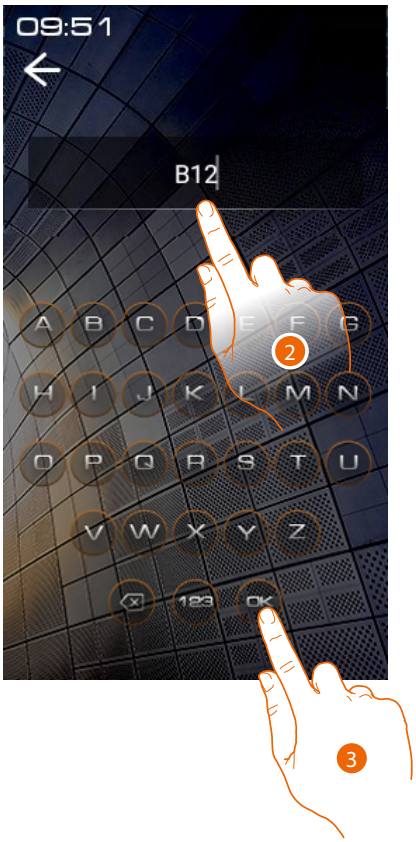

A Elimina inserimento

B Cambia tipo tastiera (numeri/lettere)

C Invia chiamata

2. Inserisci l'indirizzo nella Community dell'IU, il dispositivo ti aiuta mostrandoti i campi da inserire (es 1 01 04 02)
3. Tocca per inviare la chiamata

2. Inserisci il codice alfanumerico creato tramite il SW (es B12)
3. Tocca per inviare la chiamata

***Nota**: nella modalità alfanumerica, il codice di default corrisponde all'indirizzo nella Community fino a che non viene modificato nellAB tramite SW*

Chiamata tramite Rubrica

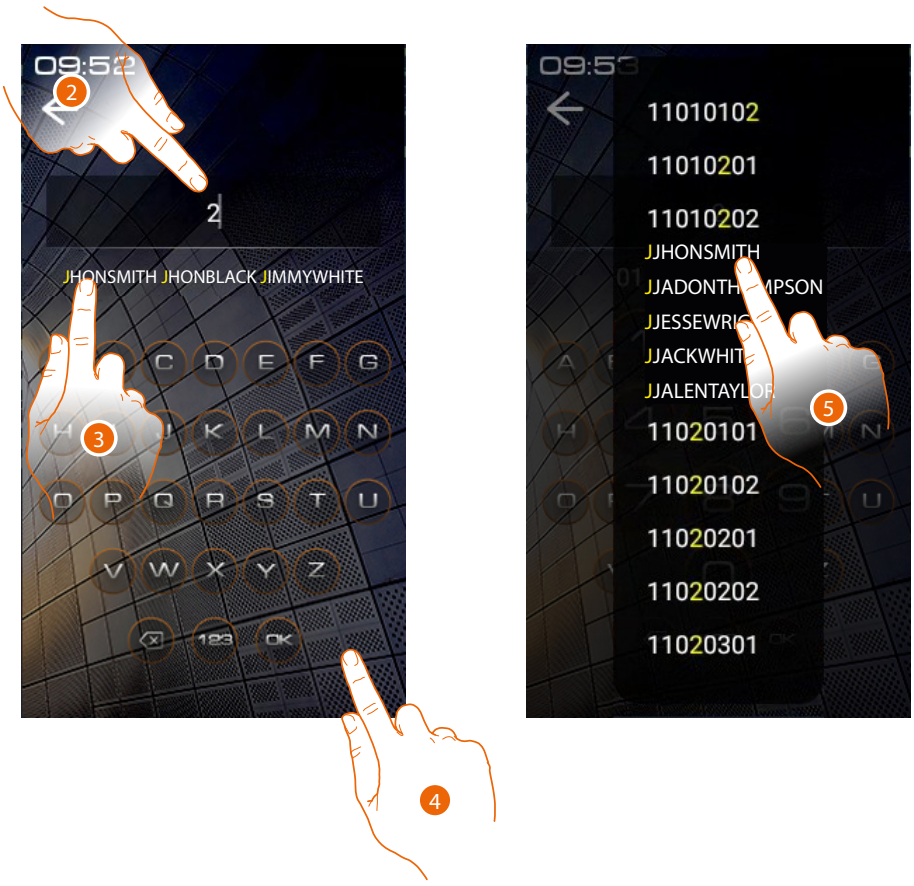

2. Inserisci direttamente l'Alias salvato nell'AB (ES JHONSMITH), in questa modalità è attivo l'autocompletamento
3. Tocca il contatto proposto per inviare la chiamata
4. Tocca per aprire la rubrica dove sono presenti i contatti che puoi chiamare.
   Es un EP di Condominio visualizzerà solo i contatti del suo Condominio.
5. Tocca il codice per inviare la chiamata



A Durata chiamata

*B Indirizzo nella Community dell'IU**

***Nota**: la visualizzazione del chiamante dipende da come è stata configurata la community tramite software vedi Concetti fondamentali per dettagli*



6. Tocca per terminare la chiamata

Nel caso in cui l'IU non risponde è possibile registrare un messaggio vedi **Segreteria**



Un messaggio indica che la chiamata è terminata

Segreteria

Se dopo 30 secondi l'IU non risponde, puoi lasciare una foto con proprio messaggio audio.



1. Tocca per registrare un foto messaggio



2. Hai 30 secondi per lasciare un messaggio.
   L'IU riceverà una tua immagine ed il messaggio vocale
3. Tocca per terminare

Messaggi e pubblicità

Quando vengono inviati messaggi alla Community tramite SW, il dispositivo li visualizza in due modi:
– durante una chiamata (prima che l'IU risponda)
– quando si attiva il salvaschermo.

Messaggio Community	messaggi provenienti dal Responsabile impianto riguardanti la Community
Notifiche di emergenza	messaggi di emergenza inviati dal Responsabile impianto

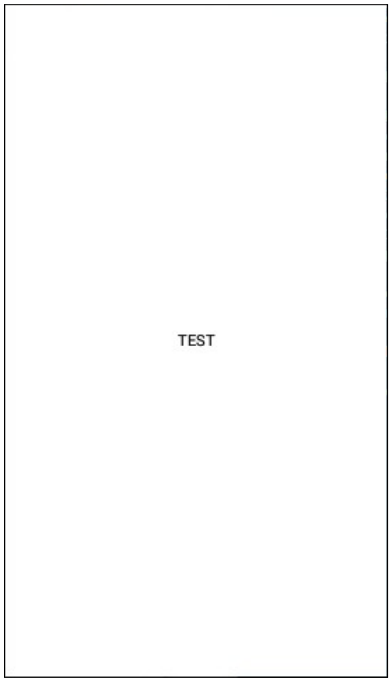

Messaggi visualizzati come salvaschermo



Chiama un GS

Questa funzione ti permette di chiamare il GS di riferimento impostato nella sezione Centralino

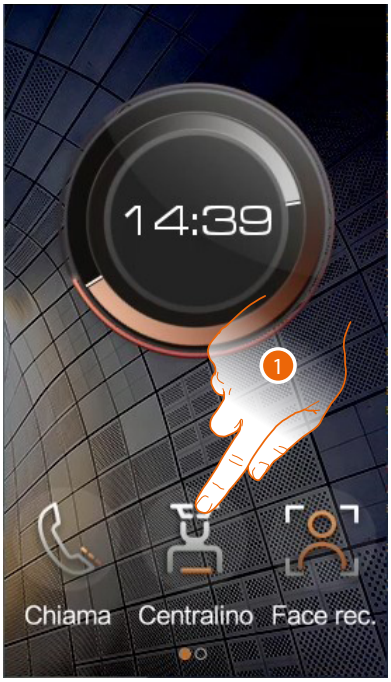



A

1. Tocca per selezionare la funzione

*A Indirizzo GS**

***Nota**: la visualizzazione del chiamante dipende da come è stata configurata la community tramite software vedi Concetti fondamentali per dettagli*





2. Tocca per terminare la chiamata

Un messaggio indica che la chiamata è terminata

Accessi

Puoi accedere all'edificio i vari modi:

	Codice di accesso	Accesso tramite inserimento di un codice locale , di un codice personale di appartamento* oppure tramite Codice di accesso per emergenze
	Badge	Accesso utilizzando un badge o una card opportunamente configurate tramite SW
	Riconoscimento facciale	Accesso tramite riconoscimento facciale, necessita di registrazione del volto tramite sw (solo per art 374000)

**Per funzionare correttamente necessita di configurazione del codice da IU e, deve obbligatoriamente esistere un residente associato all'appartamento nel SW (vedi manuale SW Community /Person profile management)*



Accedi tramite Codice di accesso

Utilizzando questa funzione puoi accedere all'edifico digitando un Codice di accesso.
Il Codice di accesso viene impostato nella sezione Locale



1. Scorri per visualizzare la funzione da selezionare
2. Tocca per selezionare la funzione





3. Digita il Codice di accesso locale (default 111111) o il Codice di accesso personale o Codice di accesso per emergenze.

***Nota**: per ragioni di sicurezza modificare il codice.*

4. Tocca per confermare

Avvisi acustici e visivi confermeranno il corretto riconoscimento del codice e la serratura verrà aperta.

Codice di accesso personale apre l'ultimo EP della mia community cioè l'EP più vicino all'appartamento, tra quelli di cui ho i permessi di accesso.
Esempio: se sono abilitato a tutti i varchi (struttura completa Area/Condominio/Scala/Piano/Appartamento) apro l'EP dell'Appartamento.
Questo codice non funziona sugli EP di community/area/edificio.
Codice di accesso per emergenze: apre la porta e contemporaneamente invia un messaggio di allarme al centralino.
Esempio: se sono costretto da un malintenzionato ad aprire forzatamente la porta.
Codice di accesso locale apre gli EP della community ad eccezione dei SEP e gli EP di appartamento

***Nota**: per ragioni di sicurezza modificare il codice.*

***Nota**: per attivare il codice deve obbligatoriamente esistere un residente associato all'appartamento nel SW (vedi manuale SW)*

Accedi tramite badge o card

Utilizzando questa funzione, potrai accedere all'edificio utilizzando un badge od una card.
Per utilizzare questa funzione, è necessario che il badge o la card vengano memorizzate nel sistema tramite SW.



1. Passa il badge o la card sul lettore



Avvisi acustici confermeranno il corretto riconoscimento del badge/carta e la serratura verrà aperta.



Accedi tramite Riconoscimento facciale

Utilizzando questa funzione, il tuo volto verrà riconosciuto dalla telecamera dell'EP e potrai accedere automaticamente all'edificio senza inserire nessun codice.
Per utilizzare questa funzione, è necessario che il tuo volto sia memorizzato nel sistema tramite SW.

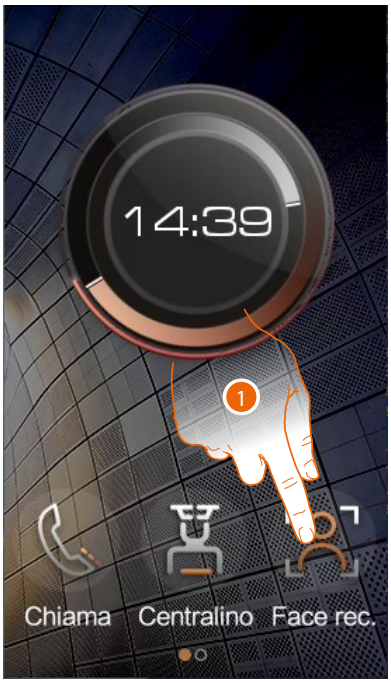

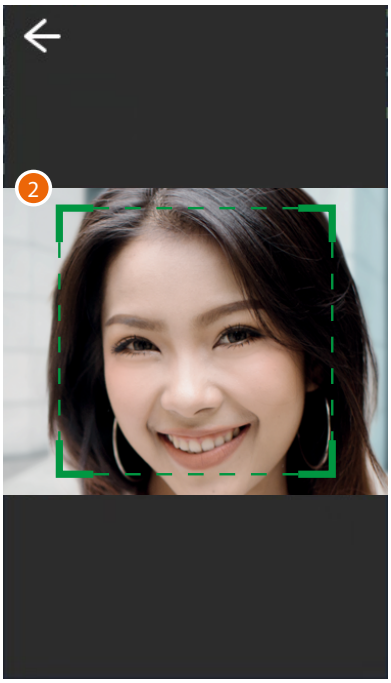

Se il **sensore di prossimità è attivo** la funzione si attiverà in automatico, altrimenti:

1. Tocca per selezionare la funzione
2. Posizionati in modo tale che la telecamera possa inquadrare il tuo volto ed il sistema attivi il riconoscimento.



Avvisi acustici confermeranno il corretto riconoscimento del volto e la serratura verrà aperta.

Configurazioni da dispositivo (Impostazioni)

In questa sezione, puoi eseguire un'ampia serie di configurazioni che ti permettono di utilizzare al meglio il tuo EP.
L'accesso a questa sezione è protetto da password impostabile da SW



1. Scorri per visualizzare la barra menù completa
2. Tocca per accedere alla sezione Impostazioni



3. Inserisci il codice di sistema per accedere alla sezione di configurazione (default 2000)

***Nota**: per ragioni di sicurezza modificare il codice.*

4. Tocca per confermare



5. Scorri per visualizzare tutte le voci
6. Tocca l'icona relativa alla configurazione desiderata tra:

	Indirizzo	Visualizza vari parametri del dispositivo ed esegue il comando di reset
	Impostazioni	Abilita varie funzioni
	Data e ora	Imposta la data e l'ora
	Codice di accesso	Imposta il codice di accesso al menù Impostazioni e il Codice di accesso locale per aprire il varco
	Centralino	Imposta il GS di riferimento dell'EP
	Serratura	Imposta vari parametri relativi alla serratura collegata all'EP
	Display & Volume	imposta alcuni parametri del display e il volume delle suonerie
	Suoneria	Visualizza le suonerie
	Impostazioni volto	Imposta i parametri per il Riconoscimento facciale
	Sfondo	Imposta lo sfondo dell'interfaccia
	Informazioni	Visualizza varie informazioni sul dispositivo
	Lingua	Imposta la lingua dell'interfaccia
	Manuale di istruzioni	Visualizza QR code per scaricare manuale

Indirizzo

In questa sezione, puoi visualizzare i vari parametri del dispositivo.
Puoi inoltre eseguire il reset del dispositivo alle impostazioni di fabbrica.

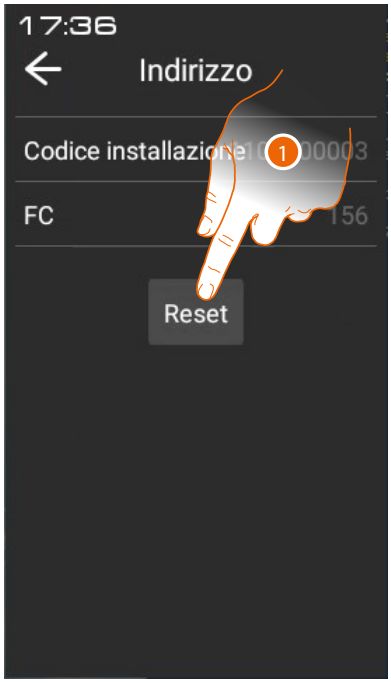

1. Tocca per eseguire il reset del dispositivo



2. Tocca per confermare

***Attenzione**: confermando tutte le personalizzazioni verranno eliminate e i parametri verranno riportati alle impostazioni di fabbrica*

Impostazioni

In questa sezione puoi abilitare vari tipi di funzioni.



1. Tocca per abilitare la funzione
2. Tocca per salvare l'impostazione

Antincendio	Abilita funzione Antincendio
Abilita screensaver	Abilita salvaschermo
Abilita trasferimento chiamata	Abilita trasferimento chiamata al GS
Abilita allarme manomissione	Abilita l'allarme tamper del EP in modo da proteggerlo dalla rimozione da parte di malintenzionati.
Codice di accesso locale	Abilita il codice personalizzato per accedere all'edificio
Abilita sensore di prossimità	Abilita sensore di prossimità per accedere in maniera automatica
Abilita riconscimento facciale	Abilita riconoscimento facciale

Data e ora

Di default tutti i dispositivi presenti sull'impianto hanno data e ora allineate con quelle del SD.
Puoi comunque impostare la data e l'ora del singolo dispositivo in questa sezione

Nota: *Puoi modificare la data/ora solo temporaneamente.*
Durante la notte il server riallineerà la data/ora ai dati del sistema.

Impostazione manuale



1. Scorri per selezionare anno, mese, giorno, ora e minuti
2. Tocca per salvare l'impostazione

Impostazione automatica



1. Tocca per abilitare l'aggiornamento automatico di ora e data
2. Tocca per salvare l'impostazione

Codice di accesso

In questa sezione puoi impostare il codice di accesso al menù Impostazioni e il Codice di accesso per accedere all'edificio

Impostazioni

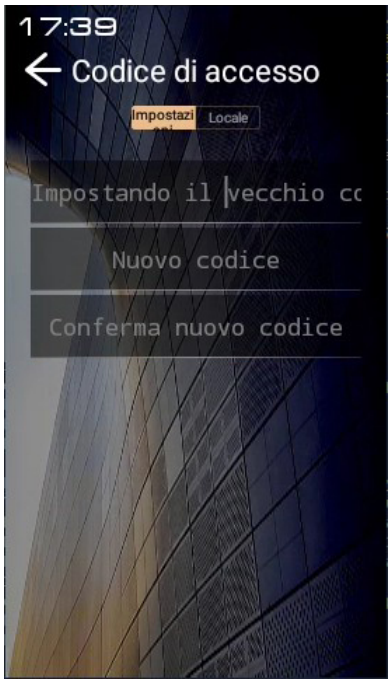

1. Inserisci il vecchio codice
2. Inserisci il nuovo codice
3. Ripeti l'inserimento per conferma

Locale



1. Inserisci il nuovo codice (6 cifre)
2. Ripeti l'inserimento per conferma

Centralino

In questa sezione puoi impostare il GS di riferimento dell'EP.
Il GS di riferimento è quello che intercetta e gestisce le chiamate verso i IU o che viene chiamato direttamente premendo il relativo pulsante in Home page (vedi paragrafo **Chiama un GS**)

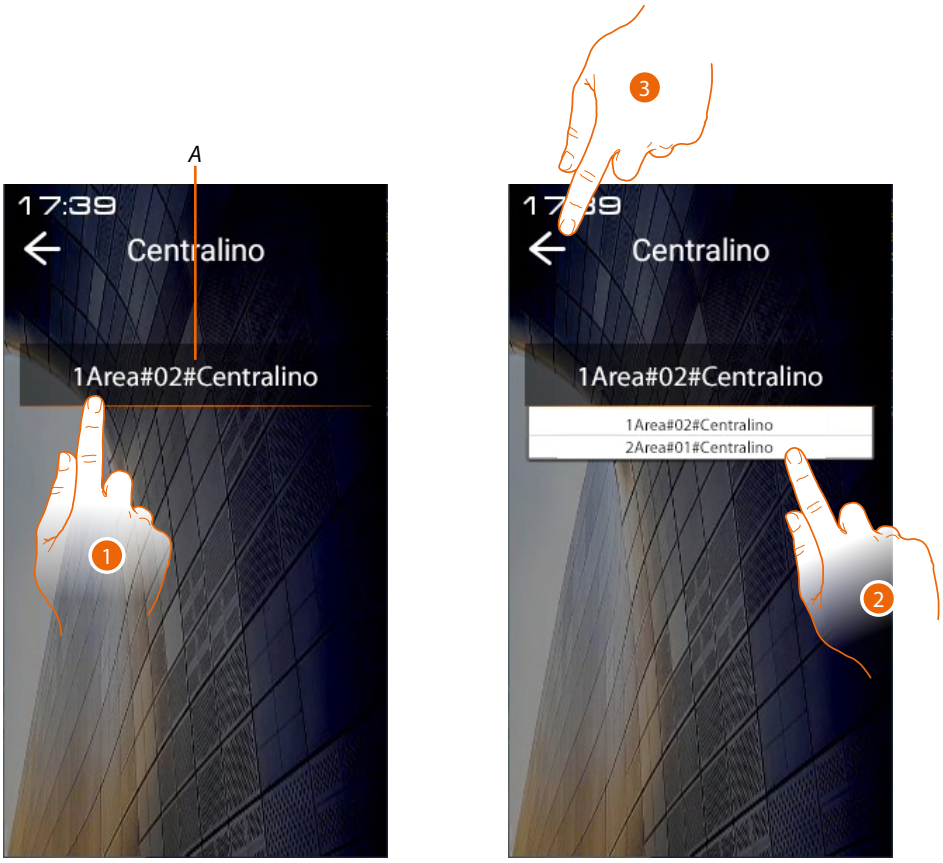

A *Indirizzo GS di riferimento attuale*

1. Tocca per modificare il GS di riferimento
2. Seleziona il nuovo GS
3. Tocca per salvare l'impostazione

Serratura

In questa sezione puoi impostare vari parametri relativi alla serratura collegata all'EP

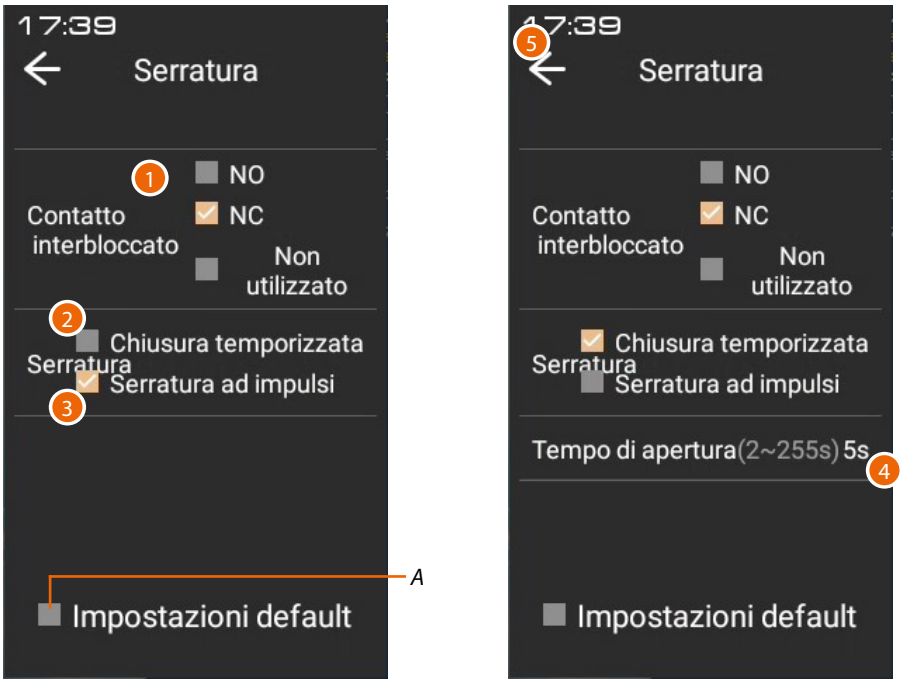

A Riporta le impostazioni ai valori di fabbrica

1. Stato porta
   La funzione di Stato porta permette di avere una segnalazione sullo stato della porta e quindi di avvertire se è stata lasciata aperta.
   Per utilizzare questa funzione è necessario avere un contatto pulito nel morsetto di ingresso GND SENSE
   Tocca per impostare un allarme relativo allo stato porta:
   NO= invia un allarme quando il contatto rimane aperto per più di 2 minuti
   NC= invia un allarme quando il contatto rimane chiuso per più di 2 minuti
   Not used non invia mai allarme
   L'allarme viene visualizzato sia sul SSDES che su GS
2. Serratura
   La serratura collegata ai morsetti Lock+ / Lock- può essere comandata con comado impulsivo o temporizzato.
   Tocca per impostare la modalità temporizzata
3. Tocca per impostare la modalità impulsiva
4. Digita il tempo di attivazione del contatto in secondi
5. Tocca per salvare l'impostazione

Display & Volume

In questa sezione puoi impostare alcuni parametri del display e regolare il volume delle suonerie

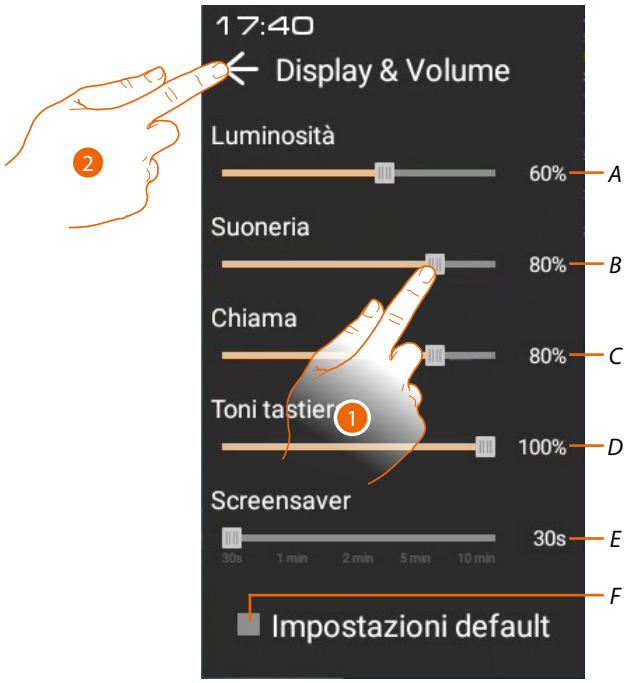

A *Regola la retroilluminazione*

B *Regola il volume della suoneria*

C *Regola il volume della chiamata*

D *Regola il volume del suono emesso quando tocchi un tasto*

E *Regola il tempo di intervento del salvaschermo*

F *Riporta i parametri ai valori di default*

1. Tocca per regolare i parametri
2. Tocca per salvare l'impostazione

Suoneria

In questa sezione puoi ascoltare le melodie abbinate a vari tipi di suonerie e altro.



A *Melodia per l'allarme*

B *Melodia chiamata in corso*

C *Melodia per toni tastiera*

D *Melodia non utilizzata (uso futuro)*

1. Tocca per ascoltare la melodia

Impostazioni volto

In questa sezione puoi impostare alcuni parametri del Riconoscimento facciale



A *Modalità operativa della telecamera:*
***2D** - in questa modalità non viene controllata la profondità della immagine, per cui mostrando una fotografia la serratura del EP viene aperta*
***3D** - in questa modalità viene controllata la profondità della immagine, per cui il riconoscimento viene fatto solo se presente una persona di fronte al EP (DEFAULT)*
Colore - in questa modalità viene verificato il viso solo tramite telecamera infrarossa (NOTTE)
Infrarosso - in questa modalità viene verificato il viso solo tramite telecamera infrarossa (NOTTE)

B **Imposta il livello di accuratezza del riconoscimento facciale e di conseguenza il grado di sicurezza.*
0= livello di accuratezza e sicurezza minore
0.8= livello di accuratezza e sicurezza maggiore (possibilità maggiore di riconoscimenti falliti)

C *Imposta la distanza per il riconoscimento facciale*

D *Inserisci il numero di punti di riconoscimento per accettare viso*

E *Inserisci qualità immagine minima per accettare riconoscimento*

F **Angolo massimo di rotazione del viso (verso sinistra/destra rispetto alla posizione frontale), per cui viene effettuato il riconoscimento facciale.*
Se la rotazione è superiore, il viso non viene riconosciuto.

G **Angolo massimo di inclinazione del viso (verso alto/basso rispetto alla posizione frontale), per cui viene effettuato il riconoscimento facciale.*
Se l'inclinazione è superiore, il viso non viene riconosciuto.

H **Angolo massimo di inclinazione del viso (verso sinistra/destra rispetto alla posizione frontale), per cui viene effettuato il riconoscimento facciale.*
Se l'inclinazione è superiore, il viso non viene riconosciuto.

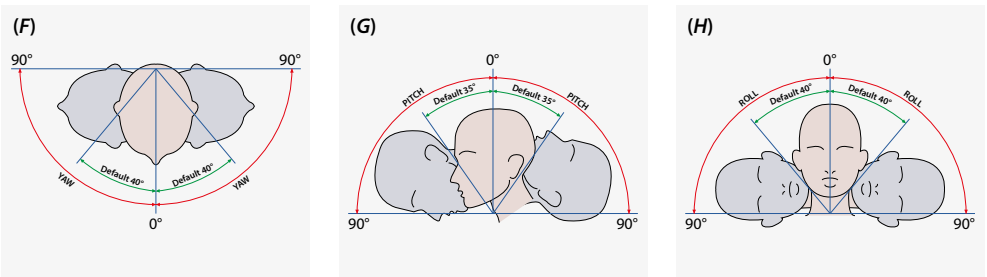

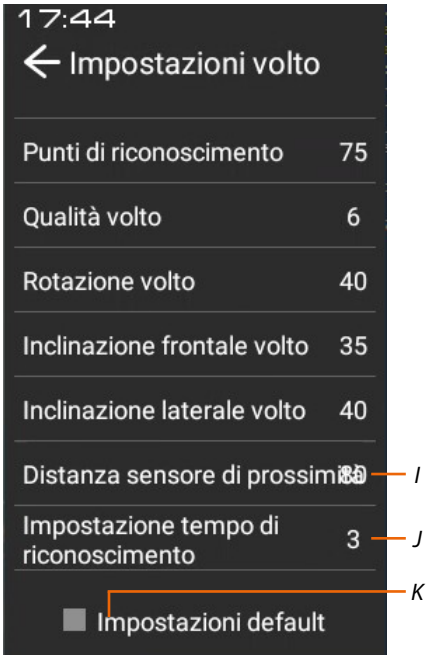

I *Inserisci distanza dal sensore di prossimità per attivare funzione riconoscimento*

J *Inserisci il tempo da quando la Home page appare a quando inizia il riconoscimento facciale. Durante il riconoscimento facciale, ogni operazione è inibita, compresa la chiamata. Questo tempo è importante nel caso in cui il riconoscimento facciale non ha avuto successo. Devi quindi impostare un tempo di durata sufficiente, in modo da poter chiamare l'IU prima che la funzione di riconoscimento facciale si riattivi.*

K *Riporta i parametri ai valori di fabbrica*

****Nota**: modificare questi parametri solo nel caso di effettiva necessità*

Sfondo

In questa sezione puoi impostare lo sfondo dell'interfaccia

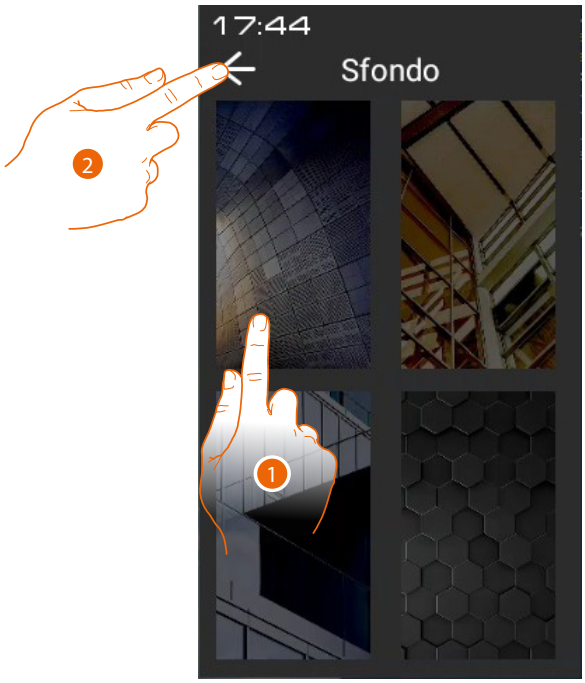

1. Seleziona lo sfondo
2. Tocca per salvare l'impostazione

Nota: *puoi selezionare altri sfondi o crearne di nuovi da SW*

Informazioni

In questa sezione puoi visualizzare varie informazioni sul dispositivo



A Indirizzo del dispositivo

B Codice articolo

C Versioni di vari componenti del dispositivo

Lingua

In questa sezione puoi impostare la lingua dell'interfaccia



1. Tocca per aprire il pannello di selezione delle lingue
2. Seleziona la lingua
3. Tocca per salvare l'impostazione

Manuale di istruzioni

In questa sezione puoi scaricare tramite il QR code il presente manuale



1. Inquadra il QR code con uno smartphone
2. Cerca il codice 374000 374001
3. Scarica il manuale

BTicino SpA
Viale Borri, 231
21100 Varese
www.bticino.com

BTicino Spa si riserva il diritto di variare in qualsiasi momento i contenuti illustrati nel presente stampato e di comunicare, in qualsiasi forma e modalità, i cambiamenti apportati.