# Conector HDMI 2.0 pré-ligado

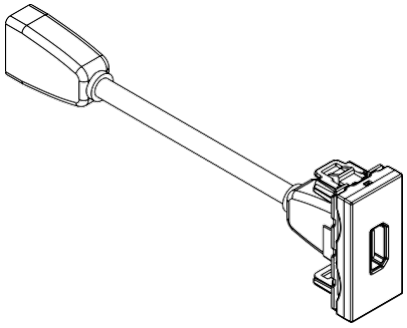

## UTILIZAÇÃO

As tomadas HDMI são utilizadas para transmitir fluxos de áudio/vídeo digitais de alta definição entre uma fonte (computador, leitor de DVD ou Blu-Ray, etc.) e um recetor compatível (TV, projetor de vídeo, etc.).

Para garantir um resultado de alta qualidade, a ligação entre os dois dispositivos não deve exceder uma determinada distância (ver tabela de caraterísticas áudio/vídeo). Para ligações mais longas, é necessário prever um sistema de reforço na instalação.

Os conectores são do tipo A e estão em conformidade com a norma HDMI.

Equipado com um cabo de 15 cm e 2 conectores fêmea.

## GAMA

| Designação | Referências |
|---|---|
| Conector HDMI 2.0 pré-ligado<br>- 1 módulo | ☐ YW4284P<br>■ YG4284P<br>■ YD4284P |

**Cores:** ☐ White ■ Stone ■ Dark

## DIMENSÕES TOTAIS (mm)

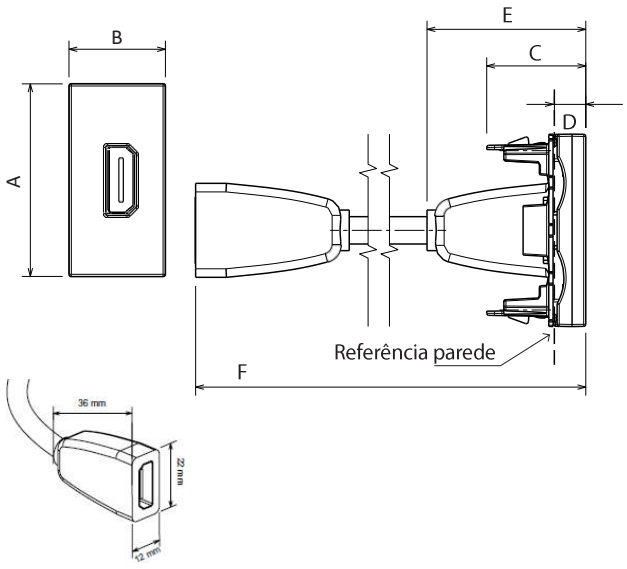


| A | B | C | D | E | F |
|---|---|---|---|---|---|
| 45,1 | 22,5 | 23 | 8,6 | 37 | 156 |

## LIGAÇÃO

Valores indicados para uma instalação correta e ligada de acordo com as normas existentes.
Todos os acessórios e cabos adicionais devem cumprir os mesmos critérios.
VER O ESQUEMA ELÉTRICO NA PÁGINA 2.

## CARACTERÍSTICAS TÉCNICAS

- **Grau de proteção:**

(considerando uma instalação completa, incluindo o quadro de acabamento)
  - Penetração de matéria líquida/sólida: IP20
  - Teste de resistência ao impacto: IK04

- **Caraterísticas do material:**
  - Frente: ABS
  - Sem halogéneos
  - Resistente aos raios UV
  - Auto-extinguível: 650°C/30s

- **Caraterísticas ambientais:**
  - Temperatura de armazenamento: -10° C a +70° C
  - Temperatura de utilização: -5° C a +35° C

## LIMPEZA

Limpar a superfície com um pano.

Não utilizar acetona, produtos removedores de alcatrão ou tricloroetileno.

**Cuidado: Antes de utilizar produtos de limpeza especiais, primeiro faça um teste.**

## NORMAS E HOMOLOGAÇÕES

Está em conformidade com as normas de instalação e de fabricação.

Consultar o e-catálogo.

## Conector HDMI 2.0 pré-ligado

**HDMI 1,4**
**Definição máx. (píxeis): 1080 p**

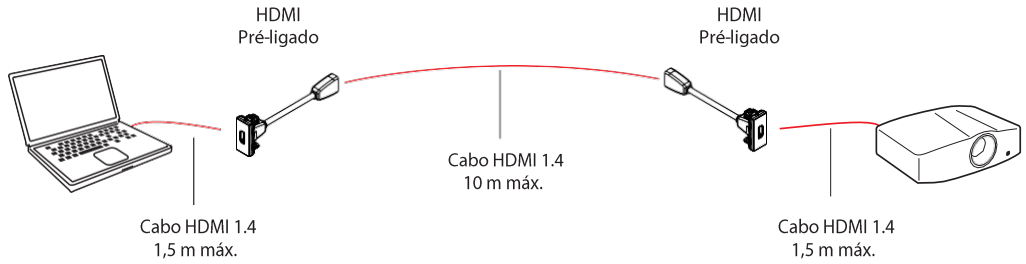


**HDMI 2.0**
**Definição máx. (píxeis): 2160p**
**Formato 16/9: 2160p, 60Hz, RGB**
**Formato 21/9: 3840 x 2160p, 60Hz, RGB**

**Configuração 1**

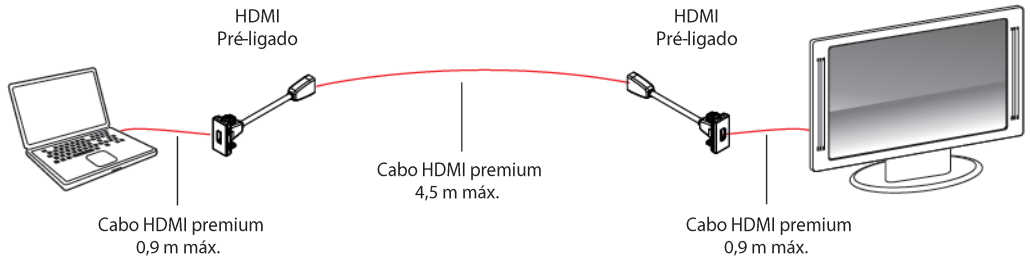


**Configuração 2**

