Gateway + Comando sem fios Entrar/Sair

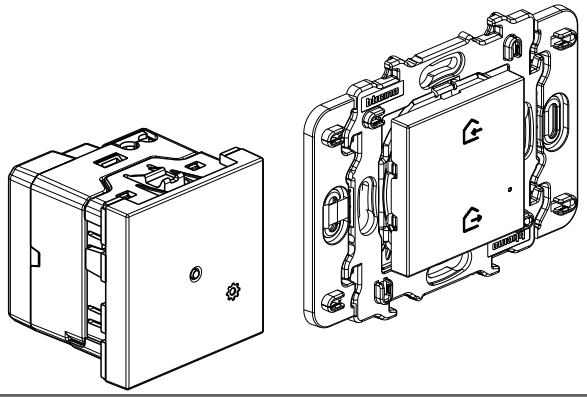

UTILIZAÇÃO

Este pack permite criar uma instalação conectada.. Pode ser utilizado para controlar a iluminação, os estores e os equipamentos elétricos que estejam ligados a tomadas elétricas inteligentes:

- através do smartphone e da app. Home + Control

- através do assistente de voz

- através do comando geral na entrada da casa

É fornecido com o comando geral de encastrar Entrar/Sair, para associação de todos os dispositivos conectados.

- 2 módulos.

GAMA

Designação	Referências
Gateway de encastrar de 2 módulos, com botão "Reset" (oculto) para repor as definições de fábrica.	☐ YW4500C ▒ YG4500C ■ YD4500C
Comando geral sem fios. Fornecido completo e com pilha. Com indicador LED (configuração) e botão "Reset" (oculto) para voltar às definições de fábrica. Fornecido com autocolantes removíveis.	

Cores: ☐ White ▒ Stone ■ Dark

LIGAÇÃO

Gateway:

Tipo de terminal: ligadores automáticos.

Capacidade bornes: 2 x 2,5 mm^2

Comprimento de descarne do cabo: 11 mm

CARACTERÍSTICAS TÉCNICAS

- **Características mecânicas**

  Gateway 2 módulos:
  - Teste de resistência ao impacto: IK04
  - Proteção contra sólidos e líquidos: IP20

  Comando geral
  - Teste de resistência ao impacto: IK02
  - Proteção contra sólidos e líquidos: IP20 sem tecla nem quadro de acabamento.

- **Características do material do Gateway:**
  - Mecanismo: PC
  - Sem halogéneos
  - Resistente aos raios UV
  - Auto-extinguível:

  850 °C/30 s para as peças isolantes que sustentam as peças sujeitas a tensão.

  650 °C/30 s para outras peças de materiais isolantes.

- **Características do material do comando geral:**
  - Mecanismo: PC com Fibra de vidro reforçada (10%)
  - Tecla: PC/ABS
  - Sem halogéneos
  - Resistente aos raios UV
  - Auto-extinguível: 650°C/30 s

- **Características elétricas do Gateway:**
  - Tensão: 100/240 V~
  - Frequência: 50/60 Hz
  - Consumo em standby: 0,1 mA
  - Tecnologia Wi-fi 2.4 GHz (13 canais) IEEE 802.11 b/g/n
  - Frequência da tecnologia Zigbee: 2.4 GHz a 2.4835 GHz
  - Rede sem fios mesh (AES 128) em conformidade com a norma IEEE 802.15.4 (LR-WPAN)
  - Nível de potência: < 100 mW
  - Alcance: 200 m em espaço aberto
    10 m entre produtos em espaços interiores

- **Características elétricas do comando geral:**
  - Fornecido com uma pilha CR2032 - 3 V para alimentação elétrica.
  - Duração da pilha: 8 anos para 10 utilizações por dia.
  - Frequência da tecnologia Zigbee: 2.4 GHz a 2.4835 GHz.
  - Rede sem fios mesh (AES 128) em conformidade com a norma IEEE 802.15.4 (LR-WPAN).
  - Nível de potência: < 100 mW

- **Características ambientais:**
  - Temperatura de armazenamento: 0 °C a +45 °C
  - Temperatura de utilização: +5° C a +45° C

NORMAS E HOMOLOGAÇÕES

A BTICINO, declara que este tipo de equipamento de rádio (YW-YG-YD4500C) está em conformidade com a norma 2014/53/UE.

O texto integral da Declaração de Conformidade da UE está disponível no seguinte sítio web

www.bticino.it/red

LIGHT now

Gateway + Comando sem fios Entrar/Sair

YW4500C - YG4500C -YD4500C

DIMENSÕES TOTAIS (mm)

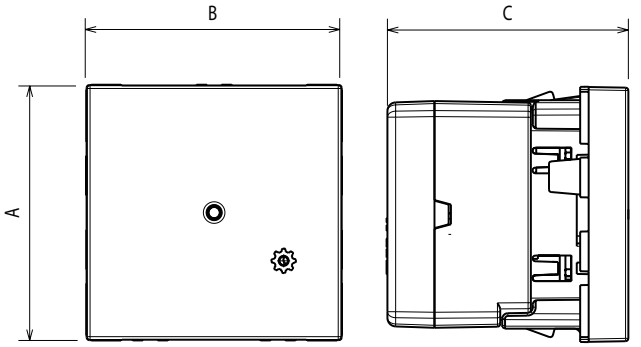

A	B	C
45,05	45,05	42,5

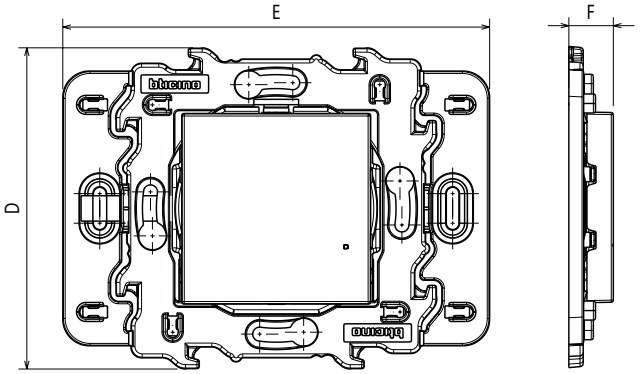

D	E	F
76	101	10,5

LIMPEZA

Limpar a superfície com um pano.

Não utilizar acetona, produtos removedores de alcatrão ou tricloroetileno.

Cuidado: Antes de utilizar produtos de limpeza especiais, primeiro faça um teste.

Não é possível pintar as quadros de acabamento.



Reciclar corretamente a pilha

FUNCIONAMIENTO

Vista frontal Gateway

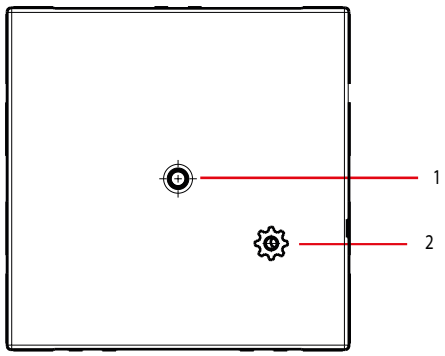

Vista frontal comando Entrar/Sair

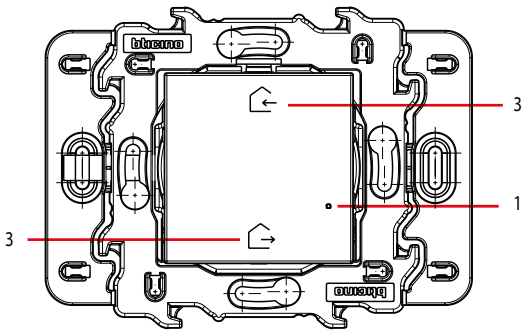

Vista frontal Comando Entrar/Sair sem tecla

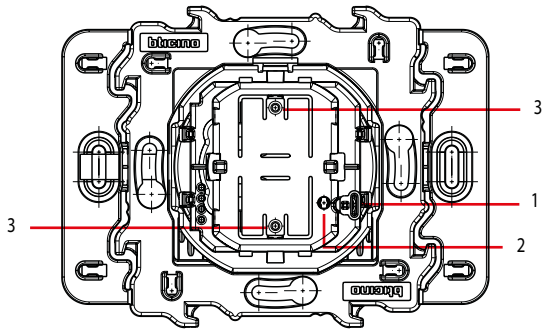

Legenda

1. Luz LED: útil durante a instalação.
2. Botão Reset: para repor as definições de fábrica.
3. Botão.

Nota: o starter pack vem pré-associado de fábrica. Nunca reinicie o gateway e o comando geral sem fios ao mesmo tempo, pois podem deixar de funcionar.