Gateway + Comando Entrar/Salir

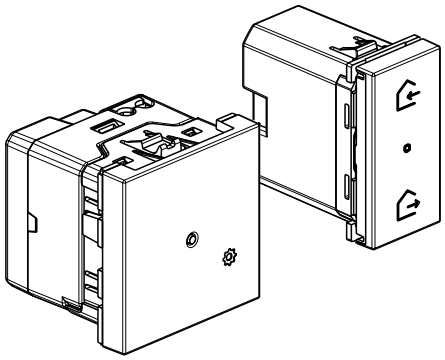

USO

Este pack permite crear una instalación conectada. Se puede utilizar para controlar la iluminación, las persianas y los equipos eléctricos que estén conectados a unas bases de corrientes inteligentes:

- vía smartphone y la app. Home + Control
- vía asistente de voz
- vía el comando general en la entrada de la vivienda

Se suministra con el comando general de empotrar Entrar/Salir (1 módulo) para el proceso de asociación de todos los dispositivos conectados
- 2 módulos.

GAMA

Denominación	Referencias
Gateway de empotrar de 2 módulos, con botón "Reset" (escondido) para volver a los ajustes de fábrica.	☐ YW4510C ▒ YG4510C ■ YD4510C
Comando general inalámbrico. Se suministra completo y con pila. Con indicador LED (configuración) y botón "Reset" (escondido) para volver a los ajustes de fábrica. 1 módulo	

Colores: ☐ Blanco ▒ Stone ■ Dark

CONEXIÓN

Gateway:

Tipo de terminal: embornamiento automático

Capacidad bornas: 2 x 2.5 mm^2

Longitud de pelado de cable: 11 mm

CARACTERÍSTICAS TÉCNICAS

- **Características mecánicas**

  Gateway 2 módulos:
  - Prueba de resistencia a los golpes: IK04
  - Penetración de materia líquida/sólida: IP20

  Comando general
  - Prueba de resistencia a los golpes: IK02
  - Penetración de materia líquida/sólida: IP20 sin tecla ni placa.

- **Características del material Gateway:**
  - Mecanismo: PC
  - Sin halógenos
  - Resistente a los rayos UV
  - Autoextinguible:

  850 °C/30 s para las piezas aislantes que sujetan las partes con tensión.
  650 °C/30 s para otras piezas de materiales aislantes.

- **Características del material del comando general:**
  - Mecanismo: ABS
  - Tecla: PC
  - Sin halógenos
  - Resistente a los rayos UV
  - Autoextinguible: 650°C/30 s

- **Características eléctricas del Gateway:**
  - Tensión: 100/240 V ~
  - Frecuencia: 50/60 Hz
  - Consumo en reposo: 0.1 mA
  - Tecnología Wifi 2.4 GHz (13 canales) IEEE 802.11 b/g/n
  - Frecuencia tecnología Zigbee: 2.4 GHz a 2.4835 GHz
  - Red inalámbrica mesh (AES 128) conforme al estándar IEEE 802.15.4 (LR-WPAN)
  - Nivel potencia: < 100 mW
  - Alcance: 200 m en espacio diáfano
    10 m entre productos en interiores

- **Características eléctricas del comando general:**
  - Suministrado con una pila CR2032 - 3 V para su alimentación.
  - Duración de la pila: 8 años para 10 maniobras al día.
  - Frecuencia tecnología Zigbee: 2.4 GHz a 2.4835 GHz.
  - Red inalámbrica mesh (AES 128) conforme al estándar IEEE 802.15.4 (LR-WPAN).
  - Nivel potencia: < 100 mW

- **Características ambientales:**
  - Temperatura de almacenamiento: 0° C a + 45° C
  - Temperatura de uso: +5° C a +45° C

NORMAS Y HOMOLOGACIONES

El abajo firmante, BTICINO, declara que este tipo de equipo radioeléctrico (YW4510C-YG4510C-YD4510C) cumple con la normativa 2014/53/EU.

El texto completo de la declaración de conformidad de la UE está disponible en el siguiente sitio web:

www.bticino.it/red

LIGHT now

YW4510C - YG4510C - YD4510C

Gateway + Comando Entrar/Salir

DIMENSIONES TOTALES (mm)

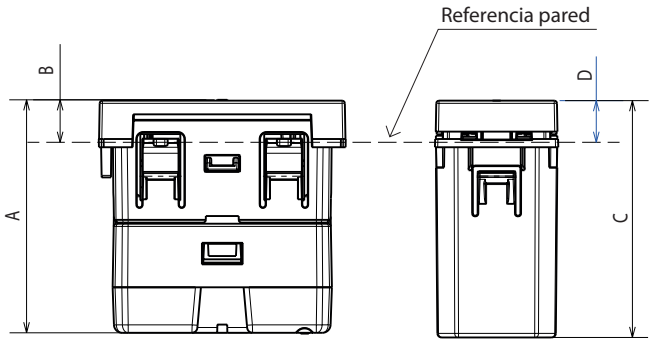

A	B	C	D
42.5	8.75	43.2	8.6

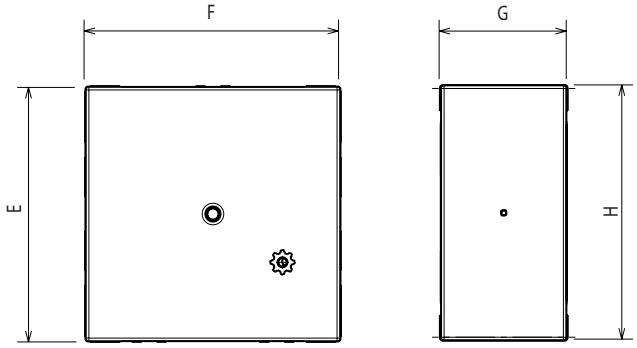

E	F	G	H
45.05	45.05	22.5	45

LIMPIEZA

Limpiar la superficie con un trapo.

No utilizar acetona, productos eliminadores de alquitrán ni tricloroetileno.

Precaución: Antes de utilizar productos especiales de limpieza, hacer primero una prueba.

No se puede pintar las placas



RAEE/WEEE: bticino.com/disposal

Reciclar correctamente la pila

FUNCIONAMIENTO

Vista frontal Gateway

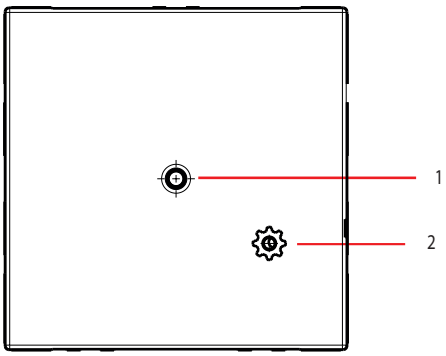

Vista frontal comando Entrar/Salir

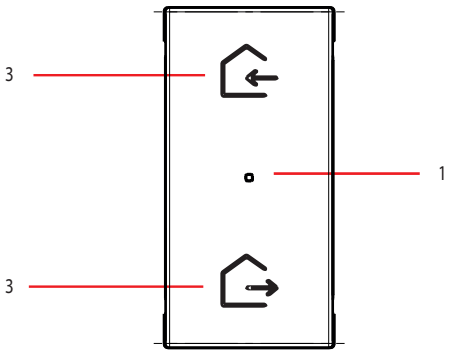

Vista frontal comando Entrar/Salir sin tecla

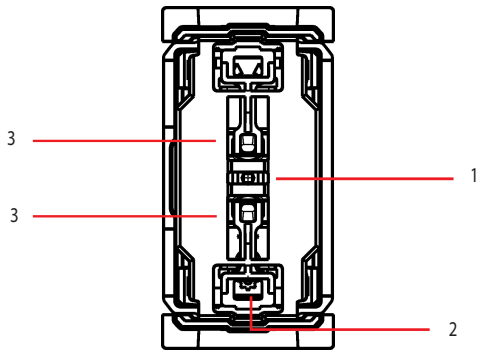

Leyenda

1. Piloto LED: útil durante la instalación.
2. Botón Reset: para volver a los ajustes de fábrica.
3. Pulsador.

Advertencia: el starter pack está pre-asociado desde fábrica. Nunca resetear el gateway y el comando general inalámbrico a la vez, ya que podrían dejar de funcionar.