LIGHT now

YW4027CM2N
YG4027CM2N
YD4027CM2N

Comando conectado para estores

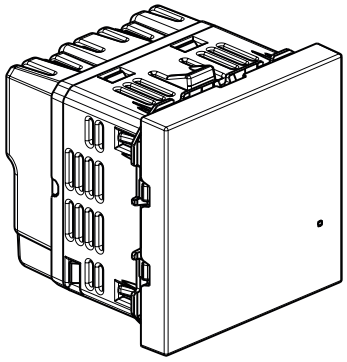

UTILIZAÇÃO

Comando conectado que permite controlar um estore localmente ou à distância. Compatível com todos os motores de estores (com fins de curso mecânicos e eletrónicos até 500 VA). É controlado por um comutador de estores conectado (comutação com a mesma fonte de alimentação do motor).

Pode ser associado a um ou mais comandos sem fios. Deve ser ligado ao neutro.

2 módulos

GAMA

Designação	Referências
Comando conectado para estores. Com luz LED. Com o botão Reset oculto para repor definições de fábrica. - 2 módulos	☐ YW4027CM2N ▒ YG4027CM2N ■ YD4027CM2N

Cores: ☐ White ▒ Stone ■ Dark

LIGAÇÃO

Tipo de terminal: ligação com parafusos
Capacidade bornes: 2 x 2,5 mm² - 2 x 1,5 mm²
Comprimento de descarne do cabo: 8 mm
Chave de fendas: plana 3 mm

CARACTERÍSTICAS TÉCNICAS

- **Características mecânicas:**
  - Teste de resistência ao impacto: IK04
  - Proteção contra sólidos e líquidos:: Produto instalado IP20
- **Características do material:**
  - Mecanismo: PC
  - Sem halogéneos
  - Resistente aos raios UV
  - Auto-extinguível:

850 °C/30 s para as peças isolantes que sustentam as peças sujeitas a tensão.
650 °C/30 s para outras peças de materiais isolantes.

- **Características elétricas:**
  - Tensão: 110/230 V~
  - Corrente: 2 A
  - Potência: 500 W
  - Consumo em standby: 0,1 mA
  - Tecnologia Zigbee 2.4 GHz a 2.4835 GHz
  - Nível de potência REC 70-03: < 20 dBm
  - Alcance: 200 m em espaço aberto
    10 m entre produtos
- **Características ambientais**
  - Temperatura de armazenamento: 0° C a +45° C
  - Temperatura de utilização: +5° C a +45° C

DIMENSIONES TOTALES (mm)

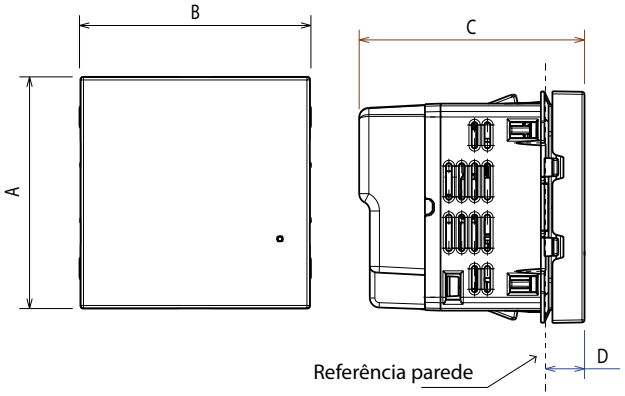

A	B	C	D
45,1	45,05	43,9	8,6

FUNCIONAMENTO

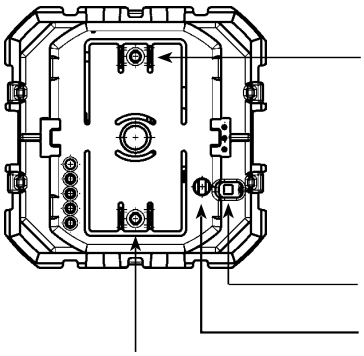

- Premir brevemente para subir até ao máximo.
- Premir longamente para subir até soltar o botão.
- Modo BSO: premir longamente para orientar as lâminas.

Indicador LED: útil durante a instalação

Botão RESET

- Premir brevemente para baixar até ao máximo.
- Premir longamente para baixar até soltar o botão.
- modo BSO: premir longamente para orientar as lâminas.

Comando conectado para estores

NORMAS E HOMOLOGAÇÕES

Está em conformidade com as normas de instalação e de fabricação.

Consultar o e-catálogo.

A BTICINO, declara que este tipo de equipamento de rádio (YW4027CM2N - YG4027CM2N - YD4027CM2N) está em conformidade com a norma 2014/53/EU. O texto integral da Declaração de Conformidade da UE está disponível no seguinte sítio web:

www.bticino.it/red

LIMPEZA

Limpar a superfície com um pano.

Não utilizar acetona, produtos removedores de alcatrão ou tricloroetileno.

Resistente aos seguintes produtos: Hexano (EN 60669-1), metilado, água com sabão, amoníaco diluído, lixívia diluída a 10%, produtos limpa-vidros, toalhetes pré-impregnados.

As placas não devem ser pintadas.

Cuidado: Antes de utilizar produtos de limpeza especiais, primeiro faça um teste.