D CE

28 380 001 - **1**

Modularer Überspannungsableiter
MUA-50

Diese Geräte dürfen nur durch eine Elektrofachkraft installiert werden, andernfalls besteht Brandgefahr oder Gefahr eines elektrischen Schlages!

Temperatur an der Einbaustelle: -20°C bis +50°C.
Lagertemperatur: -25°C bis +70°C.
Relative Luftfeuchte: Jahresmittelwert < 75%.

Modularer Überspannungsableiter 12,5kA Typ 1+2 zur Montage auf der Hutschiene. Geeignet für TT-, TN-C- und TN-S-Netze.

5-Leiter-Netze (TN-S und TT)

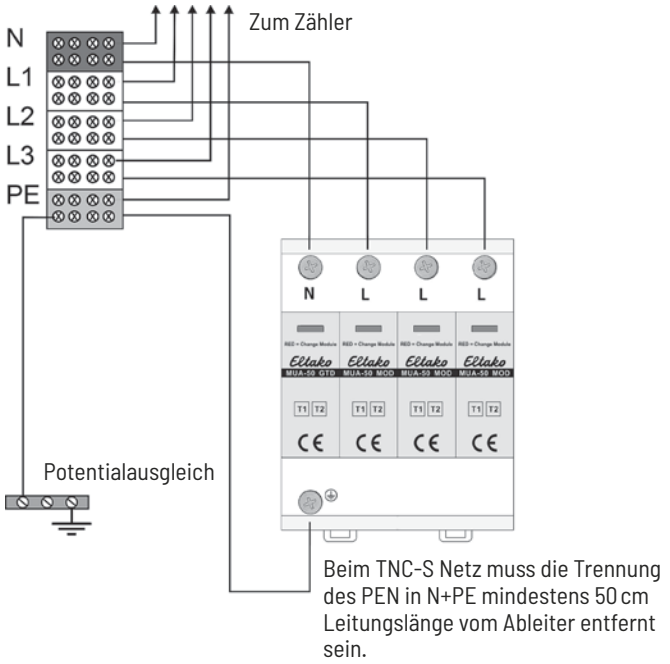

Beim TNC-S Netz muss die Trennung des PEN in N+PE mindestens 50 cm Leitungslänge vom Ableiter entfernt sein.

4-Leiter-Netze (TN-C-Netze)

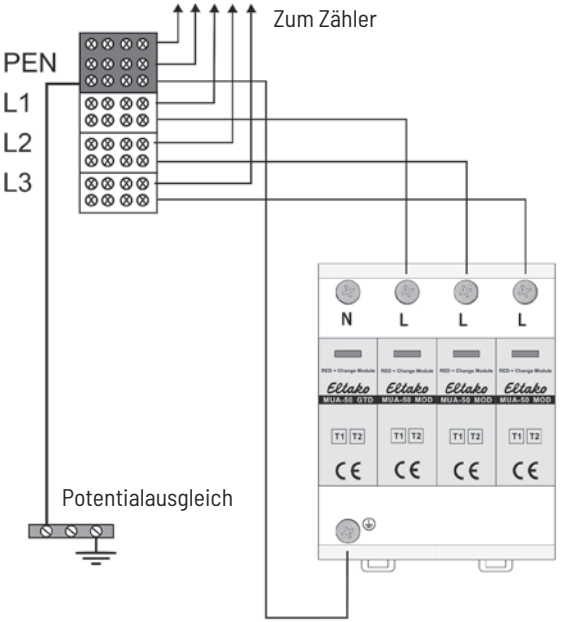

Schaltbild

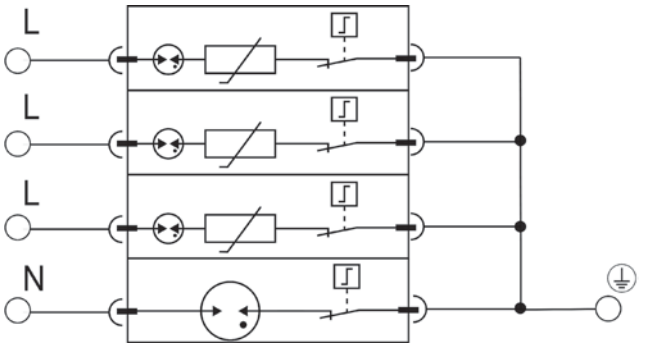

Sperrnasen für Plombierdeckel
An den einzelnen Modulen sind Nasen angebracht, die das Herausziehen der Module bei plombiertem Deckel verhindern.

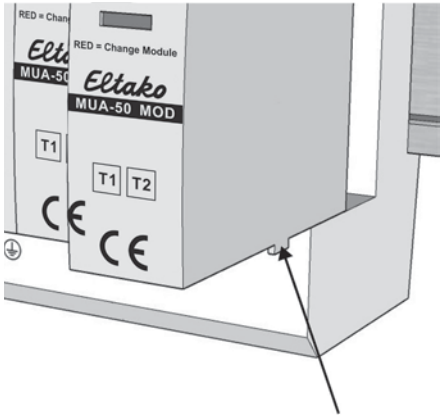

Sperrnase

Montage auf Hutschiene
Der mit einem Schraubendreher leicht zu öffnende Riegel, erleichtert das Aufsetzen und das Entnehmen des Ableiters auf der Hutschiene.

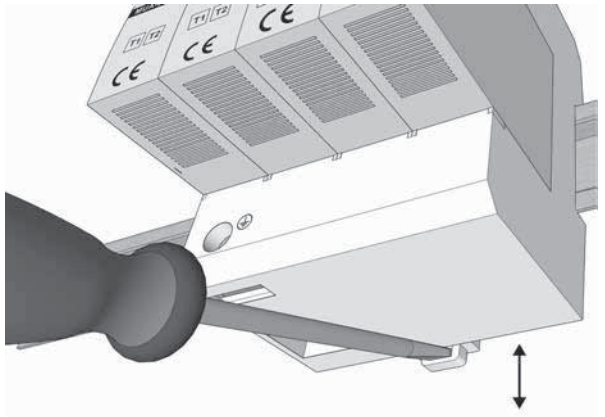

Begriffe
RfZ: Raum für Zusatzanwendungen
NAR: netzseitiger Anschlussraum
APZ: Anschlusspunkt Zählerschrank

Wartung
Bei Fehleranzeige (Sichtfenster nicht grün) ist ein Austausch der betroffenen Module notwendig. Der modulare Aufbau erlaubt den Einzeltausch.

BITTE BEACHTEN!
Durch das Öffnen des plombierten Deckels werden Spannungsführende Anlagenteile frei! Plomben dürfen nur von einem vom örtlichen Netzbetreiber autorisierten Fachmann geöffnet werden der nach dem Modultausch den Deckel wieder ordungsgemäss verplombt.

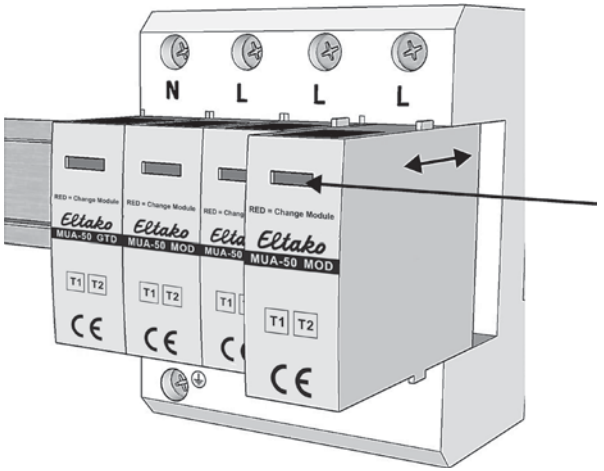

Technische Daten

Nenn-Wechselspannung (50/60 Hz)	U_o/U_n	240 V
Maximale Dauerspannung (AC)	(L1-N) U_c (N-PE) U_c	300 V 305 V
Nennableitstoßstrom (8/20 µs)	(L-N)(N-PE) I_n	20 kA/80 kA
Maximaler Ableitstoßstrom (8/20 µs)	(L-N)(N-PE) I_{max}	50 kA/100 kA
Stoßstrom (10/350 µs)	(L-N)(N-PE) I_{imp}	12,5 kA/50 kA
Spezifische Energie	(L-N)(N-PE) W/R	39 kj/Ω / 225 kj/Ω
Ladung	(L-N)(N-PE) Q	3,75 As/15 As
Leerlaufspannung der Kombinationswelle	U_{oc}	6 kV
Spannungsschutzpegel der Wellenform	(L-N)(N-PE) U_p	1500 V/1500 V
Abschaltvermögen des Folgestroms	(N-PE) I_n	100 ARMS
Ansprechzeit	(L-N)(N-PE) t_A	< 100 ns/< 100 ns
Überstromschutz (max.)		160 A gG
Kurzschlussfestigkeit (AC)	I_{sccr}	25 kA
TOV-Festigkeit 120 min	U_T	442 V
TOV-Festigkeit 200 ms	U_T	1200 V

Normen: IEC 61643-11; VDE 0100-534, VDE AR-N-4100
TÜV-Zertifikat: AN 50567910 0001

Warnung!
Anschluss und Montage nur durch eine Elektrofachkraft.
Regionale Vorschriften des zuständigen Netzbetreibers sind unbedingt zu beachten.Die Geräte dürfen nur innerhalb des durch die technischen Daten vorgegebenen Rahmens eingesetzt werden. Werden beim Modultausch Abdeckungen geöffnet und spannungsführende Teile sichtbar, muss dieser Anlagenteil spannungsfrei geschaltet werden.

Bedienungsanleitungen und Dokumente in weiteren Sprachen:

https://eltako.com/redirect/MUA-50



Zum späteren Gebrauch aufbewahren!

ELTAKO GmbH
D-70736 Fellbach
Produktberatung und
Technische Auskünfte:
☎ +49 711 943 500 02
✉ Technik-Beratung@eltako.de
eltako.com

32/2025 Änderungen vorbehalten.