D CE

28 380 002 - **1**

Modularer Überspannungsableiter

MUA-30

Diese Geräte dürfen nur durch eine Elektrofachkraft installiert werden, andernfalls besteht Brandgefahr oder Gefahr eines elektrischen Schlages!

Temperatur an der Einbaustelle: -20°C bis +50°C.
Lagertemperatur: -25°C bis +70°C.
Relative Luftfeuchte: Jahresmittelwert < 75%.

Modularer Überspannungsableiter (Typ 1+2), 4-polig, für die Montage auf der Hutschiene.

Montage auf Hutschiene

Der mit einem Schraubendreher leicht zu öffnende Riegel, erleichtert das Aufsetzen und das Entnehmen des Ableiters auf der Hutschiene.

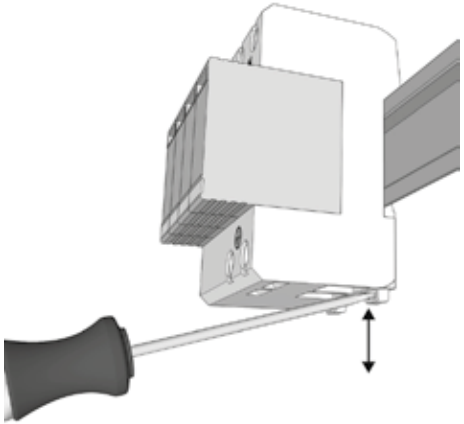

Schaltbild

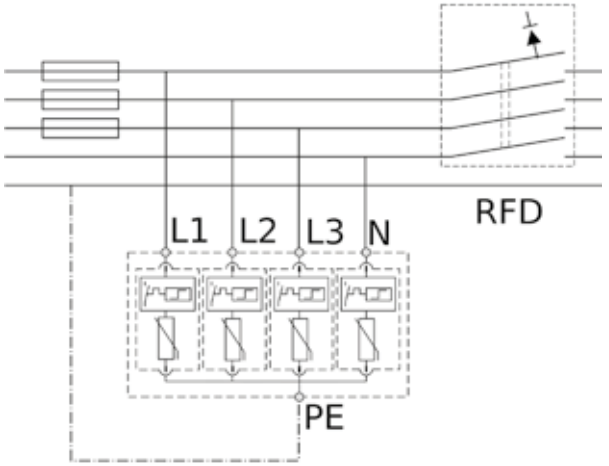

Wartung

Bei Fehleranzeige (Sichtfenster nicht grün) ist ein Austausch der betroffenen Module notwendig. Der modulare Aufbau erlaubt den Einzeltausch.

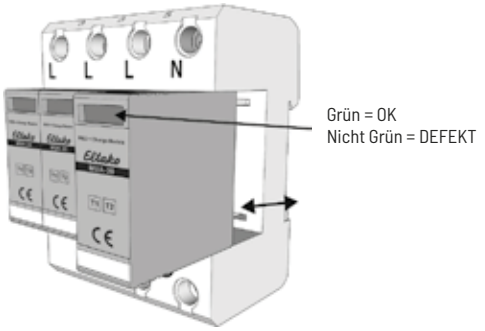

Technische Daten

Netzformen	TN/TT
Nennspannung U_n	230/400 V
max. Betriebsspannung U_c	275 V
Nennableitstrom I_n	30 kA
Grenzableitstrom I_{max}	60 kA
Grenzstoßstrom I_{imp}	7,5 kA/pol
Schutzpegel bei I_n U_p	≤ 1,5 kV
Ansprechzeit T_A	≤ 25 ns
Max. Vorsicherung	160 A gL/gG
Kurzschlußfestigkeit bei max. Vorsicherung I_p	25 kA
Isolationswiderstand R_{isol}	> 10^3 MΩ
Schutzart	IP20
EN 61643-11	Typ 1+2
IEC 61643-1	Klasse 1+2
VDE 06756	B+C
nach DIN 43880	4 TE
Rahmenklemmen	35 mm^2

Warnung!
Anschluss und Montage nur durch eine Elektrofachkraft.
Regionale Vorschriften des zuständigen Netzbetreibers sind unbedingt zu beachten. Die Geräte dürfen nur innerhalb des durch die technischen Daten vorgegebenen Rahmens eingesetzt werden. Werden beim Modultausch Abdeckungen geöffnet und spannungsführende Teile sichtbar, muss dieser Anlagenteil spannungsfrei geschaltet werden.
Im Servicefall dürfen nur original Ersatzmodule MUA-30 eingesetzt werden.

Bedienungsanleitungen und Dokumente in weiteren Sprachen:

https://eltako.com/redirect/MUA-30



Zum späteren Gebrauch aufbewahren!

ELTAKO GmbH
D-70736 Fellbach
Produktberatung und
Technische Auskünfte:
☎ +49 711 943 500 02
✉ Technik-Beratung@eltako.de
eltako.com

20/2025 Änderungen vorbehalten.