

ES12-100-230V

1 Schließer potenzialfrei 16 A/250 V AC, 230 V-LED-Lampen bis 200 W, Glühlampen 2000 W.
Stand-by-Verlust nur 0,3 W.

Reiheneinbaugerät für Montage auf Tragschiene DIN EN 60715 TH35.
1 Teilungseinheit = 18 mm breit, 58 mm tief.
Steuerspannung 230 V AC am Steuereingang A1.
Sehr geringes Schaltgeräusch.
Die Anschlussklemmenbelegung ist kompatibel mit dem elektromechanischen Stromstoßschalter S12-100-.

ES12-100-230V	Stromstoßschalter, 1 Schließer 16 A	**Art.-Nr. 21100000**	**28,20 €/St.**

Anschlussbeispiel

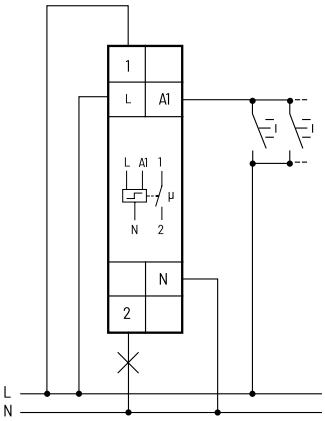

Mehr Informationen und weitere Sprachen:
https://eltako.com/redirect/ES12-100-230V

Technische Daten Seite 11-19.
Gehäuse für Bedienungsanleitung GBA14 Seite 1-47 Kapitel 1.