- **Description**
- **Açıklama**

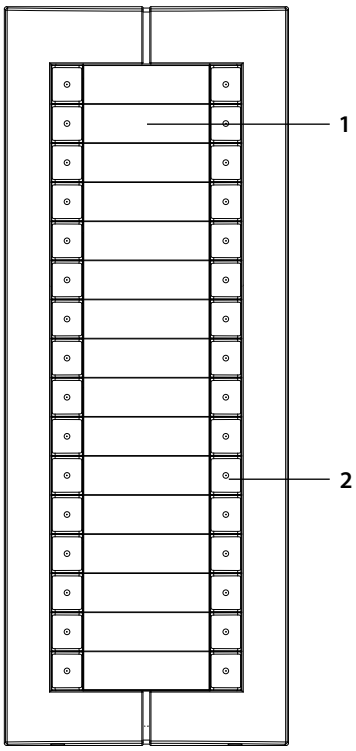

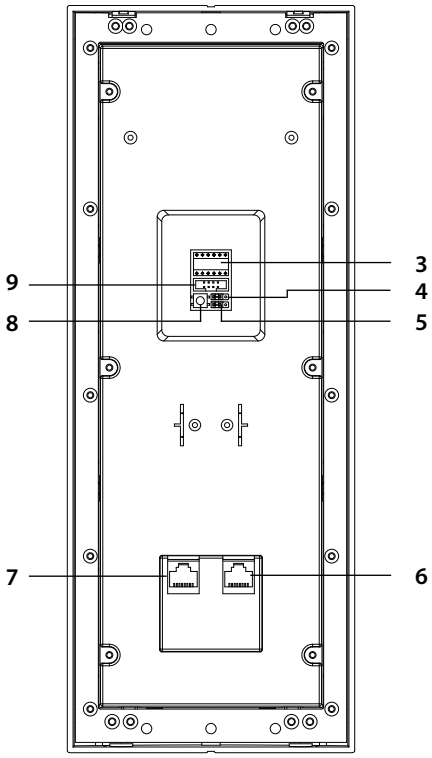

1. Host Name
2. Push button
3. NN #FF #II: configurator
4. Scs mode choose
5. Configuration mode choose
6. System Bus use CAT5 cable connect to main or extension device
7. System Bus use CAT5 cable connect to main or extension device
8. RESET: for default configuration reset
9. ISP: entrance panel software upgrade connector

1. Daire Sahibi İsmi
2. Arama Butonları
3. NN #FF #II: konfigüratör
4. Scs mod seçimi
5. Konfigürasyon mod seçimi
6. System Bus sisteme bağlanmak için CAT5 kablo kullanır
7. System Bus sisteme bağlanmak için CAT5 kablo kullanır
8. RESET: Fabrika ayarlarına döndürmek için reset
9. ISP: Zil paneli yazılım güncelleme konnektörü

• **Technical data**

• **Teknik veriler**

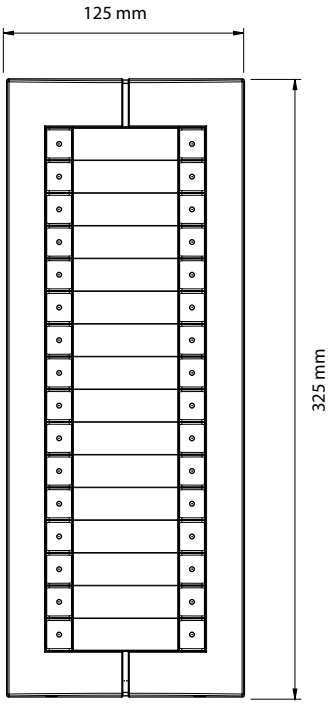

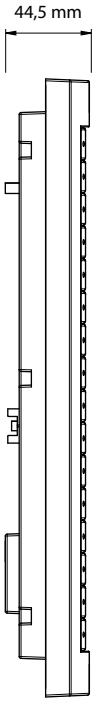

- standby current ≤ 5 mA; voltage 30 Vdc
  working current ≤ 28 mA; voltage 30 Vdc

- standby akımı ≤ 5 mA; gerilim 30 Vdc
  çalışma akımı ≤ 28 mA; gerilim 30 Vdc

• Extension Entrance panel (EEP) parameter configuration

When put jumper on "NA" SCS RM CF NA , "NN" indicates the EEP address, range of 01-80.And the left N is high bit , Extension Entrance panel parameter setting by configurator. After changing the Configurator must power off and power on again.

Notes:

a) Resistor configuration of the EEP own high priority. If there is no resistor configuration, the EEP address is the last value we got by resistor configuration or SF2 down load. Default address is 01.

b) The EEP address must be the same as the EP(entry panel)

• Ek Zil Paneli parameter konfigürasyonu

Jumper "NA" SCS RM CF NA konumunda iken, "NN" ek zil paneli adresini,adres aralığı 01-80 arasında olmalıdır. Sol baştaki N hanesi onlar basamağıdır. Ek zil paneli adreslemesi konfigüratör ile yapılır. Konfigürasyon değiştirildiğinde enerji kesilip tekrar verilmelidir.

Notlar:

a) Fiziksel konfigüratörler önceliklidir. Eğer fifksel konfigüratör yoksa ek zil paneli en son konfigürasyon ne ise onu alır.Fabkrika ayar değeri 01 dir.

b) Ek zil paneli adresi zil paneli ile aynı olmalıdır.

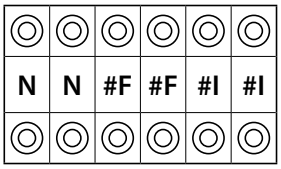

NN: Entrance panel address

 # FF: Floor quantity in a riser

 # II: Maximum internal unit quantity floor in a same riser

NN: Giriş paneli adresi

 # FF: Merdiven hattında bulunan kat sayısı

 # II: Aynı merdiven hattındaki maksimum dahili ünite kat sayısı

• **Installation on the wall**

• **Duvara montaj**

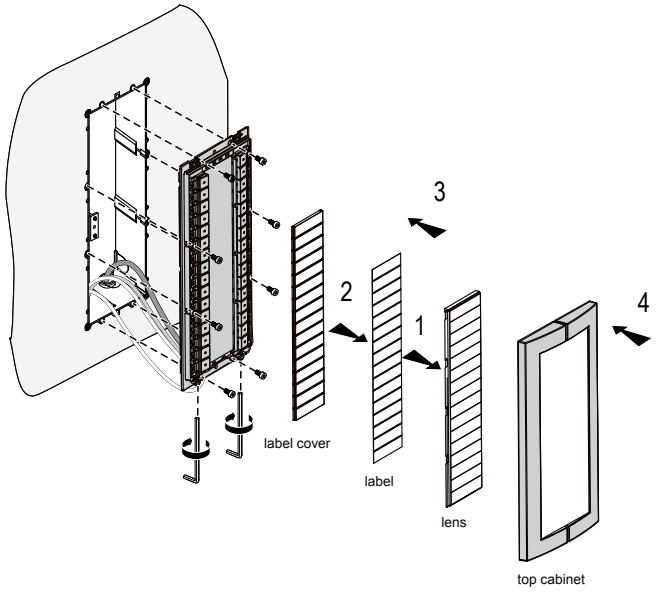

• **Installation on the door**

• **Kapıya montaj**

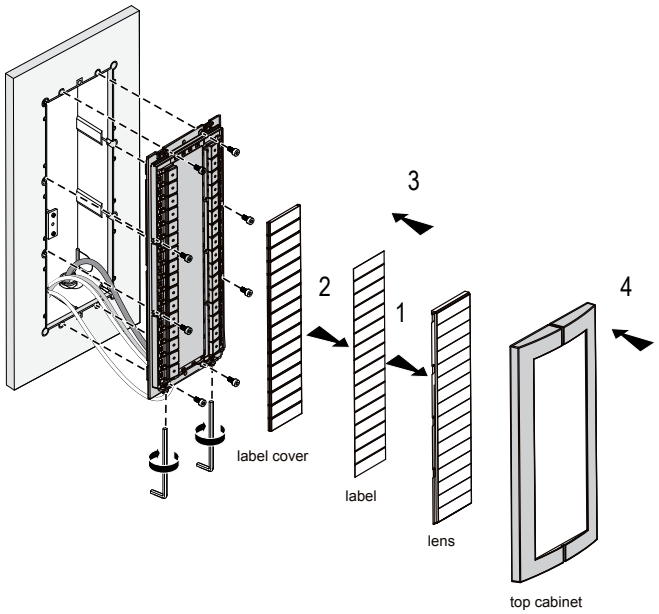

•Note - Embedded box for installation on door should be bought separately.
- This installation instruction is just for entry panel. For embedded box installation, please refer to embedded box installation instruction.

•Not - Kapıya montaj için kullanılacak gömme kutu ayrı satın alınmalıdır.
- Bu montaj talimatları sadece giriş paneli içindir. Gömme kutu montajına yönelik talimatlar için lütfen gömme kutu montaj talimatlarını inceleyiniz.

• Function setting

1. Reset to Default configuration.
The original room number for all keys as below:

1303		1304
1301		1302
1203		1204
1201		1202
1103		1104
1101		1102
1003		1004
1001		1002
903		904
901		902
803		804
801		802
703		704
701		702
603		604
601		602

EP(322033 32pbs)

When the device is in standby status, press the reset key at the back of the device about 6 seconds,when we hear one long "di", which indicates the reset is successful.

2. Set the number of apartment per floor
When put jumper on "CF" SCS RM CF NA ,"NN"indicates the number of apartment per floor,for example "02" indicates 2 apartment per floor, and the default number of apartment per floor is 4.

3. Room mode setting.
Put jumper on "RM" SCS RM CF NA position at the back of the device, then set the #F#F (floor), #I#I(room),and pressing the key we needed on the front of the panel, we will hear one long "di" ,which indicates configuration is successful.
For example: if we want to configure the first key left at the front of the panel as 203. Steps as below:
c) Put the jumper on "CF" SCS RM CF NA , then Put jumper on "RM" SCS RM CF NA at the back of the device.
d) Insert the configuration resistors "0" and "2" into "#F#F", "0"and"3"into "#I#I"
e) Press the first key left at the front of the panel, if we hear a long "di" sound and indicate success. If you hear three short "di", indicate wrong configuration. Pay attention that we can not configure #F#F and #I#I as 00.
f) Other keys configuration as the steps as c, d, e. if we finished all of the configuration of keys , and then insert jumper into "NA" at the back of the device. The configuration is finished.

4. SCS address setting mode.
Put jumper on "CF" SCS RM CF NA at the back of the device. Insert different configuration resistors into the #F#F(floor), #I#I(room),and then press the related key, if we hear a long "di" sound and which indicates configuration is successful.
For example: if we want to configure the first key left at the front of the panel as 0123. Steps as below:
g) Put the jumper on "CF" SCS RM CF NA , then Put jumper on "SCS" SCS RM CF NA at the back of the device
h) Configure #F#F#I#I as 0 1 2 3;
i) Press the first key left at the front of the panel, If we will hear one long "di",indicate success, if you hear three short "di", indicate failure. The maximum of the SCS configuration address can't be over 4000.
j) The other keys configuration of steps like as g, h ,i. if we finished all of the con figuration of keys , and then insert jumper into "NA" SCS RM CF NA at the back of the device. The configuration is finished.

5. " management center calling" configuration.
The configuration of management center is the same as SCS address setting mode. But the management center address was defined. Means "#F#F #I#I" must be inserted into "40 00" .

6. EEP 's address and keys can be loaded by SF2
Detail information about the operation can be according to the SF2 manual

• Fonksiyon ayarları

1. Fabrika ayarlarına dönüştürün.
Fabrika ayarı olarak; daire adresi ve SCS adresleri aşağıdaki gibi olacaktır:

1303		1304
1301		1302
1203		1204
1201		1202
1103		1104
1101		1102
1003		1004
1001		1002
903		904
901		902
803		804
801		802
703		704
701		702
603		604
601		602

EP(322033 32pbs)

Cihaz bekleme durumunda iken, cihazın arkasındaki reser tuşuna 6 saniye boyunca basın, uzun "di" sesi duyduğunuzda resetleme işlemi başarılı şekilde tamamlanmıştır.

2. Kattaki daire sayısını ayarlama
Jumper "CF" SCS RM CF NA konumunda iken "NN"kattaki daire sayısını gösterir örneğin "02" ise kattaki daires sayısı 2 adettir, fabrika ayarı 4 adettir.

3. Daire modu ayarları.
Cihazın arkasındaki "RM" SCS RM CF NA jumperı on konumuna getirin, sonra #F#F (kat), #I#I(daire) ayarını yapın ve panelin ön tarafında, girdiğimiz adresi aramak istediğimiz butonu tuşlayın, eğer yağtığınız konfigürasyon başarılı ise uzun "di" sesi duyacaksınız. Örneğin: Eğer panelin ön tarafındaki en alt sol tuşa 203 adresi vermek istersek aşağıdaki adımlar izlenecektir:
c) Jumperı "CF" SCS RM CF NA konumuna al,sonra cihazın arkasındaki "RM" SCS RM CF NA jumperını on konumuna al.
d) Konfigürasyon dirençlerini ilgili kısımlara yerleştir. "#F#F" için "0"ve "2", "#I#I" için "0"ve "3"
e) Panelin önündeki en alt sol tuşa bas, eğer uzun "di" sesi duyarsanız işlem başarılıdır. Eğer üç kısa "di" sesi duyarsanız konfigürasyonda hata vardır. Adresleme yaparken #F#F ve #I#I alanlarının "00" olamayacağını unutmayın.
f) Diğer butonların tanımlaması da c, d ve e adımlarındaki gibi yapıalcaktır. Tüm butonların konfigürasyonu tamamlandığında jumper "NA" konumuna alıyoruz. Konfigürasyon tamamlandı.

4. SCS adres ayarlama modu.
Cihazın arkasındaki jumperı "CF" SCS RM CF NA konumuna alın. Farklı konfigürasyon dirençlerini #F#F(kat), #I#I(daire) alanlarına yerleştirin ve sonra ilgili tuşa basın, eğer uzun "di" sesi duyulursa konfigürasyon başarılıdır. Örneğin: Eğer panelin ön tarafındaki en alt sol tuşa 0123 adresi vermek istersek aşağıdaki adımlar izlenecektir:
g)Jumperı "CF" SCS RM CF NA konumuna al, sonra cihazın arkasındaki "SCS" SCS RM CF NA jumperını on konumuna getir
h) #F#F#I#I alanlarını 0 1 2 3 olarak adresle;
i) Panelin ön tarafındaki en alt sol tuşa bas, eğer uzun "di" sesi duyulursa konfigürasyon başarılı, eğer üç kısa "di" duyulursa konfigürasyon başarısızdır. Verilebilecek SCS adresi maksimum 4000 olabilir.
j) Diğer tuşların konfigürasyonu g, h ve i adımlarındaki gibi yapılacaktır. Tüm butonların konfigürasyonu tamamlandığında jumper "NA" SCS RM CF NA konumuna alıyoruz. Konfigürasyon tamamlandı.

5. "güvenlik konsolu arama" konfigürasyonu.
Güvenlik konsolu konfigürasyonu SCS adresleme ayar modu ile aynıdır. Ama güvenlik konsolu adresi "#F#F #I#I" alanlarına "40 00" şeklinde verilmelidir.

6. Ek Zİl Paneli adresi ve tuşları SF2 yazılımı ile yüklenebilir. Detaylı bilgi için SF2 kullanma kılavuzunu bakınız.