Poste externe d'appel

322021

Description

Petit poste externe d'appel en plastique à installer sur système mono-familial ou comme panneau d'appel privé sur système multi-familial.
Montage en surface. Branchement à 4 fils directement au poste interne D45.

Caractéristiques techniques

Degré IP	IP 44
Degré IK	IK 06
Absorption courant en stand-by	5 mA
Absorption courant en fonctionnement	≤120mA @12 V
Angle de vision caméra	92° H: 72° V: 54°
Niveau minimum lux caméra	0.01 lux

Caractéristiques dimensionnelles

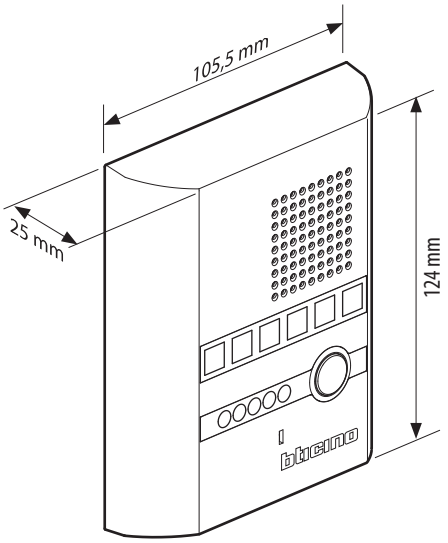

Vue frontale

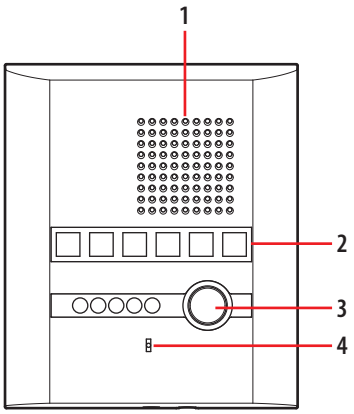

Vue postérieure

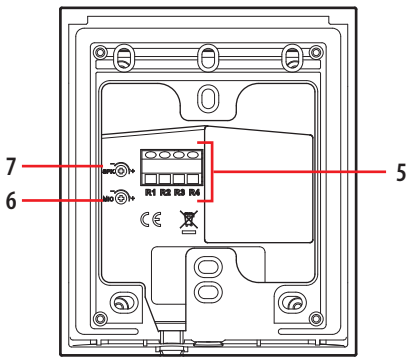

Légende

1. Haut-parleur
2. Caméra
3. Touche d'appel
4. Micro
5. R1: pour brancher borne R1 au poste interne
   R2: pour brancher borne R2 au poste interne
   R3: pour brancher borne R3 au poste interne
   R4: pour brancher borne R4 au poste interne
6. MIC: permet de régler le volume du dispositif au poste interne
7. SPK: permet de régler le volume du dispositif depuis le poste interne