87045 LIMOGES Cedex Francia
Telefono: (+33) 05 55 06 87 87 - Fax : (+33) 05 55 06 88 88

Alimentazione modulare - BUS/KNX

Riferimento(i): 0 035 04/12

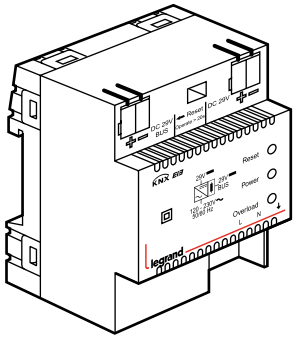

INDICE Pagina

1. Impiego. 1
2. Caratteristiche tecniche 1
3. Ingombro 2
4. Collegamento 2
5. Norme. 2
6. Manutenzione. 2

1. IMPIEGO

Le unità di alimentazione modulare KNX forniscono la tensione necessaria ad alimentare il BUS KNX, 29 V⎓. La connessione al BUS/KNX è effettuata tramite morsetto rosso/nero situato nella parte anteriore del prodotto. Il filtro integrato previente il corto-circuito dei telegrammi sulla linea BUS KNX

Le unità di alimentazione modulare sono in grado di erogare una tensione di 29 V⎓ dal morsetto ausiliario giallo/bianco che può essere utilizzato per alimentare un'altra linea, utilizzando un filtro di disaccoppiamento da acquistare a parte.

2. CARATTERISTICHE TECNICHE

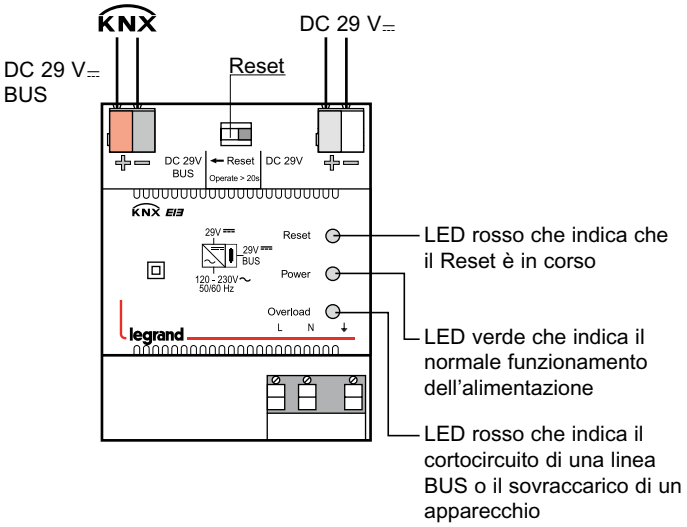

2. CARATTERISTICHE TECNICHE *(segue)*

Tensione di alimentazione	120-230 V~
Frequenza	50 / 60 Hz
Tensione in uscita	29 V⎓
Corrente in uscita ref. **0 035 04**	640 mA
Corrente in uscita ref. **0 035 12**	320 mA
Connessione KNX	Connettore KNX rosso nero
Tipo di morsetti	automatico
Capacità dei morsetti	4 x (Ø 0,6 mm <  < Ø 0,8 mm)
Grado di protezione	
Penetrazione di corpi solidi e liquidi	IP20 (installazione in alloggiamento)
Resistenza agli urti	IK04
Numero di moduli	4
Temperatura d'esercizio	da -5°C a +45°C
Temperatura di stoccaggio	da -25°C a +70°C
Peso	240 g

Per ogni linea BUS è necessaria un'alimentazione modulare.

È possibile installare alimentazioni elettriche supplementari su una stessa linea mediante l'accoppiatore (rif. 0 035 16).

La distanza tra l'alimentazione modulare - BUS/KNX e l'apparecchio più lontano non deve essere superiore a 350 m.

Nota: tutte le informazioni tecniche sono disponibili all'indirizzo **www.legrandoc.com**

Alimentazione modulare - BUS/KNX

Riferimento(i): 0 035 04/12

3. INGOMBRO

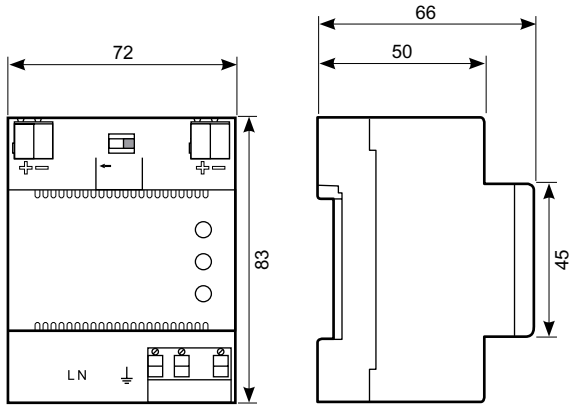

4. COLLEGAMENTO

L'intero cablaggio deve essere realizzato in assenza dell'alimentazione principale.

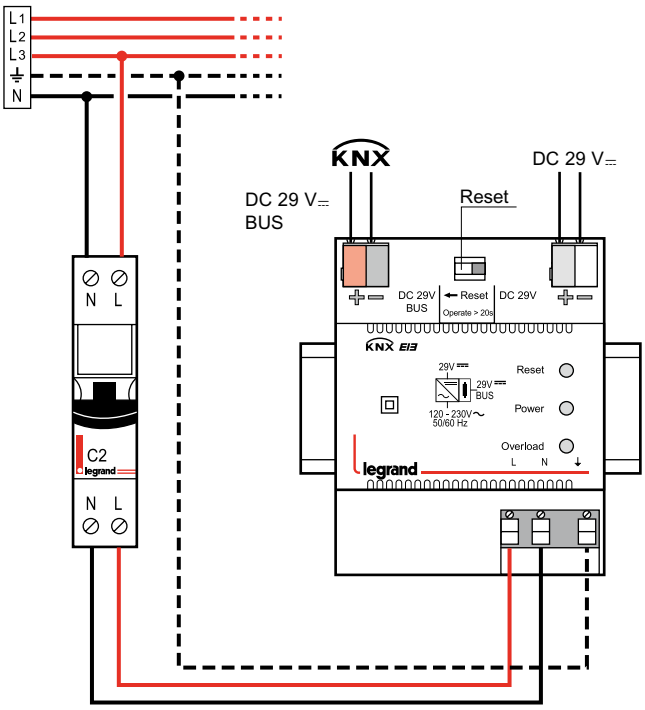

5. NORME

Direttiva: CE

Norme prodotti: IEC 60669-2-1

Norme ambientali:
- direttiva europea 2002/96/CE:
  RAEE sui Rifiuti di Apparecchiature Elettriche ed Elettroniche o WEEE (Waste of Electrical and Electronical Equipments).
- direttiva europea 2002/95/CE:
  RoHS (Restriction of Hazardous Substances)
  sulla restrizione dell'uso di determinate sostanze pericolose.
- decreti e/o regolamenti: ERP (stabili ad uso pubblico)
  ERT (stabili ad uso professionale)
  IGH (edifici di grande altezza)

Marcatura: KNX EIB, CE, Classe II

6. MANUTENZIONE

Non utilizzare: acetone, sgrassatore, trielina.
Si possono usare i seguenti prodotti: - esano (En 60669-1),
- alcol combustibile,
- acqua saponata,
- ammoniaca diluita,
- varechina diluita al 10%,
- detergente per vetri.

ATTENZIONE: prima di utilizzare altri prodotti di manutenzione specifici è necessario effettuare una prova.