DA3-06M | Stmívací šestikanálový aktor



EAN kód
DA3-06M: 8595188174442
DA3-06M/120V: 8595188174459

- DA3-06M je univerzální stmívací šestikanálový aktor, který slouží k ovládání intenzity jasu stmívatelných světelných zdrojů typu ESL, LED a RLC s napájením 230V.
- DA3-06M disponuje 6 polovodičovými řízenými výstupy 230 V AC. Maximální možné zatížení je 150 VA pro každý kanál.
- Každý z výstupních kanálů je samostatně ovladatelný a adresovatelný.
- Typ světelného zdroje se nastavuje přepínačem na přední straně přístroje.
- Nastavením min. jasu potenciometrem na přední straně přístroje se eliminuje blikání různých typů světelných zdrojů.
- Pomocí ovládacích tlačítek na předním panelu lze manuálně ovládat daný výstup.
- Aktor je vybaven elektronickou nadproudovou a tepelnou ochranou, která vypne výstup při přetížení, zkratu, přehřátí.
- Při instalaci je nutné ponechat z každé strany aktoru alespoň půl modulu volného místa z důvodu lepšího chlazení.
- DA3-06M v provedení 6-MODUL je určen pro montáž do rozvaděče na DIN lištu EN60715.

Technické parametry	DA3-06M
Výstupy	
Výstup:	6x bezkontaktní výstupy, 2x MOSFET
Typ zátěže:	odporová, indukční a kapacitní*, LED, ESL
Izolační sběrnice BUS oddělená od všech vnitřních obvodů:	zesílená izolace (kat. přepětí II dle EN 60664-1)
Izolační napětí mezi jednotl. silovými výstupy:	max. 500 V AC
Minimální výstupní výkon:	10 VA
Maximální výstupní výkon:	DA3-06M (230V): 150 VA pro každý kanál DA3-06M/120V: 75 VA pro každý kanál
Indikace výstupů ON/OFF:	6x červená LED
Ochrany přístroje:	tepelná / krátkodobé přetížení / dlouhodobé přetížení
Komunikace	
Instalační sběrnice:	BUS
Napájení	
Napájecí napětí z BUS / tolerance:	27 V DC, -20 / +10 %
Jmenovitý proud:	5 mA (při 27 V DC), ze sběrnice BUS
Indikace stavu jednotky:	zelená LED RUN
DA3-06M	
Napájecí napětí pro výkonovou část /tolerance:	3x AC 230 V (50 Hz), -15 / +10 %
DA3-06M/120V	
Napájecí napětí pro výkonovou část /tolerance:	3x AC 120 V (60 Hz), -15 / +10 %
Připojení	
Svorkovnice:	max. 2.5 mm² / 1.5 mm² s dutinkou
Provozní podmínky	
Vzdušná vlhkost:	max. 80 %
Pracovní teplota:	-20 .. +35 °C
Skladovací teplota:	-30 .. +70 °C
Stupeň krytí:	IP20 přístroj, IP40 se zákrytem v rozvaděči
Kategorie přepětí:	II.
Stupeň znečištění:	2
Pracovní poloha:	svislá
Instalace:	do rozvaděče na DIN lištu EN 60715
Provedení:	6-MODUL
Rozměry a hmotnost	
Rozměry:	90 x 105 x 65 mm
Hmotnost:	320 g

* Upozornění: není dovoleno připojovat současně zátěže induktivního a kapacitního charakteru na stejný kanál.

Zapojení

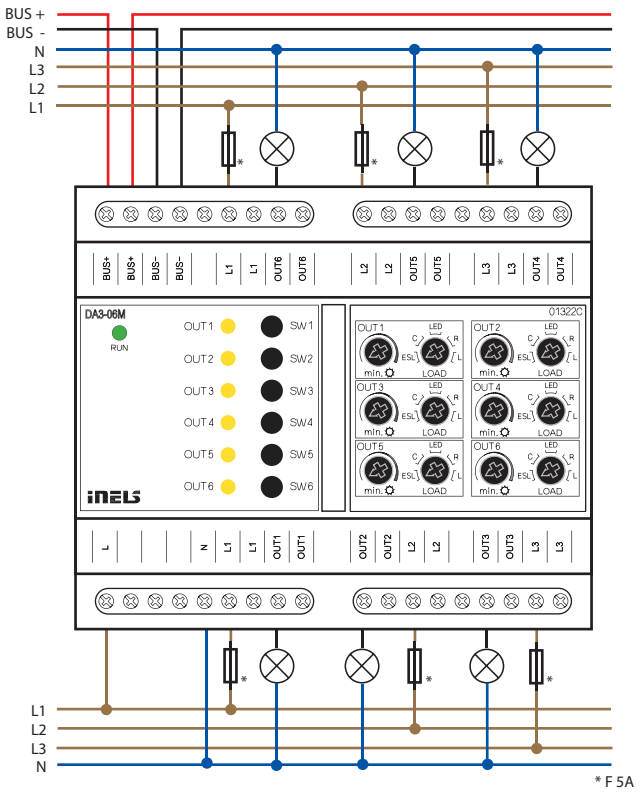

Typy připojitelných zátěží

typ zdroje	symbol	popis
R odporová	HAL. 230 V	žárovka, halogenová žárovka
L induktivní	HAL. 12-24 V	vinutý transformátor pro nízko-voltové halogenové žárovky
C kapacitní		elektronický transformátor pro nízko-voltové halogenové žárovky
LED		stmívatelné LED 230 V
ESL		stmívatelné úsporné zářivky