Produktdatenblatt
FZ902SD

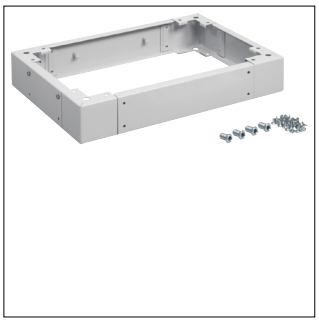

FZ902SD

Sockel, univers, für Anreihstandschrank IP54, Schutzklassell, 100x610x400mm

Technische Eigenschaften

Abmessungen

Höhe	100 mm
Breite	600 mm
Tiefe	400 mm

Ausstattung

Schranksockel	Sockel Zwischenplatte

Sicherheit

Schutzklasse	Schutzklasse II
IP-Klasse (Ingress Protection)	IP54

Installation, Montage

Geeignet für Aussenbereich	Nein

Werkstoff

Farbe	Lichtgrau

Nachhaltigkeit

Halogenfrei	Ja
RoHS-konform	Ja