Produktdatenblatt
UDSLS163

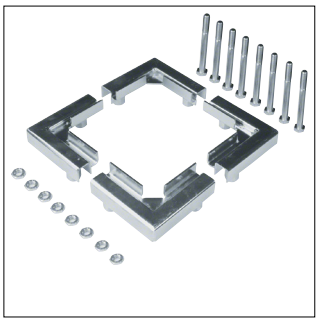

UDSLS163

Schwerlaststütze bis 20kN für Universal-Bodendose nivellierbar 138-163mm

Technische Eigenschaften

Abmessungen

Nivellierbereich	138 - 163 mm

Werkstoff

Werkstoff	Metall
Oberfläche	Verzinkt

Nachhaltigkeit

Halogenfrei	Ja
RoHS-konform	Ja